I. CZĘŚĆ OPISOWA

PROJEKT WYKONAWCZY

BUDOWA WODOCIĄGU TRANZYTOWEGO WRAZ Z POMPOWNIĄ WODY ORAZ KANALIZACJI SANITARNEJ CIŚNIENIOWEJ WRAZ Z PRZEPOMPOWNIAMI ŚCIEKÓW

REALIZOWANYMI W RAMACH ROZBUDOWY
PODKARPACKIEGO PARKU NAUKOWO-TECHNOLOGICZNEGO
PPNT- II ETAP – STREFA S1- 3
we wsi JASIONKA gm. TRZEBOWNISKO i w mieście RZESZOWIE

Inwestor: Rzeszowska Agencja Rozwoju Regionalnego
35-959 Rzeszów ul. Szopena 51

Projektował : mgr inż Janina Krzyształowicz – Wiśniewska
S-29/89, S-191/89

mgr inż Janina Hadzewicz
upr S - 39/85

styczeń 2010r

Projekt zawiera:

I. Opis techniczny

II.Spis rysunków

1/ Orientacja 1:10000 rys. 1

2/ Schemat wodociągu tranzytowego i kanalizacji sanitarnej ciśnieniowej rys. 2

3/ Projekt zagospodarowania 1: 1000 rys. 3

4/Projekt zagospodarowania 1: 1000 rys. 4

5/ Projekt zagospodarowania 1: 1000 rys. 5

6/Projekt zagospodarowania 1: 1000 rys. 6

7/ Projekt zagospodarowania 1: 500 rys. 7

8/ Projekt zagospodarowania 1: 500 rys. 8

9/ Projekt zagospodarowania 1: 500 rys. 9

10/Projekt zagospodarowania 1: 500 rys. 10

11/ Projekt zagospodarowania 1: 500 rys. 11

12 /Profil podłużny odcinka wodociągu tranzytowego ciśnieniowego od W1 do pompowni 1:1000/100 rys. 12

13 /Profil podłużny odcinka wodociągu tranzytowego ciśnieniowego od pompowni do węzła 45 1:1000/100 rys. 13

14/ Profil podłużny odcinka kanalizacji sanitarnej ciśnieniowej od SR1 do pompowni P3 1:1000/100 rys. 14

15/ Profil podłużny odcinka kanalizacji sanitarnej ciśnieniowej od SR2 do pompowni P2 1:1000/100 rys. 15

16/ Profil podłużny odcinka kanalizacji sanitarnej ciśnieniowej od SR3 do pompowni P1 1:1000/100 rys. 16

17/ Szczegół skrzyżowania projektowanego wodociągu fi 315 z istniejącym gazociągiem wysokiego ciśnienia DN 700 rys. 17

18/ Szczegół przekroczenia proj. autostrady A- 4 projektowanym wodociągiem fi 315 rys. 18

19/ Szczegół przekroczenia drogi powiatowej nr 1377R projektowanym wodociągiem fi 315 rys. 19

20/Przejście przez rów melioracyjny w km 0 + 515 wodociągiem fi 315 rys.20

21/Przejście przez potok Czarna/Mrowla / w km 5+ 000 wodociągiem fi 315 rys. 21

22/ Szczegół skrzyżowania projektowanej kanalizacji sanitarnej ciśnieniowej fi 315z istniejącym gazociągiem wysokiego ciśnienia DN 700 rys. 22

23/ Szczegół przekroczenia proj. autostrady A- 4 projektowanym kanałem sanitarnym ciśnieniowym fi 315 rys. 23
24/ Szczegół przekroczenia drogi powiatowej nr 1377R projektowanym kanałem sanitarnym ciśnieniowym fi 315 rys. 24
25/Przejście przez rów melioracyjny w km 0 + 515 kanałem sanitarnym ciśnieniowym fi 315 rys.25
26/Przejście przez potok Czarna/Mrowla / w km 5+ 000 kanałem sanitarnym ciśnieniowym fi 315 rys. 26
27/ Ubezpieczenie rowu melioracyjnego w km 0 + 515 rys. 27
28/ Węzeł włączeniowy wodociągowy 1: 25 rys. 28
29/ Studzienka pomiarowa wody 1:25 rys. 29
30/ Zbrojenie komory 1 : 50 rys. 29A
31/Studzienka rewizyjna z odpowietrznikiem dla wodociągu 1 : 25 rys. 30
32/Studzienka rewizyjna spustowa dla wodociągu 1 : 25 rys. 31
33/Schemat węzła wodociągowego rys. 32
34/ Studzienka pomiarowa ścieków 1 ; 25 rys. 33
35/ Studzienka rozprężna 1 : 25 rys. 34
36/ Studzienka rewizyjna kaskadowa 1 : 25 rys. 35
37/Studzienka rewizyjna z odpowietrznikiem dla kanalizacji sanitarnej 1: 25 rys. 36
38/Studzienka rewizyjna z czyszczakiem dla kanalizacji sanitarnej 1 : 25 rys. 37
39/Studzienka rewizyjna z czyszczakiem i odpowietrznikiem dla kanalizacji sanitarnej 1 : 25 rys. 38
40/Schemat węzła kanalizacyjnego rys. 39
41/ Sposób ułożenia rur wodociągowych i kanalizacyjnych PE w wykopie 1 : 25 rys. 40
42/ Bloki oporowe dla wodociągu i kanalizacji rys. 41
43/ Bloki oporowe pod armaturę rys. 42
44/ Przejście szczelne rury PE przez ściany studzienki rys. 43
45/ Pompownia wody- technologia 1: 50 rys. 44
46/ Pompownia wody - część budowlana 1 : 50 rys. 45
47/ Pompownia wody - konstrukcja ław fundamentowych rys. 46
48/ Przepompownie ścieków P1 rys.47
49/ Przepompownie ścieków P2 rys.48
50/ Przepompownie ścieków P3 rys.49

I. OPIS TECHNICZNY

1.Podstawa opracowania

1. Zlecenie Inwestora
2. Decyzja o ustaleniu lokalizacji inwestycji celu publicznego
3.Dokumentacja geotechniczna opracowana w 2009r.
4. Plan sytuacyjno – wysokościowy 1: 500 teren m Rzeszowa 1:1000 teren gminy Trzebownisko,
5. Obowiązujące normy , normatywy i literatur fachowa

2. Zakres popracowania

- wodociąg ciśnieniowy tranzytowy wraz z pompownią wody
- kanalizacja sanitarna ciśnieniowa wraz z przepompowniami ścieków /3 szt/

3.Dane ogólne

Zamierzenie inwestycyjne położone jest w części północnej miasta Rzeszów oraz we wsi Zaczernie gmina Trzebownisko.

Projektowany wodociąg tranzytowy stanowi zasilanie w wodę projektowaną rozbudowę Podkarpackiego Parku Naukowo Technologicznego II etap a projektowany kanał sanitarny ciśnieniowy odprowadza ścieki z rozbudowywanego parku PPNT do kolektora sanitarnego fi 800mm w rejonie ul. Skrajnej. Przez projektowany teren inwestycji przebiegają sieci kanalizacji sanitarnej, sieci wodociągowe, gazowe, kable energetyczne i telekomunikacyjne, sieci ciepłownicze.

4.Geologia terenu

Pod względem geologicznym teren inwestycji znajduje się w obrębie Zapadliska Przedkarpackiego , wypełniony trzeciorzędowymi iłami pylastymi o znacznej miąższości.

W podłożu projektowanego wodociągu i kanalizacji ciśnieniowej występują grunty rodzime w postaci osadów – wodno lodowcowych i rzecznych wykształconych w stropie w postaci pyłów i glin pylastych, wilgotnych o konsystencji twardoplastycznej a głębiej na mokrych plastycznych pyłach i glinach pylastych.

Pod nimi znajdują się piaski ze żwirami o różnym składzie granulometrycznym , średnio

zagęszczone. Gruntów tych nie przewiercono do głębokości 6.0m.Poziom wód czwartorzędowych stwierdzono na głębokości 2.1 - 3.0 m

Szczegółowa dokumentacja geotechniczna pod budowę wodociągu i kanalizacji została wykonana w maju 2009r. i stanowi oddzielne opracowanie./do wglądu u Inwestora /

5.Wodociąg ciśnieniowy tranzytowy

Zgodnie z wydanymi warunkami technicznymi przez MPWIK sp. .z o.o. w Rzeszowie włączenie projektowanego wodociągu będzie wykonane do magistrali wodociągowej fi 500mm z rur stalowych w rejonie ul. Ornej . Bezpośrednie włączenie do magistrali projektuje się przy pomocy trójnika z żelowa sferoidalnego z układem dwóch zasuw /jedna fi 500mm i jedna300mm. W trakcie projektowania dokonano wstępnych uzgodnień z działem sieci MPW i K spółka z o.o. w Rzeszowie i ustalono włączenie do magistrali bez komory i zrezygnowano z jednej zasuwy od strony włączenia do osiedla Ogrody. Projektuje się wodociąg z rur PE – 100 fi 315mm SDR-17*18.7 PN10 do pompowni , od pompowni do węzła W45 z rur PE – 100 SDR -11 fi 315*28.6 PN16. Zaprojektowano pomiar wody w studni wodomierzowej zlokalizowanej na terenie miasta Rzeszowa w pobliżu granicy Rzeszowa z gminą Trzebownisko. Przyjęto pomiar wody w studzience żelbetowej wylewanej na mokro na budowie o wymiarach w świetle 3.5*1.60m.Studzienka będzie ocieplana od góry i z boków styropianem grubości 5cm. Rurociągi w studzience podparte słupkami betonowymi . Układ kształtek w studzience wg rys nr 29. Pomiar ilości pobranej wody obliczany będzie wodomierzem sprzężonym MWN NUBIS 150/IS 10-S/ lub równoważny/. Max strumień objętości - 600m3/h, min strumień objętości 1.8m3/h.

Na przewodzie w studzience przewidziano zawór zwrotny antyskażeniowy typ EA 150 zgodnie z normą PN-EN 1717:2003. Przed studzienką pomiarową należy zamontować zasuwę DN 300 miękko uszczelnioną .

Na sieci wodociągowej zaprojektowano dwa hydranty p.poż nadziemne w rejonie przepompowni P2 i P3. Do hydrantów stosować normę PN-EN-1074-6. Hydranty od sieci należy odciąć zasuwami. Zasuwa powinna znajdować się w odległości co najmniej 1.0m od hydrantu i pozostawać w położeniu otwartym.

5.1Charakterystyka sieci:

1./wodociąg z rur PE- 100 fi 315*18.7mm SDR 17 PN 10 od magistrali wodociągowej

fi 500mm do pompowni wody i L = 3341.00 m

2/ wodociąg z rur PE- 100 fi 315*28.6mm od pompowni w do węzła W45 SDR 11 PN 16 L = 2419.00 m

Całkowita długość wodociągu tranzytowego L = 5760.00 m

5.2.Głębokość ułożenia wodociągu

Projektowany wodociąg posadawia się na głębokości około 1.55m- 2.50m licząc od osi wodociągu do terenu .Przewody wodociągowe ułożyć w wykopie na podsypce piaskowej dobrze zagęszczonej do 95% w skali Proctora grubości 30cm. Przestrzeń nad przewodem od podsypki na wysokość 50cm obsypać warstwą piasku a następnie zasypać gruntem rodzimym ubijając go warstwami co 20cm. Przed całkowitym zasypaniem na głębokości 40cm od terenu ułożyć nad wodociągiem taśmę lokalizacyjno ostrzegawczą w kolorze niebieskim z wkładką metalową

5.3.Bloki oporowe

W węzłach i na załamaniach trasy wodociągu i pod zasuwami zaprojektowano bloki oporowe i podporowe z betonu B 15

5.4.Uzbrojenie wodociągu

Uzbrojenie wodociągu stanowią:

- zasuwy wodociągowe z żeliwa sferoidalnego z zamknięciem miękkim umieszczone na trasie wodociągu jak pokazano na profilach i na sytuacji. Zasuwy uzbroić w skrzynki i obudowy żeliwne. Dla zasuw umieszczonych w terenach utwardzonych przewidziano obudowy teleskopowe. Lokalizacje zasuw oznakować trwale za pomocą tabliczek znamionowych umieszczonych na trwałych elementach budowlanych lub słupkach betonowych. Zasuwy zlokalizowane w terenach utwardzonych winny mieć obudowy teleskopowe.
- hydranty nadziemne , hydranty powinny być oznakowane tabliczką zgodnie z normą PN-86/B-0970515.
- studzienki rewizyjne z kręgów betonowych fi 1000 z zaworem odpowietrzającym przykryte włazem żeliwnym ciężkim,
-studzienki rewizyjne spustowe z kręgów betonowych fi 1400mm z włazem żeliwnym

ciężkim.

- studzienka pomiarowa wody wylewana na mokro na budowie

5.5.Skrzyżowanie z istniejącym uzbrojeniem

5.5.1.Skrzyżowanie z istniejącą kanalizacją sanitarną

W skrzyżowaniu projektowanego wodociągu z istniejącą kanalizacją sanitarną nie przewiduje się żadnych zabezpieczeń . Przy przejściu przez drogę gminną /w rejonie działki nr 2768/2/ istniejącą studzienkę na kanale sanitarnym fi 200mm należy przesunąć na odległość 2.5m od projektowanego wodociągu .

5.5.2.Skrzyżowanie projektowanego wodociągu fi 315mm z istniejącym gazociągiem wysokiego ciśnienia DN – 700

Skrzyżowanie zaprojektowano zgodnie z Warunkami Technicznymi podanymi przez Operatora Gazociągów Przesyłowych GAZ- SYSTEM S.A. Oddział w Tarnowie , pismo znak TT-452-05/2006 z dnia 04.07.2006

W oparciu o przepisy normy PN- 91/M- 34501 „Skrzyżowanie gazociągów z przeszkodami terenowymi" , nie ma konieczności zakładania rury ochronnej na wodociągu w miejscu skrzyżowania z gazociągiem.

Przewód wodociągowy zaprojektowano z rur HD PE -100 SDR 11 fi 315* 28.6mm PN - 16 .i ułożony jest pod gazociągiem .

Tworzące gazociągu wysokiego ciśnienia i przewodu wodociągowego znajdować się będą w odległości – 42 cm.

Przewód wodociągowy należy oznakować słupkami betonowymi znacznikowymi z tabliczkami informacyjnymi. Informacja tablicy" Wodociąg fi 315mm „ .Słupki należy umieścić nad wodociągiem osiowo po obu stronach gazociągu.

Projektowany wodociąg będzie ułożony w odległości 1.50m osiowo od projektowanej kanalizacji sanitarnej na tej samej rzędnej posadowienia.

Prace ziemne w obrębie gazociągu wysokiego ciśnienia powinny być wykonywane ręcznie pod nadzorem pracowników Wydziału Eksploatacji Sieci Gazowej Operatora Gazociągów Przesyłlowych GAZ- SYSTEM Sp. z o.o Oddział w Tarnowie, lub właściwej TJO- odpłatnie.

Zaleca się wykonanie wszystkich prac przy skrzyżowaniu projektowanego wodociągu z

istniejącym gazociągiem według załączonych Warunków technicznych Operatora Gazociągów Przesyłowych GAZ- SYSTEM Sp. z o.o. Oddział w Tarnowie.

5.5.3.Przekroczenie projektowanym wodociągiem fi 315mm projektowanej autostrady A 4 w km 577+ 148 w m. Zaczernie

Przekroczenie zaprojektowano zgodnie z Warunkami Technicznymi wydanymi przez Generalna Dyrekcję Dróg Krajowych i Autostrad Oddział Rzeszów pismo znak GDDKiA O /RZ.Z-3jk-435-lok-A-4-24/09 z dnia 14.05. 2009.
Wodociąg projektuje się z rur PE -100 SDR 11 fi 315* 28.6mm PN 16,w rurze ochronnej PE-100 SDR 17 fi 450*26.7mm . Długość rury ochronnej zaprojektowano tak , aby przechodziła za linię rozgraniczającą autostrady po 1.0m z każdej strony . Odległość linii rozgraniczającej wynosi L = 99.0 mb .
Zgodnie z podanymi Warunkami Technicznymi wodociąg w rurze ochronnej prowadzi się 1.5m w dół od rzędnej sączków ułożonych w poboczu autostrady . Rzędne sączków 207.80 , a rzędne góry rury tworzącej rurę ochronną wodociągu wynosi 206.30.
Końce rury ochronnej należy uszczelnić masą uszczelniającą / pianka poliuretanowa/ na długości 50cm , a dla zabezpieczenia , aby masa się nie przemieszczała dalej w rurze przewiduje się założenie pierścienia oporowego z rury PE- fi 400mm długości 50cm.
Łączenia rur PE będą wykonane metodą zgrzewania .
Rurę przewodową wodociągową należy ułożyć współosiowo w rurze ochronnej stosując obejmy centrujące. Do ułożenia rury przewodowej wodociągowej przewidziano płozy systemu raci. Płozy FP typ „F/G” o wysokości 25mm zaleca się ustawić w odstępach 2.0m.Projektowany przewód wodociągowy w rurze ochronnej będzie ułożony w odległości 1.5m osiowo równolegle do projektowanego kanału sanitarnego., który również przekracza projektowaną autostradę A4.

5.5.4.Przekroczenie projektowanym wodociągiem fi 315mm drogi powiatowej nr 1377R w m. Zaczernie

Przekroczenie zaprojektowano zgodnie Warunkami Technicznymi wydanymi przez Zarząd Dróg Powiatowych w Rzeszowie pismo znak ZDP-DPD/435p 10 / 2009 z dnia 30.2009.Wodociąg projektuje się z rur PE -100 SDR 11 fi 315* 28.6mm PN 16,w rurze ochronnej PE-100 SDR 17 fi 450*26.7mm . Długość rury ochronnej zaprojektowano

L = 16.0m.

Z uwagi na istniejące uzbrojenie w rejonie drogi ,wodociąg posadowiono na rzędnej 198.84 oś rurociągu/ tak samo jak kanał ciśnieniowy /.

Końce rury ochronnej należy uszczelnić masą uszczelniającą / pianka poliuretanowa/ na długości 30cm , a dla zabezpieczenia , aby masa się nie przemieszczała dalej w rurze przewiduje się założenie pierścienia oporowego z rury PE- fi 400mm długości 30cm.

Łączenia rur PE będą wykonane metodą zgrzewania .

Rurę przewodową wodociągową należy ułożyć współosiowo w rurze ochronnej stosując obejmy centrujące.Do ułożenia rury przewodowej wodociągowej przewidziano płozy /dystansowe/.Płozy FPtyp „F/G o wysokości 25mm zaleca się ustawić w odstępach 2.0m.

Projektowany przewód wodociągowy w rurze ochronnej będzie ułożony w odległości 1.5m osiowo równolegle do projektowanego kanału sanitarnego., który również przekracza projektowaną drogę powiatową

5.5.5.Skrzyżowanie z istniejącymi kablami energetycznymi i telekomunikacyjnymi

W miejscach skrzyżowania projektowanego wodociągu z wiązką kabli energetycznych / 27 kabli/ projektuje się wykonanie przekroczenia przewiertem sterowanym. Rury ochronne na wodociągu przyjęto PE- 100 SDR 17 fi 450*26.7 mm.

W miejscach skrzyżowań projektowanego wodociągu z pojedynczymi kablami energetycznymi i telekomunikacyjnymi projektuje się zabezpieczenie kabli rurami dwudzielnymi fi 110mm.

5.5.6.Skrzyżowanie z istniejącymi liniami energetycznymi napowietrznymi

W miejscach skrzyżowań projektowanego wodociągu z istniejącymi liniami energetycznymi napowietrznymi oraz w pobliży w/w linii roboty ziemne i montażowe należy wykonywać ręcznie pod nadzorem właściciela sieci energetycznej . Roboty ziemne i montażowe pod liniami napowietrznymi w odległości co najmniej 15 m od skrajnej linii przewodów z obu stron należy wykonywać ręcznie bez użycia sprzętu mechanicznego / dźwigi, koparki/.

5.5.7.Skrzyżowanie z rowem melioracyjnym b/n w km 0+515

Przekroczenie wodociągiem rowu melioracyjnego b/n projektuje się przekopem w rurze

ochronnej fi 450 *26.7 mm PE na głębokości 1.5m pod dnem rowu . Długość rury ochronnej L = 9.0m. Końce rury ochronnej uszczelnić pianką poliuretanową na długości 30 cm . Przekraczany rów należy umocnić /dno i skarpy / na długości 4.0m przed i za przekroczeniem, płytkami chodnikowymi o wymiarach 50X50X7 cm ułożonymi na podsypce piaskowo – cementowej grubości 10 cm na wysokość 1.0m.
Przejście przez rów b/n będzie oznakowane słupkami betonowymi o wymiarach 10 *10cm umieszczonymi po obu stronach skarp rowu.

5.5.8. Skrzyżowanie z potokiem Czarna/ Mrowla/ w km 5 + 000

Przekroczenie potoku Czarna przewiduje się przewiertem sterowanym na głębokości 1.5m licząc od tworzącej rur przeciskowych. Rury przeciskowe fi 450*26.7 mm PE SDR 17 PN 10 L = 19.0m Rzędna dna potoku w miejscu przekroczenia 194.76 , rzędna góry rury przeciskowej 193.255.
Przejście pod potokiem będzie bez naruszenia koryta cieku.
Przejście przez potok Czarna będzie oznakowane słupkami betonowymi o wymiarach 10 *10cm umieszczonymi po obu stronach skarp potoku .

5.6.Próba szczelności i odbiór robót

Po zamontowaniu i zasypaniu przewodów z wyłączeniem miejsc połączeń, należy przeprowadzić próbę szczelności na ciśnienie 1.0MPa przez okres 0.5 godzinę zgodnie z normą PN- B- 10725:1997 dla odcinka od włączenia do pompowni oraz na ciśnienie 16.6MPana odcinku od pompowni do węzła 45 na terenie strefy. Wodociąg przed włączeniem do eksploatacji poddać przepłukaniu wodą i następnie zdezynfekować wodą chlorowaną /podchloryn wapnia lub sodu w ilości 0.5kg na 200m płukanego wodociągu/, potem wodociąg ponownie przepłukać i dokonać analizy bakteriologicznej wody. Próbę szczelności i odbiór prowadzić pod nadzorem użytkownika sieci MPWiK Sp. z o. o. Rzeszów . Podczas realizacji wodociągu stosować się do normy PN-B-10725.-: 1997 Wodociągi i przewody zewnętrzne, wymagania przy odbiorze.

5.7.Wytyczne wykonania robót ziemnych i montażowych

Roboty ziemne prowadzić zgodnie z normą BN- B-10736:1999 Roboty montażowe prowadzić zgodnie z normą PN- 81/B-10725. Włączenie projektowanego wodociągu do

sieci istniejącej wykonuje wyłącznie właściciel sieci. Przed zasypaniem wykopu wykonawca sieci wodociągowej zobowiązany jest do zlecenia jednostce geodezyjnej inwentaryzacji po wykonawczej wodociągu wraz z uzbrojeniem. Podczas wykonawstwa wodociągu przestrzegać obowiązujących przepisów BHP – stan prawny aktualny na dzień przystąpienia do robót . Do odbioru końcowego należy przedłożyć użytkownikowi sieci inwentaryzację geodezyjną po wykonawczą w 2 egz. i badania bakteriologiczne przedmiotowego wodociągu.

6. Kanalizacja sanitarna ciśnieniowa

Ścieki sanitarne z rozbudowy Podkarpackiego Parku Naukowo – Technologicznego etap II – Strefa S1 – 3 Jasionka odprowadza się do kolektora sanitarnego fi 800 mm wprowadzając je do komory w rejonie ul. Skrajnej. Projektuje się studzienkę kaskadową fi 1200mm oraz studzienkę rozprężną SR1 fi 1200mm po przedzajace włączenie kanału ciśnieniowego do kolektora sanitarnego istniejącego. Na włączeniu kanału do sieci miejskiej projektuje się pomiar ilości ścieków w studzience z kręgów betonowych fi 1400mm przykrytej włazem żeliwnym typu ciężkiego. W studzience winny znajdować się stopnie złazowe lub drabinka stalowa. Zewnętrzne ściany studzienki zaizolować 2x Dysperbitem . Przejście rurociągu przez ściany studzienki wykonać w tulejach ochronnych. Do pomiaru ilości ścieków przyjęto przepływomierz wg katalogu .

Przyjęto przepływomierz elektromagnetyczny w wersji rozdzielczej DN 300, z czujnikiem przepływomierza w stopniu obudowy JP 68. Zakres pomiarowy przepływomierza DN 300 wynosi :

minimalny - 120m3/h (przy 0.5m/s)

maksymalny - 480m3/h (przy 2m/s)

z możliwością pomiaru przy częściowym wypełnieniu przewodu kanalizacyjnego.

Obok studzienki zaprojektowano szafę pomiarową o następujących parametrach:

- zasilanie napięciem 230V, 50Hz max o mocy 1kW
- ogrzewana i wentylowana
- przetwornik pomiarowy
- zasilacz UPS - 1 kW
- licznik czasu i ilości przerw w zasilaniu przepływu
- radiomodem do łączności bezprzewodowej
- instalacja alarmowa przed włączeniem

Przed studzienką pomiarową od strony napływu ścieków w odległości 3.0m od studzienki

należy zamontować zasuwę kanałową z żeliwa sferoidalnego z obudową teleskopową .
Z uwagi na konfigurację terenu i dużą odległość od komory do strefy L = około 7.00 km projektuje się kanał ciśnieniowy podzielony na strefy pompowniami P1, P2, P3 .
Przed włączeniami do każdej pompowni na kanale ciśnieniowym projektuje się studzienki rozprężne fi 1200 mm.

6.1.Charakterystyka kanalizacji ciśnieniowej

Projektuje się :

- kanał ciśnieniowy z rur PE- 100 fi 315*18.7mm SDR 17 PN 10

- od studzienki rozprężnej SR1 do pompowni P3 – L = 2152.00 m
-od studzienki rozprężnej SR2 do pompowni P2– L = 1289.00m
-od studzienki rozprężnej SR3 do pompowni P1– L = 3830.00 m
Sumaryczna długość kanalizacji ciśnieniowej L = 7271.00 m
Długość kanałów grawitacyjnych wynosi : 20.00 m
Całkowita długość kanalizacji wraz z odcinkami grawitacyjnymi wynosi L = 7291.00m

6.2.Głębokość ułożenia kanału ciśnieniowego

Projektowany kanał ciśnieniowy posadawia się na głębokości około 1.55m- 2.50m licząc od osi kanału do terenu .
Przewody kanału ciśnieniowego ułożyć w wykopie na podsypce piaskowej dobrze zagęszczonej do 95% w skali Proctora grubości 30cm. Przestrzeń nad przewodem od podsypki na wysokość 50cm obsypać warstwą piasku a następnie zasypać gruntem rodzimym ubijając go warstwami co 20cm a następnie zasypać gruntem rodzimym ubijając go warstwami co 20cm. Przed całkowitym zasypaniem na głębokości 40cm od terenu ułożyć nad kanałem taśmę lokalizacyjno ostrzegawczą w kolorze niebieskim z wkładką metalową .

6.3.Bloki oporowe

W węzłach i na załamaniach trasy kanału i pod zasuwami zaprojektowano bloki oporowe i podporowe z betonu B 15.

6.4.Uzbrojenie kanału ciśnieniowego

zbrojenie kanału stanowią:

zasuwy kanałowe z żeliwa sweroidalnego, na kanale umieszczone w węzłach wg profili i sytuacji. Zasuwy uzbroić w skrzynki i obudowy żeliwne. Dla zasuw umieszczonych w terenach utwardzonych przewidziano obudowy teleskopowe. Usytuowanie zasuw oznakować trwale za pomocą tabliczek znamionowych umieszczonych na trwałych elementach budowlanych lub słupkach betonowych zgodnie z normą PN- 86/B- 09700.

Rozstaw zasuw na sieci umożliwia czyszczenie odcinków sieci kanalizacyjnej.

- studzienki rewizyjne z kręgów betonowych fi 1000 z zaworem odpowietrzającym przykryte włazem żeliwnym ciężkim zlokalizowane w najwyższych punktach sieci
- studzienki rewizyjne z czyszczakiem zlokalizowane w odległości około 200 m na ciągu kanalizacyjnym
- studzienki rewizyjne z czyszczakiem i odpowietrznikiem fi 1200mm z włazem żeliwnym ciężkim.

6.5.Skrzyżowanie z istniejącym uzbrojeniem

6.5.1.Skrzyżowanie z istniejącą kanalizacją sanitarną

W skrzyżowaniu projektowanego kanału ciśnieniowego z istniejącą kanalizacją sanitarną nie przewiduje się żadnych zabezpieczeń .

6.5.2.Skrzyżowanie projektowanego kanału ciśnieniowego fi 315mm z istniejącym gazociągiem wysokiego ciśnienia DN – 700

Skrzyżowanie zaprojektowano zgodnie z warunkami technicznymi podanymi przez Operatora Gazociągów Przesyłowych GAZ- SYSTEM S.A. Oddział w Tarnowie , pismo znak TT-452-01/2006 z dnia 04.07.2006.

W oparciu o przepisy normy PN- 91/M- 34501 „Skrzyżowanie gazociągów z przeszkodami terenowymi”, zaprojektowano na przewodzie kanalizacji sanitarnej ciśnieniowej rurę ochronną. Kanalizacja sanitarna posiada połączenie z pomieszczeniami dla ludzi i zwierząt.

Przewód kanalizacji sanitarnej ciśnieniowej zaprojektowano z rur HD PE -100 SDR 17 fi 315* 18.7mm. Rurę ochronną zaprojektowano zaprojektowano z rur HD PE-80 SDR 13.6 fi 450*33.1 mm PN 1.0MPa . Długość rury ochronnej L = 24.0m

Odległość między tworzącymi istniejącego gazociągu wysokiego ciśnienia DN- 700 a rurą ochronną wynosi 0.355m . Przewód kanalizacyjny przebiega pod gazociągiem.
Końce rury ochronnej należy uszczelnić masą uszczelniającą / pianka poliuretanowa/ na długości 30cm, a dla zabezpieczenia , aby masa się nie przemieszczała dalej w rurze , przewiduje się założenie pierścienia oporowego z rury PE- fi 400mm długości 30cm.
Łączenia rur PE będą wykonane metodą zgrzewania, należy zwrócić uwagę aby zgrzeina rury PE nie wypadła na końcu rury ochronnej w strefie uszczelnienia.
Rurę przewodową kanalizacyjną należy ułożyć współosiowo w rurze ochronnej stosując obejmy centrujące. Do ułożenia rury przewodowej kanalizacyjnej przewidziano płozy dystansowe .Płozy FP typu „F/G”o wysokości 25mm zaleca się ustawić w odstępach 2.0m.
Przewód kanalizacyjny oznacza się słupkami znacznikowymi betonowymi z tabliczkami informacyjnymi umieszczonymi nad rurą ochronną po obu stronach gazociągu. Opis na tabliczce informacyjnej „ Kanalizacja sanitarna ciśnieniowa fi 315mm, rura ochronna fi 450mm”.
Projektowany kanał sanitarny ułożony będzie w odległości 1.5m – osiowo równolegle do projektowanego wodociągu na takich samych rzędnych co wodociąg.
Prace ziemne w obrębie gazociągu wysokiego ciśnienia powinny być wykonywane ręcznie pod nadzorem pracowników Wydziału Eksploatacji Sieci Gazowej Operatora Gazociągów Przesyłowych GAZ- SYSTEM Sp. z o.o Oddział w Tarnowie, lub właściwej Terenowej Jednostki Obsługi . Nadzór będzie wykonywany przez OGP GAZ SYSTEM Sp. z o o. Oddział w Tarnowie lub właściwą TJO odpłatnie.

W miejscu skrzyżowania nad gazociągiem wybrać wybrać grunt do głębokości 20-30cm nad jego górną ścianką na szerokość równą co najmniej średnicy gazociągu . Wybranie gruntu powinno być wykonane na długości 10.0mb po obu stronach skrzyżowania mierząc wzdłuż gazociągu. Po wykonaniu skrzyżowania gazociąg powinien być zasypany warstwą przepuszczalną / żwir lub piasek/ do wysokości 0.35m od powierzchni terenu. , a górną uzupełniającą warstwę winien stanowić zdjęty uprzednio grunt rodzimy. Przy układaniu
nad gazociągiem taśmy znakującej należy użyć taśmy z perforacją.
Zaleca się wykonanie wszystkich prac przy skrzyżowaniu projektowanej kanalizacji sanitarnej ciśnieniowej z istniejącym gazociągiem według załączonych Warunków tech. Operatora Gazociągów Przesyłowych GAZ- SYSTEM sp. z o.o.Oddział w Tarnowie

6.5.3.Przekroczenie projektowanym kanałem ciśnieniowym fi 315mm projektowanej autostrady A 4 w km 577+ 148 w m. Zaczernie

Przekroczenie zaprojektowano zgodnie z Warunkami Technicznymi wydanymi przez Generalna Dyrekcję Dróg Krajowych i Autostrad Oddział Rzeszów pismo znak GDDKiA O /RZ.Z-3jk-435-lok-A-4-24/09 z dnia 14.05. 2009.
Kanalizację sanitarną ciśnieniową z rur PE -100 SDR 17 fi 315* 18.7mm zaprojektowano w rurze ochronnej PE-100 SDR 17 fi 450*26.7mm . Długość rury ochronnej zaprojektowano tak , aby przechodziła za linię rozgraniczającą autostrady po 1.0m z każdej strony . Odległość linii rozgraniczającej wynosi L = 97.0 mb .
Zgodnie z podanymi Warunkami Technicznymi kanalizację sanitarną projektuje się 1.5m w dół od rzędnej sączków ułożonych w poboczu autostrady . Rzędne sączków 207.80 , a rzędne góry rury tworzącej rurę ochronną kanalizacji wynosi 206.30.
Końce rury ochronnej należy uszczelnić masą uszczelniającą / pianka poliuretanowa/ na długości 50cm , a dla zabezpieczenia , aby masa się nie przemieszczała dalej w rurze , przewiduje się założenie pierścienia oporowego z rury PE- fi 400mm długości 50cm.
Łączenia rur PE będą wykonywane metodą zgrzewania .
Rurę przewodową kanalizacyjną należy ułożyć współosiowo w rurze ochronnej stosując obejmy centrujące.
Do ułożenia rury przewodowej kanalizacyjnej przewidziano płozy dystansowe . Płozy PE typu „F/G” o wysokości 25mm zaleca się ustawić w odstępach 2.0m.
Projektowany przewód kanalizacyjny w rurze ochronnej będzie ułożony w odległości 1.5m osiowo , równolegle do projektowanego wodociągu, który również przekracza projektowaną autostradę A4 na tych samych rzędnych.

6.5.4.Przekroczenie projektowaną kanalizacją sanitarną ciśnieniową fi 315mm drogi powiatowej nr 1377R w m. Zaczernie

Przekroczenie drogi powiatowej nr 1377R w Zaczerniu zaprojektowano zgodnie z Warunkami Technicznymi wydanymi przez Zarząd Dróg Powiatowych w Rzeszowie pismo znak ZDP-DPD/435p 10 / 2009 z dnia 30.03. 2009.
Kanalizację sanitarną ciśnieniową z rur PE -100 SDR 17 fi 315* 18.7mm zaprojektowano w rurze ochronnej PE-100 SDR 17 fi 450*26.7mm . Długość rury ochronnej zaprojektowano L = 16.0m. Z uwagi na istniejące uzbrojenie w rejonie drogi kanalizację ciśnieniową posadowiono na rzędnej 198.84/oś rurociągu/

Końce rury ochronnej należy uszczelnić masą uszczelniającą / pianka poliuretanowa/ na długości 30cm , a dla zabezpieczenia , aby masa się nie przemieszczała dalej w rurze , przewiduje się założenie pierścienia oporowego z rury PE- fi 400mm długości 30cm.
Łączenia rur PE będą wykonywane metodą zgrzewania . Rurę przewodową kanalizacyjną należy ułożyć współosiowo w rurze ochronnej stosując obejmy centrujące

6.5.5.Skrzyżowanie z istniejącymi kablami energetycznymi i telekomunikacyjnym

W miejscach skrzyżowania projektowanego kanału ciśnieniowego z wiązką kabli energetycznych / 27 kabli/ projektuje się wykonanie przekroczenia przewiertem sterowanym.Rury ochronne na kanale ciśnieniowym przyjętoPE-100 SDR 17 fi450*26.7mm
W miejscach skrzyżowań projektowanego kanału ciśnieniowego z istniejącymi pojedynczymi kablami energetycznymi i telekomunikacyjnymi projektuje się zabezpieczenie kabli rurami Arota dwudzielnymi o średnicy i długości jak pokazano na sytuacjach.

6.5.6.Skrzyżowanie z istniejącymi liniami energetycznymi napowietrznymi

W miejscach skrzyżowań projektowanego kanału ciśnieniowego z istniejącymi liniami energetycznymi napowietrznymi orz w pobliży w/w linii roboty ziemne i montażowe należy wykonywać ręcznie pod nadzorem właściciela sieci energetycznej .
Roboty ziemne i montażowe pod liniami napowietrznymi w odległości co najmniej 15 m od skrajnej linii przewodów z obu stron , należy wykonywać ręcznie bez użycia sprzętu mechanicznego / dźwigi, koparki/

6.5.7.Skrzyżowanie z rowem melioracyjnym b/n w km 0+515

Przekroczenie kanałem ciśnieniowym rowu melioracyjnego b/n projektuje się przekopem w rurze ochronnej fi 450 *26.7 mm PE na głębokości 1.5m pod dnem rowu. Długość rury ochronnej L = 9.0 m. .Końce rury ochronnej uszczelnić pianką poliuretanową na głębokość 30 cm . Przekraczany rów należy umocnić /dno i skarpy / na długości 4.0m przed i 5.0 m za przekroczeniem, płytkami chodnikowymi o wymiarach 50X50X7 cm ułożonymi na podsypce piaskowo – cementowej grubości 10 cm na wysokość 1.0m. Przejście przez rów b/n będzie oznakowane słupkami betonowymi o wymiarach 10

*10cm umieszczonymi po obu stronach skarp rowu.

6.5.8. Skrzyżowanie z potokiem Czarna/ Mrowla/ w km 5 + 000

Przekroczenie potoku Czarna kanałem ciśnieniowym przewiduje się przewiertem sterowanym na głębokości 1.5m licząc od tworzącej rur przeciskowych. Rury przeciskowe fi 450*26.7 mm PE100 SDR 17 PN 10 L = 19.0m. Rzędna dna potoku w miejscu przekroczenia 194.76 , rzędna góry rury przeciskowej 193.255. Przejście pod potokiem będzie bez naruszenia koryta cieku. Przejście przez potok Czarna będzie oznakowane słupkami betonowymi o wymiarach 10 *10cm umieszczonymi po obu stronach skarp potoku .

6.6.Próba szczelności i odbiór robót

Po zamontowaniu i zasypaniu przewodów kanalizacyjnych z rur z PE, z wyłączeniem miejsc
połączeń, należy przeprowadzić próbę szczelności na ciśnienie 1.0MPa przez okres 0.5 godz. zgodnie z normą PN- EN-1671. Kanał przed włączeniem do eksploatacji poddać przepłukaniu wodą .Próbę szczelności i odbiór prowadzić pod nadzorem użytkownika sieci MPWiK Sp. z o. o. Rzeszów . Podczas realizacji kanału stosować się do normy
PN-EN-1671 zewnętrzne systemy kanalizacji ciśnieniowej.

6.7.Wytyczne wykonania robót ziemnych i montażowych

Roboty ziemne prowadzić zgodnie z normą BN- B-10736:1999. Roboty montażowe prowadzić zgodnie z normą PN-EN-1671. Włączenie projektowanego projektowanego kanału do sieci istniejącej wykonuje wyłącznie właściciel sieci MPWiK. Przed zasypaniem wykopu wykonawca sieci zobowiązany jest do zlecenia jednostce geodezyjnej inwentaryzacji po wykonawczej kanału . Podczas wykonawstwa kanalizacji przestrzegać obowiązujących przepisów BHP – stan prawny aktualny na dzień przystąpienia do robót . Do odbioru końcowego należy przedłożyć użytkownikowi sieci inwentaryzację po wykonawczą geodezyjną przedmiotowego kanału.

7. Pompownia wody

7.1.Część technologiczna

Dla podnoszenia ciśnienia przyjęto zestaw pompowy ZHPJM 65.250.4.Z.P z szafą sterowniczą PZH- PLC – 4*22k W z programem monitoringu.

Ciśnienie na wyjściu z pompowni na cele gospodarcze winno wynosić 60.0m

Pompy PJM są to pompy jednostopniowe wirowe , posiadające króciec ssawny w osi poziomej natomiast króciec tłoczny skierowany jest pionowo. Pompy te mają wirnik montowany bezpośrednio na wale silnika – monoblok. Pompy PJM mają standardowo montowane uszczelnienia mechaniczne.

Zestaw hydroforowy składa się z części pompowej oraz sterowania. W skład części pompowej wchodzą pompy monoblokowe PJM , zamontowane na ramie wykonanej z kształtowników stalowych zabezpieczonych antykorozyjnie poprzez cynkowanie ogniowe. Rama nośna ustawiona jest na wibroizolatorach z wkładkami elastomerowymi , które ograniczają przenoszenie drgań. Pompy te podłączone są od strony ssącej do kolektora ssącego fi 200 mm wykonanego ze stali i ocynkowanego ogniowo. Każda z pomp wyposażona jest w przepustnicę odcinającą fi 80 typ P620. Po stronie tłocznej pompy podłączone są do kolektora tłocznego o średnicy fi 200 mm wykonanego ze stali ocynkowanego ogniowo. Każda pompa wyposażona jest w przepustnicę fi 65 typ P620 oraz zawór zwrotny fi 65 Socla typ 402.

Kolektory z obu stron zakończone są kołnierzami umożliwiającymi podłączenie zestawu z dowolnej strony do instalacji. Na kolektorze tłocznym zainstalowane są zbiorniki ciśnieniowe z przeponą gumową , które zapobiegają przenoszeniu w rurociągach uderzeń hydraulicznych i zapewniają płynniejszą pracę układu. Wszystkie zbiorniki wyposażone są w zawory odcinające oraz spusty. Kolektor tłoczny wyposażony jest dodatkowo w manometr i przetwornik ciśnienia.

Zestaw hydroforowy sterowany jest przetwornicą częstotliwości firmy Vacon. Sterownie przetwornicą częstotliwości polega na płynnej regulacji parametrów zestawu poprzez zmianę prędkości obrotowej silnika pompy w zależności od zapotrzebowania w wodę. Gdy ciśnienie po stronie tłocznej zestawu hydroforowego obniża się poniżej określonego przez użytkownika przedziału wartości, nastąpi zwiększenie prędkości obrotowej silnika a w rezultacie zwiększenie parametrów pompy. Gdy ciśnienie jest nadal poniżej zadanego przedziału , następuje przypisanie przetwornicy do kolejnej pompy, a pompa którą dotychczas sterowała przetwornica częstotliwości , włączana jest bezpośrednio do sieci energetycznej. Tego rodzaju rozwiązanie umożliwia utrzymanie dokładnej wartości ciśnienia, niweluje uderzenia hydrauliczne oraz powoduje oszczędność energii elektrycznej.

W zestawach hydroforowych sterowanych przetwornicą częstotliwości pompy załączane są przez sterownik mikroprocesorowy na podstawie sygnałów pochodzących od przetwornika ciśnienia. Szafa sterownicza umożliwia zabezpieczenie zestawu hydroforowego przed suchobiegiem, załączanie wyłączanie pomp w takiej kolejności , aby czas pracy każdej z nich był jednakowy, odczyt wszystkich niezbędnych parametrów i 30 alarmów, przekazywanie
danych poprzez dwa interfejsy szeregowe wyświetlanie informacji o pracy układu na dwóch wyświetlaczach LED oraz LCD. Szafa wykonana jest z blachy stalowej malowanej proszkowo . W drzwiach umieszczone są kontrolki sygnalizujące stany pracy oraz sterownik mikroprocesorowy z wyświetlaczem. Szafa sterownicza posiada stopień ochronny IP 54 wg. PN-92/E-08106. Telemetria przepompowni oparta będzie na przekazach danych zawartych w rejestrach sterownika drogą radiową z monitorowanego obiektu do centrali MPW i K
w Rzeszowie.

7.2.Część budowlana

Projektuje się pompownie kontenerową. Konstrukcja kontenera stalowa szkieletowa wykonana ze stali profilowej wypełnionej styropianem, grubość ścian 10 cm . Od strony wewnętrznej i zewnętrznej ściany wykonane są z blachy trapezowej a przestrzeń między blachami wypełniona styropianem. Połączenie kontenera z fundamentem za pomocą kotew N-16 zabetonowanych w fundamencie .
Budynek przykryty dachem z blachy trapezowej ocieplonej styropianem .
Posadzka pompowni wyłożona płytkami z terakoty. Poziom posadzki pompowni wynosi 198.20m n.p.m. Kontener posadowiony będzie na fundamencie betonowym zbrojonym. Konstrukcja ław fundamentowych wg rys. nr 46.
Pomieszczenie pompowni wyposażone będzie w umywalkę,z doprowadzoną wodą ciepłą z termy elektrycznej i zimna oraz kratki ściekowe i zawór ze złączką do węża . Ścieki sanitarne z budynku pompowni będą podłączane do przepompowni ścieków zlokalizowanej obok. W pomieszczeniu pompowni przewidziano osuszacz powietrza oraz piec akumulacyjny.

8.Przepompownie ścieków

Na trasie kanalizacji ciśnieniowej zaprojektowano trzy przepompownie ścieków P1, P2 I

P3.Przepompownie zlokalizowano :P1- na terenie strefy,

P2 – w pobliżu potoku Czarna/ Mrowla / na terenie wsi Zaczernie

P3 – w pobliżu granicy Rzeszowa i granicy gminy Trzebownisko

Przyjęto przepompownie prefabrykowane żelbetowe

z zamontowanymi dwoma pompami

Przepompownia P1 prefabrykowana – zbiornik żelbetowy z betonu B45 DN 2500mm i wysokości H = 4.80m przystosowana do do zamontowania pomp

NP3171.181 – HT o mocy N = 22kW . W przepompowni będą zamontowane dwie pompy/ jedna rezerwowa /żeliwne standardowe o prędkości obrotowej 1460 obr/min włączane naprzemiennie. Pompy te posiadają wirnik półotwarty współpracujący ze specjalnym rowkiem odprowadzającym w wolucie pompy redukujący do minimum ryzyko zatykania się i utrzymujący stałą wysoką sprawność pompowania o podwyższonej odporności na zatykanie.

Przepompownia P2 prefabrykowana – zbiornik żelbetowy z betonu B45 DN 2500mmi wysokości H = 4.00m przystosowana do do zamontowania pomp NP3171.181 – MT

o mocy N = 22kW .W przepompowni będą zamontowane dwie pompy/ jedna rezerwowa /żeliwne standardowe o prędkości obrotowej 1460 obr/min włączane naprzemiennie. Dane pomp jak w pompowni P1.

Przepompownia P3 prefabrykowana – zbiornik żelbetowy z betonu B45 DN 2500mm i wysokości H = 4.10m przystosowana do do zamontowania pomp NP3153.181 – MT

o mocy N = 13.5 kW. W przepompowni będą zamontowane dwie pompy

/ jedna rezerwowa /żeliwne standardowe o prędkości obrotowej 1455 obr/min włączane naprzemiennie. Dane pomp jak w pompowni P1.

Przepompownie wyposażone będą w prowadnice z rur stalowych nierdzewnych , włazy ze stali nierdzewnej, orurowanie ze stali nierdzewnej ,armatura odcinająca z miękkim uszczelnieniem klina. Obsługa zasuw z poziomu terenu,nasada płucząca wraz z pokrywą,przepusty dla przewodów, elementy złączne ze stali nierdzewnej ,drabinka ze stali nierdzewnej wentylacja grawitacyjna z PCV. Dodatkowo przepompownie wyposażone będą w sterownicę z radiowym przesyłaniem danych. Pompy połączone są z układem tłocznym za pomocą stopy sprzęgającej. Sterowanie pomp za pomocą sygnalizatorów poziomu.

Wyposażenie sterownicy wg oferty dostawcy umieszczone jest w szafce z tworzywa sztucznego z obudową zewnętrzną aluminiową o wymiarach 500 x 800x220mm.

Pompownie posadowione będą na fundamentach

a) przepompownia P1 – w poziomie posadowienia zbiornika zalegają grunty nośne

brak wody gruntowej. pod zbiornik wykonać płytę betonową grubości 30 cm z betonu B-20.

b) przepompownia P2 – w poziomie posadowienia zbiornika zalegają grunty kurzawkowe o słabej nośności; woda gruntowa 2,1 m poniżej terenu. wykop należy odwodnić , grunt ustabilizować pospółką z przekładkami z geowłókniny – grubość warstwy – ca 0,50 m. Na ustabilizowanym podłożu wykonać płytę fundamentową z betonu B- 20 grub. 0,30 m zbrojoną siatką dołem i górą .

c)przepompownia P3 – posadowienie zbiornika – jak dla przepompowni P1.

Telemetria przepompowni oparta będzie na przekazach danych zawartych w rejestrach sterownika , drogą radiową z monitorowanego obiektu do centrali MPW i K.w Rzeszowie.

9.Obliczenia technologiczne

W związku z brakiem danych dotyczących przyszłych inwestorów dla terenu strefy S1+ S2/docelowe/ obliczenie zapotrzebowania wody przyjęto za pomocą scalonych wskaźników zapotrzebowania na wodę oraz odprowadzanych ścieków sanitarnych

Powierzchnia terenu wynosi brutto 125 ha

Powierzchnia obliczeniowa netto wynosi 70% powierzchni brutto minus 20% na drogi i parkingi

Powierzchnia netto wynosi:

F = 125 ha * 0.7 – 0.2*87.5 = 70 ha

Wskaźnik zapotrzebowania wody i ilości ścieków przyjęto wg wytycznych do programowania zapotrzebowania wody i ilości ścieków w miejskich jednostkach osadniczych - przyjęto 1.0 dla przemysłu niewodochłonnego

Stąd max zapotrzebowanie wody dla celów gospodarczych wyniesie:

Q gosp = 70 ha * 1.0 = 70l/sek = 252m3/godz

Dla celów p.poż . przyjęto czynne równocześnie cztery hydranty fi 80mm o wydajności po 10l/sek każdy

Q p.poż = 40 + 0.15*70 = 50.5 l/sek

Wodociąg tranzytowy dobrano na max zapotrzebowanie wody dla celów gospodarczych :

od włączenia do magistrali wodociągowej - do pompowni wody przyjęto przewód fi 315*18.7mm PN 10 V = 1.2m/sek

od pompowni wody do węzła W 45 przyjęto przewód fi 315*28.6mm PN 16 V = 1.16m/sek

Obliczenie strat na trasie wodociągu:

na odcinku od włączenia do magistrali wodociągowej - do pompowni wody

H = 3341* 0.0042 = 14.0m

na odcinku od pompowni wody do węzła W45

H = 2419* 0.0057 = 13.80m

Obliczenie wymaganego ciśnienia w sieci wodociągowej na wlocie do strefy w węźle W45

Rzędna osi wodociągu w węźle W45 - 208.45

wymagane ciśnienie w węźle W 45 - 50.00

Wymagana rzędna linii ciśnień w węźle W45 258.45

Rzędna osi kolektora tłocznego w pompowni wody wynosi - 199.14

rzędna osi rurociągu w miejscu włączenia do magistrali fi 500 205.59

ciśnienie w sieci wodociągowej w miejscu włączenia 20.00

rzędna linii ciśnienia w miejscu włączenia do magistrali fi 500 225.59

Rzędna linii ciśnień na wlocie do pompowni:

225.59-14.00 = 211.59

Ciśnienie w sieci na wlocie do pompowni mierzone do rzędnej kolektora tłocznego wynosi:

211.59 – 199.14 = 12.45m

Wymagana wysokość tłoczenia pomp :

258.45 + 13.80 = 272.25

272.25 – 211.59 = 60.66 m

Wymagana rzędna linii ciśnienia na wylocie z pompowni wody:

199.14+ 60.66 + 12.45 = 272.25m n p m

Przyjęto dla w.w potrzeb zestaw pompowy ZHPJM 65.250.4.Z.P z szafą sterowniczą PZH- PLC – 4*22k W z programem monitoringu.

Obliczenie ilości ścieków

Ilość ścieków przyjęto 0.9 ilości zużytej wody

Stąd ilość odprowadzanych ścieków sanitarnych dla strefy S1 + S2 / docelowo wynosi

Q = 70 * 0.9 = 63 l/sek = 227m3/godz

Na trasie kanału ciśnieniowego zaprojektowano trzy przepompownie ścieków

Zaprojektowano kanał o średnicy 315*18.7 PE PN 10

Przepompownia P1

Przepływ całkowity Q = 63l/sek

Prędkość przepływu V = 1.0m/sek

Strata ciśnienia na długości L = 3830 m H = 15.6 m

Podnoszenie całkowite h =21.8 m

Przyjęto pompownie fi 2500 mm wyposażoną w dwie pompy NP3171.181 HT

N = 2 * 22.0 kW

Przepompownia P2

Przepływ całkowity Q = 63l/sek

Prędkość przepływu V = 1.0m/sek

Strata ciśnienia na długości L = 1289.0 m H = 5.9 m

Podnoszenie całkowite h = 20.2 m

Przyjęto pompownie fi 2500mm wyposażoną w dwie pompy NP3171.181 MT

N = 2* 22.0 kW

Przepompownia P3

Przepływ całkowity Q = 63l/sek

Prędkość przepływu V = 1.0m/sek

Strata ciśnienia na długości L = 2150m H = 9.3m

Podnoszenie całkowite h =11.7m

Przyjęto pompownie fi 2500mm wyposażoną w dwie pompy NP3153.181 NT

N = 2* 13.0 kW

SPIS DECYZJI, WARUNKÓW PRZYŁĄCZENIA

- "Warunki techniczne przyłączenia do sieci wodociągowej terenów PPNT strefa S1,S2,S3 w Jasionce pismo znak TT-401/911/2008 z dnia 02.09.2008r – wydane przez MPWiK Rzeszów
- "Warunki techniczne przyłączenia do miejskiej sieci kanalizacji sanitarnej inwestycji Rozbudowa PPNT – II etap w Jasionce" pismo znak TT-401/23/2009 z dnia 16.01.2009r – wydane przez MPWiK Rzeszów
- uzupełnienie warunków technicznych przyłączenia do miejskiej sieci kanalizacji sanitarnej inwestycji j.w. pismo znak TT-401/83/2009 z dnia 30.01.2009r – wydane przez MPWiK Rzeszów
- Protokół ze spotkania w sprawie zaopatrzenia w wodę i odprowadzenia ścieków ze strefy S-1-3 w Jasionce z dnia 25.02.2009
- Protokół ze spotkania w sprawie zaopatrzenia w wodę i odprowadzenia ścieków ze strefy S-1-3 w Jasionce z dnia 4.03.2009
- Warunki na wykonanie przekroczeń potoku i rowów melioracyjnych kolektorem wodociągowym i kanalizacji tłocznej w m. Zaczernie gmina Trzebownisko wydane przez Podkarpacki Zarząd Melioracji i Urządzeń Wodnych pismo znak IRZ- 255/09 z dnia 3.04.2009r
- "Warunki techniczne skrzyżowania kanalizacji sanitarnej tłocznej oraz wodociągu z gazociągiem wysokiego ciśnienia DN 700 w m. Zaczernie wydane przez Operatora Gazociągów Przesyłowych GAZ-SYSTEM S.A. Oddział w Tarnowie pismo znak TT-4528-158/08 JAS/ GR/01 z dnia 29-04-2009 r.
- Warunki na przebudowę istn. przyłącza gazu do bud. mieszk. Wydane przez Karpacką Spółkę Gazownictwa sp. z o.o. w Tarnowie Oddział Zakład Gazowniczy w Rzeszowie pismo znak KSGIII/RDG/68a/49/1/09 z dnia 15.05.2009r
- Warunki techniczne zabezpieczenia istn. gazociągu w skrzyżowaniu z proj. drogą dojazdową do pompowni wody oraz przepompowni ścieków wydane przez Karpacką Spółkę Gazownictwa sp. z o.o. w Tarnowie Oddział Zakład Gazowniczy w Rzeszowie pismo znak KSGIII/OTE/69a/107/09 z dnia 23.06.2009r
- Warunki techniczne przekroczenia proj. sieci wodociągowej fi 315 oraz kan. sanit. tłocznej fi 315 z magistralą ciepłowniczą MPEC/522/15/1041/09 z dnia 14.05.2009r
- Warunki przekroczenia zjazdu z A-4 Oddział w Rzeszowie Generalnej Dyrekcji Dróg Krajowych i Autostrad pismo znak GDDKiA O/RZ.Z-3jk-435-lok-A-24/09 z dnia 14.05.2009r

  Warunki przekroczenia drogi powiatowej wodociągiem i kanalizacją w Zaczerniu Zarząd Dróg Powiatowych w Rzeszowie pismo znak ZDP-9-DPD/435p/10/2009 z dnia 30.03.2009r
- Warunki zabezpieczenia kabli energetycznych wydane przez PGE Dystrybucja Rzeszów sp. z o.o. Pismo znak R7-2007/OM-XXIV /2009 z dnia 4-06-2009 r.
- Warunki zabezpieczenia kabli energetycznych wydane przez PGE Dystrybucja Rzeszów sp. z o.o.pismo znak RDE-7-2830/OM-XXI /2009 z dnia 28-07-2009 r.
- „Warunki techniczne zabezpieczenia projektowanego kabla teletechnicznego na terenie strefy S1-3 Podkarpackiego Parku Naukowo-Technologicznego" wydane przez rtt Rzeszowskie Towarzystwo Telekomunikacyjne pismo znak RTT/AT/0117/09 z dnia 25.06.2009r
- „Warunki techniczne zabezpieczenia istniejącego kabla teletechnicznego na terenie strefy S1-3 PPNT" wydane przez Komendę Wojewódzką Policji w Rzeszowie pismo znak LI-925/2009 z dnia 17.07.2009r
- Decyzja o ustaleniu lokalizacji inwestycji celu publicznego pismo znak BR-7331 /213/09 z dnia 06.10.2009r.

SPIS UZGODNIEŃ:

- Uzgodnienie z Podkarpackim Zarządem Melioracji i Urządzeń Wodnych pismo znak IRZ-505/587/09 z dnia 30.07.2009
- Uzgodnienie skrzyżowania projektowanej drogi, kanalizacji sanitarnej, deszczowej, wodociągu i gazociągu z istniejącym gazociągiem wysokiego ciśnienia DN 100 w m. Rudna Mała przez GAZ-SYSTEM S.A. Oddział w Tarnowie pismo znak TT-4528-219/09 Jas/GG/02 z dnia 26.08.2009r
- Uzgodnienie przekroczenia proj. kanalizacją sanitarną ciśnieniową fi 315mm i proj. wodociągiem fi 315 autostrady A-4 z Oddziałem w Rzeszowie Generalnej Dyrekcji Dróg Krajowych i Autostrad pismo znak GDDKiA O-RZ.Z-3-7,4-435 -LOK- 60/09 z dnia 30 09. 2009r
- Opinia ZUDP NR 1020/2009 z dnia 09.09.2009r
- Opinia ZUDP NR 1639/2009 z dnia 14.09.2009r
- Opinia ZUDP NR 1553/2009 z dnia 29.09.2009r
- Uzgodnienie przekroczenia proj. kanalizacją sanitarną ciśnieniową fi 315mm i proj. wodociągiem fi 315 drogi powiatowej z Zarządem Dróg Powiatowych w Rzeszowie pismo znak ZDP-9/D-P-D/ 435d/88/09 z dnia 15.10.2009r
- Opinia ZUDP NR 1394/2009 z dnia 18.11.2009r

MPWiK
MIEJSKIE PRZEDSIĘBIORSTWO WODOCIĄGÓW I KANALIZACJI
SPÓŁKA Z OGRANICZONĄ ODPOWIEDZIALNOŚCIĄ
35-055 Rzeszów, ul. Naruszewicza 18
tel. centr. (017) 85 09 600, 85 35 231, sekretariat 85 36 723, fax 85 09 658, 85 35 023
www.mpwik.rzeszow.pl sekretariat@mpwik.rzeszow.pl
Bank PEKAO S.A. II Oddział Rzeszów 29124026141111000030596242
NIP 813-33-06-033 REGON 691766988
Sąd Rejonowy w Rzeszowie KRS 0000185541 Kapitał Zakładowy 144 945 000,00 zł

TT-401/911/2008

Rzeszów 2008.09.02

WPŁYNĘŁO
17 PAŹ. 2008
SEKRETARIAT
podpis 2784

RZESZOWSKA AGENCJA
ROZWOJU REGIONALNEGO
35-959 RZESZÓW ul. Szopena 51

WARUNKI TECHNICZNE PRZYŁĄCZENIA

do sieci wodociągowej terenów Podkarpackiego Parku Naukowo Technologicznego – Strefa S1-1, S1-2, S1-3 w Jasionce.

I. Doprowadzenie wody.

1) Doprowadzenie wody w ilości 35 dm^3/s można przewidzieć z magistrali wodociągowej z rur stalowych Φ 500mm, zaznaczonej na załączonej mapie kolorem niebieskim. Włączenie do wskazanej sieci należy zaprojektować poprzez trójnik i układ trzech zasuw.
2) Wodociąg należy zaprojektować o średnicy min. 250mm z rur PE na ciśnienie 1,0 MPa.
3) Ciśnienie wody we wskazanej sieci wodociągowej waha się w granicach 0,20-0,23 MPa.
4) Projektowane zasuwy wodociągowe należy przewidzieć z zamknięciem miękkim. Dla zasuw zlokalizowanych w terenach utwardzonych stosować obudowy teleskopowe.
5) Pomiar wody zlokalizować w studni wodomierzowej usytuowanej na terenie miasta przy granicy Rzeszowa z Gminą Trzebownisko. Studnię należy odwodnić do kanalizacji deszczowej. Wodomierz należy zabezpieczyć przed działaniem niskich temperatur.
6) Przed i za wodomierzem stosować zasuwy lub przepustnice. Za wodomierzem należy zaprojektować spust, stosować zawory przelotowe kulowe. Zawór za wodomierzem powinien posiadać kurek ze spustem. Za wodomierzem należy zamontować zawór antyskażeniowy zabezpieczający sieć wodociągową przed wtórnym zanieczyszczeniem zgodnie z normą PN-EN 1717:2003 i zasuwę lub przepustnicę.
7) Na wykonanym wodociągu przed zasypaniem ułożyć taśmę lokalizacyjno-ostrzegawczą z wkładką metalową na głębokości 40 cm od terenu.

II. Uwagi i zalecenia.

1) Przyłączenie do sieci wodociągowej będzie możliwe po zamontowaniu wodomierza i spisaniu z tut. przedsiębiorstwem umowy na dostawę wody.
2) Włączenie projektowanego wodociągu do sieci miejskiej należy zlecić w Dziale Sieci tut. przedsiębiorstwa.
3) Z chwilą podjęcia decyzji o przyłączeniu do sieci należy przed uzgodnieniem projektu budowlanego spisać z tut. przedsiębiorstwem umowę przyłączeniową w której zostaną określone obowiązki stron na etapie budowy i w okresie użytkowania uzbrojenia. Warunki techniczne są ważne wraz z podpisaną umową przyłączeniową.
4) W przypadku przekazania uzbrojenia na majątek tut. przedsiębiorstw Inwestor przedłoży umowy na nieodpłatne wejście w teren lokalizacji uzbrojenia celem prowadzenia przez MPWiK eksploatacji i remontów oraz usuwania awarii. Druk umowy w załączeniu. Podpisaną umowę wraz z wypisami i wyrysami z rejestru gruntów należy dostarczyć do MPWiK przy spisywaniu protokołu odbioru.

Usługi geodezyjne * Wykrywanie nieszczelności w sieciach wodociągowych i kanalizacyjnych * Wykonawstwo sieci wodociągowych i kanalizacyjnych * Usługi projektowe * Usługi sprzętem specjalistycznym (wod.-kan.) * Telewizyjna inspekcja sieci wodociągowych i kanalizacyjnych * Przewijanie silników elektrycznych * Pomiary elektryczne * Usługi transportowe * Naprawa i legalizacja wodomierzy * Badania laboratoryjne wody i ścieków * Serwisowanie i naprawy pogwarancyjne pomp i mieszadeł firmy FLYGT i innych

5) Na powyższe należy opracować dokumentację projektową zgodnie z przepisami Prawa Budowlanego i przepisami z nim związanymi.
6) W tut. przedsiębiorstwie należy uzgodnić projekt branżowy. Jeden egzemplarz uzgodnionej dokumentacji pozostaje w MPWiK - Rzeszów.
7) Materiały zastosowane do budowy uzbrojenia muszą spełniać warunki określone w odpowiednich normach przedmiotowych oraz posiadać atesty zgodnie z Rozporządzeniem Ministra Spraw Wewnętrznych i Administracji z dnia 5 sierpnia1998r.
8) Na przejście projektowanym uzbrojeniem przez tereny nie będące własnością Inwestora należy uprzednio uzyskać pisemną zgodę właścicieli poszczególnych parcel.
9) Warunki są ważne z załącznikiem graficznym. W przypadku nie podjęcia realizacji przyłączenia do sieci niniejsze warunki tracą ważność po upływie dwóch lat.
10) Roboty budowlane wykonywać może firma lub osoba posiadająca odpowiednie uprawnienia.
11) O rozpoczęciu budowy należy powiadomić pisemnie tut. przedsiębiorstwo podając dane personalne lub nazwę firmy oraz adres i numer uprawnień budowlanych.
12) Do odbioru końcowego należy przedłożyć 2 egz. inwentaryzacji powykonawczej wykonanego uzbrojenia.
13) Na doprowadzenie wody na niniejszych warunkach **należy uzyskać pisemną zgodę Urzędu Gminy Trzebownisko** gdyż rozbudowa sieci na terenie gminy jest zadaniem własnym Gmin zgodnie z „Ustawą o samorządzie gminnym" z dnia 8 marca 1990r. Zgodę należy dołączyć do projektu składając go do uzgodnienia w tut. przedsiębiorstwie.

DYREKTOR D/S TECHNICZNYCH
PROKURENT
inż. Bogumiła Hołub

Załączniki:
plan sytuacyjno-wysokościowy
faktura

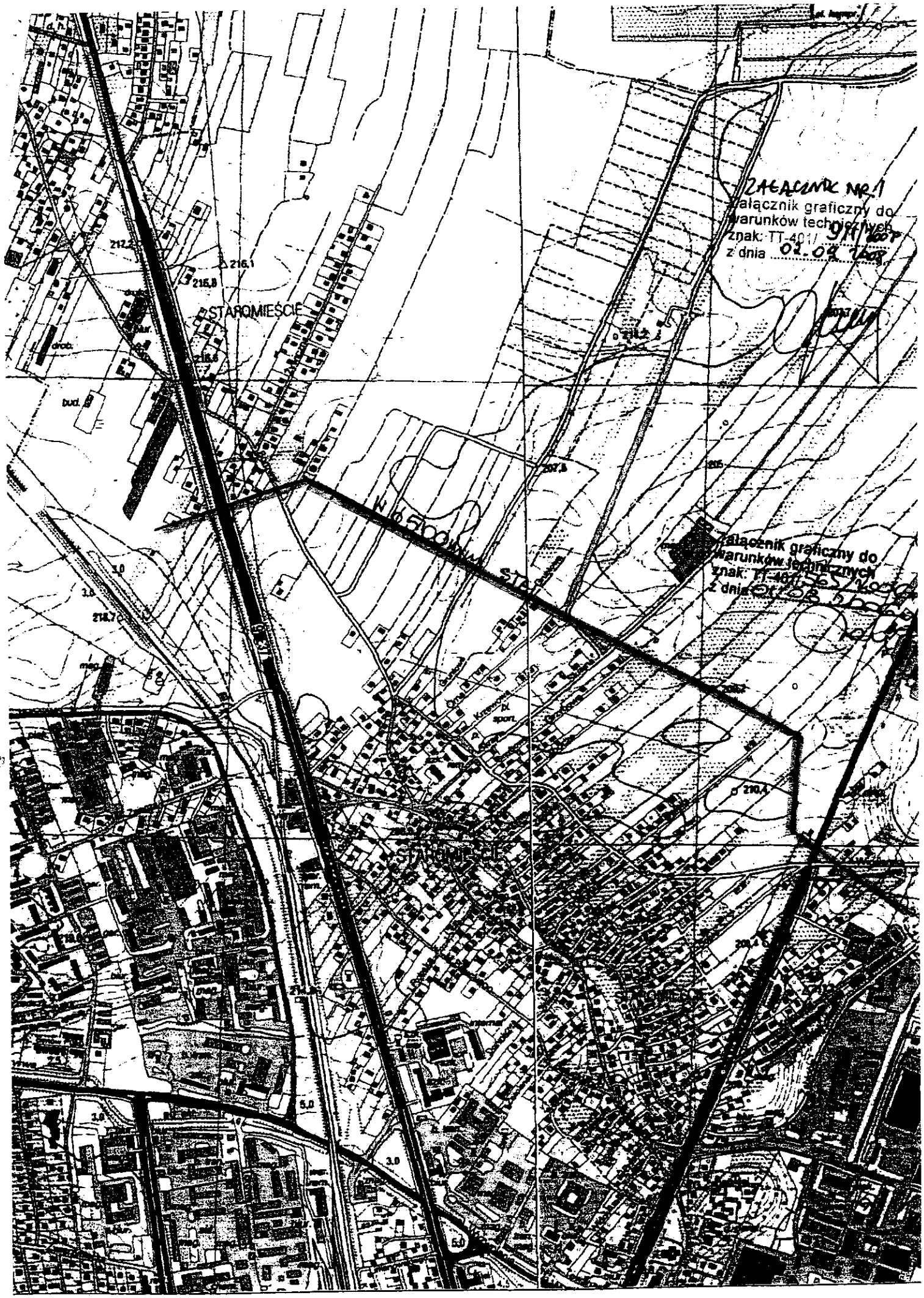
ZAŁĄCZNIK NR 1
Załącznik graficzny do warunków technicznych
znak: TT-401/ 91/2007
z dnia 02.02.2008
STAROMIEŚCIE
N 650 mm
Załącznik graficzny do warunków technicznych
znak: TT-401/ 365/2008
z dnia 01.08.2008
STAROMIEŚCIE

ENDA;

GRANICA OPRACOWANIA

STRUKTURY PRZESTRZENNE

TERENY OBSZARU S1

TERENY ZALEWOWE Q 1%

GRANICA I OTNINKA

DG DROGA GMINNA

A4 PLANOWANA AUTOSTRADA

E 219 PLANOWANA DROGA EKSPRESOWA

KANALIZACJA DESZCZOWA PORTU LOTNICZEGO "RZESZÓW"

ISTNIEJĄCA GRAWITACYJNA KANALIZACJA DESZCZOWA

ISTNIEJĄCE WYLOTY DO CIEKÓW

KANALIZACJA DESZCZOWA AEROKLUBU RZESZOWSKIEGO I OŚRODKA SZKOLENIOWEGO LOTNICTWA P.Rz.;

ISTNIEJĄCA GRAWITACYJNA KANALIZACJA DESZCZOWA

PROJEKTOWANA ELEMENTY ODWODNIENIA PARKU NAUKOWO - TECHNOLOGICZNEGO

PROJEKTOWANY CIEK WODNY

MODERNIZACJA ISTNIEJĄCEGO CIEKU

PROJEKTOWANE OBWAŁOWANIA

MPWiK

MIEJSKIE PRZEDSIĘBIORSTWO WODOCIĄGÓW I KANALIZACJI
SPÓŁKA Z OGRANICZONĄ ODPOWIEDZIALNOŚCIĄ
35-055 Rzeszów, ul. Naruszewicza 18
tel. centr. (017) 85 09 600, 85 35 231, sekretariat 85 36 728, fax 85 09 658, 85 35 483
www.mpwik.rzeszow.pl sekretariat@mpwik.rzeszow.pl
Bank PEKAO S.A. II Oddział Rzeszów 29124026141111000039596242
NIP 813-33-36-039 REGON 691766988
Sąd Rejonowy w Rzeszowie KRS 0000185541 Kapitał Zakładowy 150 928 000,00 zł

TT-401/23/2009

Rzeszów 2009-01-16

RZESZOWSKA AGENCJA
ROZWOJU REGIONALNEGO
35-959 RZESZÓW ul. Szopena 51

WARUNKI TECHNICZNE
przyłączenia do miejskiej sieci kanalizacji sanitarnej inwestycji pn. „Rozbudowa Parku Naukowo-Technologicznego – II etap" w Jasionce.

I. Przyłączenie do kanalizacji sanitarnej.

1) Odprowadzenie ścieków w ilości 35,0 dm^3/s można przewidzieć do miejskiej kanalizacji sanitarnej ф800 mm zlokalizowanej w rejonie ul. Lubelskiej i Wioślarskiej w Rzeszowie, zaznaczonej na planie sytuacyjnym kolorem brązowym.

2) Warunkiem włączenia i odprowadzenia ścieków z projektowanych obiektów zlokalizowanych na terenie miejscowości Jasionka będzie zamontowanie na włączeniu do sieci kanalizacji sanitarnej miasta Rzeszowa przepływomierza i zawarcie stosownej umowy z MPWiK na odprowadzenie ścieków.

II. Opomiarowanie ścieków dla celów rozliczeniowych.

A. Przepływomierz na kanale grawitacyjnym.

1) Przepływomierz należy zlokalizować na terenie gminnym przy granicy z miastem Rzeszów. W celu zabudowy przepływomierza należy wykonać odcinek pomiarowy o długości około 6,0 mb o spadku 1% składający się z trzech studzienek, dwie skrajne dla redukcji średnicy kolektora a środkową dla zabudowy czujnika pomiarowego.

2) Urządzenie pomiarowe winno charakteryzować się dobrą dokładnością pomiarową nie mniejszą od dokładności wodomierzy (+/-1%), bezobsługowością i bezawaryjnością. MPWiK zaleca stosować elektromagnetyczne przepływomierze dla przepływów grawitacyjnych z zabudowanym rejestratorem przepływu o nazwie PARTI-MAG firmy ABB. Czujnik przepływomierza o średnicy DN 150mm (najmniejsza średnica katalogowa) posiada zakres pomiarowy od 0.9 l/s do 18.1 l/s. W celu wyrównania elektrycznego potencjału ścieków z potencjałem obudowy czujnika, czujnik uziemić. W przypadku zastosowania na przewód tłoczny tworzywa typu PE lub PCV zastosować pierścienie uziemiające zamontowane pomiędzy kołnierzami przepływomierza (zgodnie z DTR przepływomierza).

Czujnik pomiarowy:
- połączenie kołnierzowe wg DIN 2501, PN10,
- wersja rozdzielna czujnika i przetwornika,
- materiał wykładziny stosowny do ścieków,
- elektrody pomiarowe i odniesienia odporne na ścieranie piaskiem i trawieniem ściekami,

3) Elektryczne urządzenie zliczające – przetwornik przepływomierza umieścić w szafce pomiarowej o klasie obudowy IP65, ogrzewanej i wentylowanej wraz z urządzeniem

Usługi geodezyjne ✱ Wykrywanie nieszczelności w sieciach wodociągowych i kanalizacyjnych ✱ Wykonawstwo sieci wodociągowych i kanalizacyjnych ✱ Usługi projektowe ✱ Usługi sprzętem specjalistycznym (wod.-kan.) ✱ Telewizyjna inspekcja sieci wodociągowych i kanalizacyjnych ✱ Przewijanie silników elektrycznych ✱ Pomiary elektryczne ✱ Usługi transportowe ✱ Naprawa i legalizacja wodomierzy ✱ Badania laboratoryjne wody i ścieków ✱ Serwisowanie i naprawy pogwarancyjne pomp i mieszadeł firmy FLYGT i innych

podtrzymującym zasilanie (UPS) oraz licznikiem przerw w zasilaniu elektrycznym i czasu trwania. Całość urządzeń przystosować na oplombowania. Szafkę zabudować na cokole betonowym o wysokości od 40 do 50cm nad poziomem terenu. Całość ogrodzić siatką do wysokości 1,6m. Do szafki poprzez złącze licznikowe doprowadzić napięcie 230V, 50 Hz umożliwiające pobór energii elektrycznej na poziomie 1 kW.

4) Przepływomierz

- Musi posiadać certyfikat ISO 9001 oraz CE,
- Musi spełniać wymagania dyrektywy europejskiej MID w części dotyczącej urządzeń pomiarowych dla celów rozliczeniowych,
- Urządzenie pomiarowe musi posiadać świadectwo sprawdzenia lub protokół kalibracji przepływomierza „na mokro" na stanowisku posiadającym akredytację, dla minimum pięciu punktów z zakresu pomiarowego wraz z określeniem dokładności pomiaru,

B. Przepływomierz na rurociągu ciśnieniowym np.: przewód tłoczny pompowni ścieków.

Należy zastosować przepływomierz elektromagnetyczny do przepływów w przewodach o całkowitym wypełnieniu w skład którego wchodzi czujnik przepływu i urządzenie zliczające – przetwornik.

1. Czujnik pomiarowy:

- połączenie kołnierzowe wg DIN 2501, PN10,
- wersja rozdzielna czujnika i przetwornika,
- błąd pomiaru (+/-) 1% wartości mierzonej,
- materiał wykładziny stosowny do ścieków,
- elektrody pomiarowe i odniesienia oraz pustej rury odporne na ścieranie piaskiem i trawieniem ściekami,
- stopień ochrony obudowy czujnika (wykonanie obudowy) IP 68

2. Przetwornik pomiarowy:

- obudowa naścienna, stopień ochrony IP65
- napięcie zasilania 230V, 50 Hz,
- wskaźnik wartości chwilowej oraz liczniki do pomiaru przepływu w przód i w tył,
- wyjście prądowe aktywne, 0/4-20mA wartości chwilowej,
- programowalne, pasywne wyjście impulsowe totalizacji,
- wyjście dwustanowe dla kierunku przepływu i pustej rury czujnika,
- wyjście dwustanowe dla awarii przepływomierza.

Czujnik przepływomierza należy zabudować bezpośrednio na przewodzie tłocznym zachowując proste odcinki o minimalnej długości odpowiednio: 5 średnic przed i 3 średnice za czujnikiem. Średnice należy tak dobrać by prędkość przepływu minimalna w czujniku wynosiła 0.5m/s a maksymalna około 3m/s stosując zwężki redukcyjne. Ponadto w celu wyrównania elektrycznego potencjału ścieków z potencjałem obudowy czujnika, czujnik uziemić. W przypadku zastosowania na przewód tłoczny tworzywa typu PE lub PCV zastosować pierścienie uziemiające zamontowane pomiędzy kołnierzami przepływomierza (zgodnie z DTR przepływomierza).
Przetwornik zasilić z urządzenia podtrzymującego napięcie z wewnętrznych baterii (UPS) tak by zapewniło zasilanie na minimum 6 godzin poprawnej pracy przepływomierza. W celu określenia czasu przerwy w zasilaniu przepływomierza w skrajnym przypadku (uszkodzenie lub rozładowanie baterii UPS) w bezpośrednim jego sąsiedztwie umieścić licznik ilości i sumarycznego czasu trwania zaników zasilania typu ALF_FZN.
Przetwornik i licznik wyposażyć w otwory do założenia plomb. Całość umieścić w łatwo dostępnym miejscu w pomieszczeniu o temperaturze nie przekraczającej -10°C.
Przepływomierz:

- Musi posiadać certyfikat ISO 9001 oraz CE,
- Musi spełniać wymagania dyrektywy europejskiej MID w części dotyczącej urządzeń pomiarowych dla celów rozliczeniowych,

- Urządzenie pomiarowe musi posiadać świadectwo sprawdzenia lub protokół kalibracji przepływomierza „na mokro" na stanowisku posiadającym akredytację, dla minimum pięciu punktów z zakresu pomiarowego wraz z określeniem dokładności pomiaru

III. Uwagi i zalecenia.

1) Przyłączenie do miejskiej sieci kanalizacyjnej będzie możliwe po zamontowaniu przepływomierza i spisaniu z tut. przedsiębiorstwem umowy na dostawę wody i odbiór ścieków.
2) Włączenie kanalizacji sanitarnej do sieci miejskiej należy wykonać pod nadzorem MPWiK Rzeszów.
3) Z chwilą podjęcia decyzji o przyłączeniu do sieci należy przed uzgodnieniem projektu branżowego spisać z tut. przedsiębiorstwem umowę przyłączeniową w której zostaną określone obowiązki stron na etapie budowy i w okresie użytkowania uzbrojenia.
4) W przypadku przekazania uzbrojenia na majątek Gminy Miasto Rzeszów Inwestor przedłoży umowy na nieodpłatne wejście w teren lokalizacji uzbrojenia celem prowadzenia przez MPWiK eksploatacji i remontów oraz usuwania awarii. Druk umowy w załączeniu. Podpisaną umowę wraz z wypisami i wyrysami z rejestru gruntów należy dostarczyć do MPWiK przy spisywaniu protokołu odbioru.
5) Na powyższe należy opracować dokumentację projektową zgodnie z przepisami Prawa Budowlanego i przepisami z nim związanymi.
6) W tutejszym przedsiębiorstwie należy uzgodnić projekt branżowy. Jeden egzemplarz uzgodnionej dokumentacji pozostaje w MPWiK – Rzeszów.
7) Materiały zastosowane do budowy kanalizacji muszą spełniać warunki określone w odpowiednich normach przedmiotowych oraz posiadać atesty zgodnie z Rozporządzeniem Ministra Spraw Wewnętrznych i Administracji z dnia 5 sierpnia1998r.
8) Na przejście projektowanym uzbrojeniem przez tereny nie będące własnością Inwestora należy uprzednio uzyskać pisemną zgodę właścicieli poszczególnych parcel.
9) Warunki są ważne z załącznikiem graficznym. W przypadku nie podjęcia realizacji przyłączenia do sieci niniejsze warunki tracą ważność po upływie dwóch lat.
10) Roboty budowlane wykonywać może firma lub osoba posiadająca odpowiednie uprawnienia.
11) O rozpoczęciu budowy należy powiadomić pisemnie tut. przedsiębiorstwo podając dane personalne lub nazwę firmy oraz adres i numer uprawnień budowlanych.
12) Do odbioru końcowego należy przedłożyć 2 egz. inwentaryzacji powykonawczej wykonanego uzbrojenia kanalizacyjnego.

PREZES ZARZĄDU

mgr inż. Adam Tunia

Załączniki:
plan sytuacyjno-wysokościowy
faktura

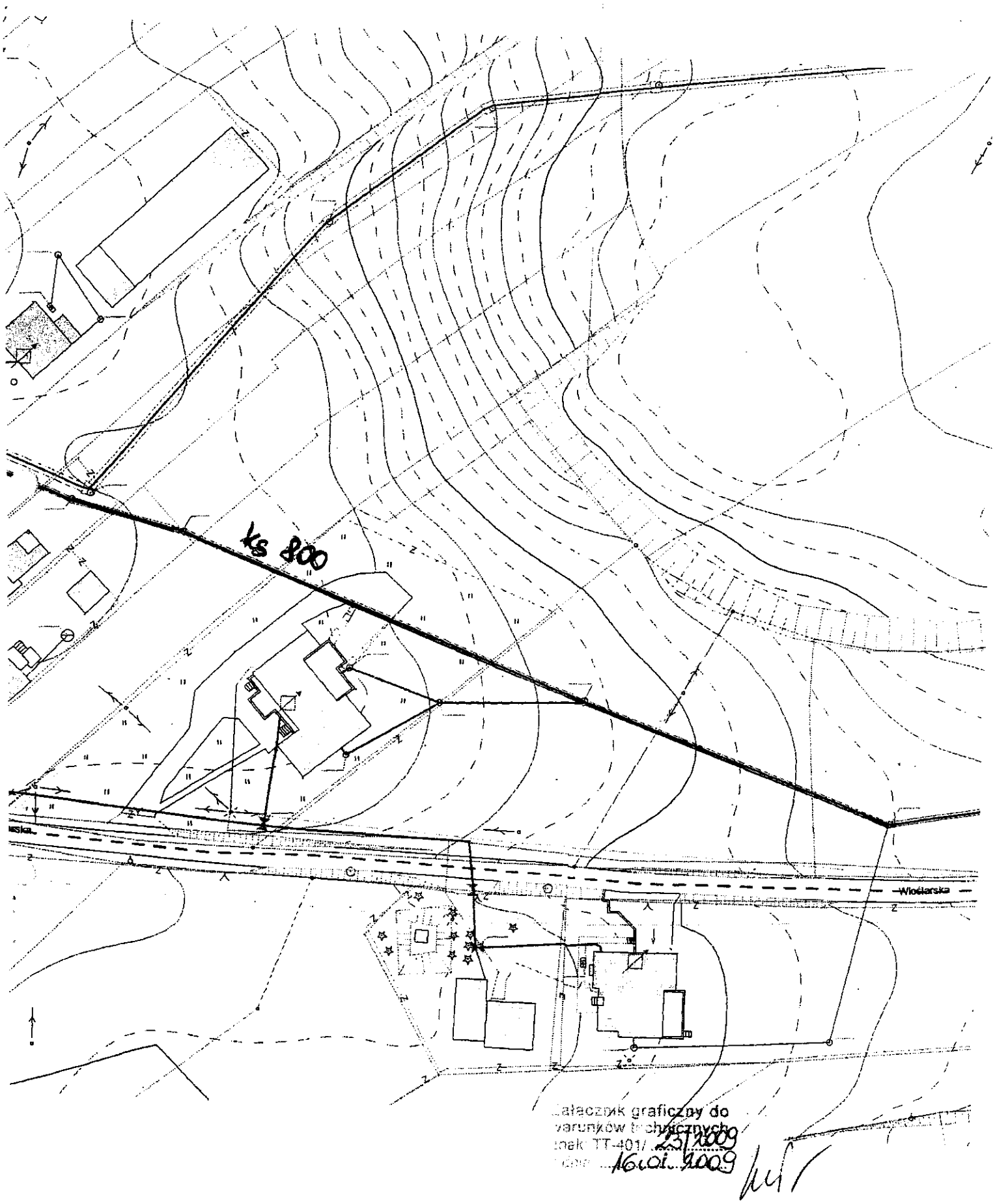
Ks 800
Włościańska
Załącznik graficzny do
warunków technicznych
znak: TT-401/ 23/2009
z dnia 16.01.2009

MPWiK
MIEJSKIE PRZEDSIĘBIORSTWO WODOCIĄGÓW I KANALIZACJI
SPÓŁKA Z OGRANICZONĄ ODPOWIEDZIALNOŚCIĄ
35-055 Rzeszów, ul. Naruszewicza 18
tel. centr. (017) 85 09 600, 85 35 231, sekretariat 85 36 728, fax 85 09 658, 85 35 483
www.mpwik.rzeszow.pl sekretariat@mpwik.rzeszow.pl
Bank PEKAO S.A. II Oddział Rzeszów 29124026141111000039596242
NIP 813-33-36-039 REGON 691766988
Sąd Rejonowy w Rzeszowie KRS 0000185541 Kapitał Zakładowy 150 928 000,00 zł

WPŁYNĘŁO DNIA 04 LUT. 2009 SEKRETARIAT RARR S.A. podpis 607

CZP/ CPM

TT-401/83/2009

Rzeszów 2009-01-30

RZESZOWSKA AGENCJA
ROZWOJU REGIONALNEGO
35-959 RZESZÓW ul. Szopena 51

Dotyczy: przyłączenia do miejskiej sieci kanalizacji sanitarnej inwestycji pn. „Rozbudowa Parku Naukowo-Technologicznego – II etap" w Jasionce.

W uzupełnieniu do wydanych warunków technicznych TT-401/23/2009 z dnia 16.01.2009 informujemy, że przyłączenie do wskazanej sieci kanalizacji sanitarnej ϕ800mm można zaprojektować w dowolnym miejscu sieci zlokalizowanej pomiędzy ul. Warszawską a ul. Lubelską jak również w rejonie ul. Wioślarskiej. Włączenie należy wykonać w istniejącej lub projektowanej komorze.

Z poważaniem

DYREKTOR DS. TECHNICZNYCH
ZASTĘPCA DYREKTORA
inż. Bogdan Hołub

Otrzymują:
1.Adresat
2.Aa.

Usługi geodezyjne ✸ Wykrywanie nieszczelności w sieciach wodociągowych i kanalizacyjnych ✸ Wykonawstwo sieci wodociągowych i kanalizacyjnych ✸ Usługi projektowe ✸ Usługi sprzętem specjalistycznym (wod.-kan.) ✸ Telewizyjna inspekcja sieci wodociągowych i kanalizacyjnych ✸ Przewijanie silników elektrycznych ✸ Pomiary elektryczne ✸ Usługi transportowe ✸ Naprawa i legalizacja wodomierzy ✸ Badania laboratoryjne wody i ścieków ✸ Serwisowanie i naprawy pogwarancyjne pomp i mieszadeł firmy FLYGT i innych

Uwagi dotyczące wydawanych warunków dla przepompowni ścieków

1. W szafce sterowniczej zastosować :
   Sterownik, który powinien posiadać port RS-232 z protokołem MODUS-RTU celem wyczytania rejestrów wewnętrznych sterownika.
   Dane zbierane przez sterownik:
   - poziom ścieków
   - przepływ ścieków chwilowy i sumaryczny
   - praca pomp
   - awaria pomp z wyłączników termicznych i czujników wewnętrznych pomp
   - brak właściwego zasilania (z czujnika asymetrii sieci)
   - zanik napięcia sieciowego (sygnał z zasilacza – wyjście techniczne OC 50 mA)
   - awaria zasilacza (sygnał z zasilacza – wyjście techniczne OC 50 mA)
   - pobór prądu przez pompy

   Radiomodem **firmy RACOM Typ MR437.0M1C-N-N-232-N-N**
   oraz :
   - ochronnik antenowy dla radiomodemu typ: SPKO-N50-050-0,5G-B
   - złącza typu N pomiędzy radiomodemem odgromnikiem a anteną
   - gniazdo zasilania jednofazowe zabezpieczone wyłącznikiem różnicowoprądowym
   - oświetlenie wewnętrzne z wyłącznikiem

   Zasilacz: **firmy PULSAR Typ PSU-B/A-13,8V/L-2A/1/EL-TRP-7Ah/MC**
   z akumulatorem.

2. Zaprojektować maszt antenowy z antena kierunkową RADMOR 3289 wyk.1.
3. Przy konfiguracji przekazu danych należy skontaktować się ze służbami MPWiK Sp. z o.o. tel. 669 983 154.
4. Każdą pompę zabezpieczyć wyłącznikiem różnicowoprądowym.
5. Na każdej pompie zastosować przełącznik prawo / lewo.
6. Na zasilaniu zastosować ochronę przeciwprzepięciową.
7. Do kompensacji mocy biernej zastosować baterie kondensatorów.
8. Wykonać dwustronne zasilanie w energię elektryczną lub zastosować agregat prądotwórczy.
9. Złącze licznikowe zamontować w ogrodzeniu (możliwość odczytu przez inkasenta).
10. Minimalna średnica rurociągu tłocznego 90 mm.
11. Na rurociągu tłocznym zaprojektować przyłącz pod węża strażackiego Ø 50.
12. Na rurociągu tłocznym zaprojektować przepływomierz (w MPWIK stosowane są przepływomierze firmy Siemens - MAG 5000).
13. Na napływie zastosować zasuwę zamykającą napływ.
14. Wykupiony i ogrodzony teren.
15. Możliwość dojazdu samochodu o masie 27 ton.
16. Sugerowana pompa Flygt DP-3068.181MT470.
17. Zamiast bramki jedna duża brama min. 5 m szerokości.
18. Wewnętrzna średnica przepompowni min. 1 500 mm.
19. W przepompowni zamontować drabinę.

20. Właz umożliwiający wejście pracownika z aparatem powietrznym.
21. Komora zasuw min. 1 500 mm.
22. Odwodnienie komory zasuw z klapą zwrotną.
23. Przejście rurociągów tłocznych w kolektor tłoczny zmienić z kształtu „U" na kształt „V".

ER 7023-A -6/2009

Podkarpackie

Trzebownisko 2009-02-24

WPŁYNĘŁO DNIA
02 MAR. 2009
podpis 1094
SEKRETARIAT RARR S.A.

Rzeszowska Agencja Rozwoju Regionalnego SA
35-959 Rzeszów ul. Szopena 51

W odpowiedzi na pismo znak RARR/CPM/444/09 z dn. 2009-02-19 dot. rozbudowy infrastruktury technicznej na terenie Podkarpackiego Parku Naukowo Technologicznego i realizacją II etapu Strefa S1-3 Urząd Gminy wyraża zgodę na rozbudowę sieci wodociągowej i kanalizacyjnej na terenie Gminy Trzebownisko przez Rzeszowską Agencję Rozwoju Regionalnego.

Powyższa zgoda wynika z braku możliwości Gminy Trzebownisko do zapewnienia zaopatrzenia w wodę i odbioru ścieków z terenów Podkarpackiego Parku Naukowo Technologicznego i obszarów II etapu Strefa S1-3 .

Z poważaniem.

Rzeszów 25.02.2009 r.

Protokół

ze spotkania w sprawie zaopatrzenia w wodę i odprowadzenia ścieków ze Strefy S-1-3 w Jasionce.

1. Obecni wg listy obecności
2. Rodociąg ϕ315mm ciśnieniowy z rur PE.

2.1. Włączenie do sieci istniejącej ϕ500mm przy pomocy układu zasuw w komorze.

2.2. W przyszłości po 5 latach użytkownik RARR S.A. przekaże wybudowaną sieć tranzytową na majątek MPWiK – Rzeszów.

2.3. Zasilanie w energię 2-ru stronne, albo agregat prądotwórczy dla hydroforni i studzienki pomiarowej.

2.4 Uzbrojenie: hydranty w ogrodzeniu przy przepompowniach.

2.5. Spusty lokalizować przy rowach i przepompowniach.

2.6. Sprawa monitoringu ustalona zostanie oddzielnie z Głównym Elektrykiem i Automatykiem MPWiK.

2.7. Rurociągi od włączenia do hydroforni – pompowni z rur PE na ciśnienie PN-10, a od hydroforni do Strefy z rur PE na ciśnienie PN-16.

3. Kanalizacja sanitarna ciśnieniowa ϕ280mm z rur PE.

Na trasie rurociągu tłocznego kanalizacji sanitarnej projektować wysoki co ~ 200,0 mb.

czyszczaki w studzienkach kanalizacyjnych, przewód trójnik z dekiem.

Na tym protokół zakończono.

Podpisy wg listy obecności.

Lista obecności

Kraj. 25.02.2003

1.

2. Rykalski Krzysztof PPER S.A.

3. Moldzin Małgorzata – kier. IT

4. Hardzeyev Tamara – projektant

5. Krystałowicz-Wiśniewska Tamara projektant

6. Jan Perek – MPDiR – TG

7. Tomasz Lamch – PKEE S.A.

Rzeszów 04.03.2009 r.

Protokół

ze spotkania w sprawie zaopatrzenia w wodę i odprowadzenia ścieków ze Strefy S-1-3 w Jasionce.

Obecni w/g listy obecności.

1. Hydrociąg

MPWiK widział by zastosowanie pomp PJM - Lesno
Projektować w układzie dwupompowym, dwa oddzielnie sterowane układy
Zestawy pompowe sterowane przemiennikami ass tot. firmy NACOM.
Zastosować kompensację mocy biernej
Przekaz danych drogą radiową, dostosować do istniejącego u MPWiK. telefon kontaktowy mgr inż. K Sabowski 669 983 166.
Zasilanie pompowni dwustronne lub agregat prądotwórczy na przyczepie.
W pomieszczeniu pompowni przewidzieć czujnik ruchu wpisty do przekazu danych - projektowanego.

2. Kanalizacja.

Przepompownie - 3 szt.
MPWiK proponuje pompy - FLYGT. MPWiK przedkłada warunki dotyczące przepompowni ścieków w załączeniu
Na tym protokół zakończono. Podpisy w/g listy obecności.

Pionki 04.03.2009

Lista obecności

1. Krzysztof Rajkowski RARR S.A.
2. Przesłomski Wojciech MPWiK-TE
3. Dolęga Zbigniew MPWiK TE
4. Moździeń Małgorzata MPWiK TT
5. Pogoda Jan MPWiK-TS
6. Rabsek Ewa MPWiK-TT
7. J. Imyrfakowicz RARR - projektant
8. Janina Hodrewicz RARR "

Podkarpacki Zarząd Melioracji i Urządzeń Wodnych
35-959 Rzeszów, ul. Hetma ska 9, tel. 85-37-400 fax 853-64-21 rzeszow@pzmiuw.pl www.pzmiuw.pl

IRZ-505/255/09

Rzeszów, dnia 03.04.2009 r

Rzeszowska Agencja Rozwoju Regionalnego
RARR S.A.
35-959 Rzeszów
ul. Szopena 51

Odpowiadając na pismo RARR/CPM/756/09 z dnia 18.03.2009 r, Podkarpacki Zarząd Melioracji i Urządzeń Wodnych w Rzeszowie podaje wstępne warunki na wykonanie przekroczeń potoku i rowów melioracyjnych kolektorem wodociągowym i kanalizacji tłocznej w m. Zaczernie, gmina Trzebownisko:

1. Przekroczenia potoku Czarna(Mrowla) oraz rowów melioracyjnych wykonać na głębokości min 1.5m pod istniejącym dnem w rurze ochronnej.
2. W przypadku rozkopu koryt po wykonaniu przekroczeń skarpy i dna należy przywrócić do stanu pierwotnego.
3. Przekroczenia należy oznakować słupkami betonowymi po obu stronach skarp potoku i rowów.
4. Przedłożyć do uzgodnienia rysunki przekroczeń wraz z rzędnymi posadowienia kolektorów.
5. O rozpoczęciu robót powiadomić tut. Zarząd celem sprawowania nadzoru nad prowadzonymi robotami w obrębie potoków i rowów będących w ewidencji PZMiUW w Rzeszowie
6. Zgodnie z art.20 Ustawy z dnia 18 lipca Prawo wodne /Dz. U. Nr. 239 poz. 2019/ wymagane jest zawarcie umowy z Marszałkiem Województwa Podkarpackiego na oddanie w użytkowanie gruntów Skarbu Państwa pokrytych wodami. W związku z powyższym do tut. PZMiUW należy po zakończeniu inwestycji wystąpić z wnioskiem, o zawarcie stosownej umowy.
   Wniosek powinien zawierać:
   - mapę sytuacyjno-wysokościową z lokalizacją, i opisem wybudowanego obiektu (urządzenia) wraz z inwentaryzacją powykonawczą
   - wyrys z mapy ewidencyjnej gruntów obejmującej działkę, która stanowi przedmiot umowy użytkowania (nr działki, nazwa cieku, km) wraz z aktualnym wypisem z rejestru gruntów i naniesieniem i wyliczeniem powierzchni gruntu pod wodą fizycznie zajętego przez urządzenia (obiekty), podpisanego przez geodetę, lub inną uprawnioną osobę odpowiedzialną za pomiar i obliczenie (szkic i obliczenia - w załączeniu). Wyrys powinien być zatytułowany „do zawarcia umowy użytkowania gruntu pokrytego wodami, na podstawie art. 20 Prawa wodnego" i poświadczony za zgodność z operatem powykonawczym i ewidencją gruntów.

W przypadku zajęcia gruntu przez urządzenia podlegające zakryciu jako podstawa do ustalenia powierzchni podlegającej opłacie rocznej przyjmowana jest strefa ochronna określona w § 2 ust. 1. Rozporządzenia Rady Ministrów z dnia 18 stycznia 2006 r. w sprawie wysokości opłat rocznych za oddanie w użytkowanie gruntów pokrytych wodami (Dz.U. z 2006 r nr 13 .poz.90)

- uprawomocnione pozwolenie wodnoprawne (kserokopia za zgodność z oryginałem);
- wskazanie osoby uprawnionej do zawarcia umowy użytkowania.

Zawarta umowa legalizować będzie prawo do gruntu zajętego pod wylot a opłaty z tego tytułu stanowić będą dochód Budżetu Państwa.

p.o. Z-cy Dyrektora
ds. Eksploatacji
Jadwiga Salabura

Otrzymują:
1. Adresat
2. a/a

GAZ system

Operator Gazociągów Przesyłowych GAZ-SYSTEM S.A.
Oddział w Tarnowie

ul. Bandrowskiego 16 A
33-100 Tarnów
tel. 014 622 53 00
fax 014 621 37 31

Operator Gazociągów Przesyłowych
GAZ-SYSTEM S.A.
Oddział w Gdańsku

Siedziba:
ul. Podstoczna 10/11
80-860 Gdańsk
tel. 058 323 05 00
fax 058 323 05 01

Adres do korespondencji:
ul. Wałowa 41/43
80-858 Gdańsk

Operator Gazociągów Przesyłowych
GAZ-SYSTEM S.A.
Oddział w Poznaniu

ul. Grobla 15
61-859 Poznań
tel. 061 854 43 10, 061 854 43 11
fax 061 854 43 12

Operator Gazociągów Przesyłowych
GAZ-SYSTEM S.A.
Oddział w Rembelszczyźnie

ul. Jana Kazimierza 3
05-126 Nieporęt, Rembelszczyzna
tel. 022 767 08 01
fax 022 767 09 52

Operator Gazociągów Przesyłowych
GAZ-SYSTEM S.A.
Oddział w Świerklanach

ul. Wodzisławska 54
44-266 Świerklany
tel. 032 439 25 00
fax 032 439 25 60

Operator Gazociągów Przesyłowych
GAZ-SYSTEM S.A.
Oddział we Wrocławiu

ul. Gazowa 3
50-513 Wrocław
tel. 071 335 31 00
fax 071 335 31 01

Operator Gazociągów Przesyłowych GAZ-SYSTEM S.A.
Oddział w Tarnowie

Nasz znak: TT-4528-158/08 Jan/GR/01 Tarnów, 29.04.2009r.

WPŁYNĘŁO DNIA 04 MAJ 2009
SEKRETARIAT RARR S.A.
podpis 2544

Rzeszowska Agencja Rozwoju Regionalnego
ul. Szopena 51
35-959 Rzeszów

Dotyczy: warunków technicznych skrzyżowania kanalizacji sanitarnej tłoczn oraz wodociągu z gazociągiem wysokiego ciśnienia DN 700 w m. Zaczernie.

W odpowiedzi na pismo w sprawie jak w nagłówku informujemy, że r terenie objętym planowaną lokalizacją kanalizacji sanitarnej tłocznej or wodociągu, usytuowany jest gazociąg wysokiego ciśnienia DN 700.
W związku z powyższym podajemy warunki techniczne do realizacji t inwestycji.

1. Kanalizację sanitarną tłoczną w skrzyżowaniu z gazociągie wysokiego ciśnienia DN 700 należy wykonać zgodnie z warunkar technicznymi podanymi w kserokopii pisma znak: TT-452-01/2006 z dn 04.07.2006r (w przypadku gdy kanalizacja będzie lokalizowana po gazociągiem wysokiego ciśnienia), lub zgodnie z warunkar technicznymi podanymi w kserokopii pisma znak: TT-452-02/2006 z dni 04.07.2006r (w przypadku gdy kanalizacja będzie lokalizowana na gazociągiem wysokiego ciśnienia).
2. Skrzyżowanie przewodu wodociągowego z gazociągiem wysokieg ciśnienia należy wykonać zgodnie z warunkami technicznym podanymi w kserokopii pisma znak: TT-452-05/2006 z dnia 04.07.2006r.
3. Projekt skrzyżowania kanalizacji sanitarnej tłocznej oraz wodociąg z gazociągiem wraz z załączonymi przekrojami poprzecznymi należ przedłożyć do uzgodnienia w naszej firmie.

Z-ca Dyrektora Oddziału
ds. Technicznych
wz Tabor
Wojciech Łuszcz

Załączniki: kserokopia pisma znak: TT-452-01/2006 z dnia 04.07.2006r.
kserokopia pisma znak: TT-452-02/2006 z dnia 04.07.2006r.
kserokopia pisma znak: TT-452-05/2006 z dnia 04.07.2006r.

K.O:
1. TS wm
2. TT aa

Nasz znak: **TT-452-01/2006**

Data: 04.07.2006

Warunki techniczne wykonania skrzyżowań przewodów kanalizacyjnych do DN 50 włącznie mających połączenia z pomieszczeniami dla ludzi i zwierzą z gazociągami wysokiego ciśnienia.

W oparciu o przepisy normy PN-91/M-34501 „Skrzyżowania gazociągów z przeszkodami terenowymi" dopuszcza się zabezpieczenie skrzyżowań projektowanych przewodów kanalizacyjnych mających połączenia z pomieszczeniami dla ludzi i zwierząt poprzez założenie na kanalizację rury ochronnej z zachowaniem poniższych warunków:

1. Rura ochronna powinna być wykonana z polietylenu HD PE 80 lub HD PE 100 o szeregu max. SDR 13,6 i grubości ścianki min. 10mm. Z rury ochronnej nie należy wyprowadzać rury wydmuchowej. Dopuszcza się stosowanie stalowych rur ochronnych łączonych przez spawanie posiadających zewnętrzną izolację polietylenową wg DIN 30670 w klasie „C", wykonaną fabrycznie. Miejsca spoin obwodowych powinny być zaizolowane przy pomocy rękawów termokurczliwych. Wewnętrzna powierzchnia stalowej rury ochronnej powinna być zabezpieczona antykorozyjnie np. przez malowanie.
2. Rura ochronna powinna być założona na długości co najmniej 10 mb po obu stronach gazociągu, mierząc w płaszczyźnie poziomej, prostopadle do zewnętrznej ścianki gazociągu. Końce rury ochronnej należy uszczelnić masą uszczelniającą na długości min. 30 cm, a następnie zabezpieczyć przed wpływem środowiska zewnętrznego.
3. W miejscach skrzyżowania z gazociągami wysokiego ciśnienia przewód kanalizacji wykonać z rury PE80/SDR17,6, a w przypadku kanalizacji pompowej z rury PE80/SDR11 lub PE100/SDR17,6. Kanalizacja z rur PE powinna być wyprowadzona od osi skrzyżowania na odległość co najmniej 15 m mierząc prostopadle do gazociągu w płaszczyźnie poziomej. Łączenie rur PE wykonywać metodą zgrzewania. Należy zwrócić uwagę, aby zgrzeina rury PE nie wypadła na końcu rury ochronnej w strefie uszczelnienia.
4. Rurę kanalizacyjną należy ułożyć współosiowo w rurze ochronnej stosując obejmy centrujące.

5. Studzienki na kanalizacji powinny być usytuowane w odległości nie mniejszej n 15 m od zewnętrznej ścianki gazociągu, licząc w płaszczyźnie poziome prostopadle do osi gazociągu. Pokrywy tych studzienek powinny umożliwiać ic wentylację.

6. W uzasadnionych przypadkach dopuszcza się ułożenie dwóch rc kanalizacyjnych w jednej rurze ochronnej.

7. W miejscu skrzyżowania nad gazociągiem wybrać grunt do głębokości 20-30 cm nad jego górną ścianką na szerokość równą co najmniej średnicy gazociągu Wybranie gruntu powinno być wykonane na długości 10 mb po obu stronach skrzyżowania mierząc wzdłuż gazociągu. Po wykonaniu skrzyżowania gazociąg powinien być zasypany warstwą przepuszczalną (żwir lub piasek) do wysokośc 0,35 mb od powierzchni terenu, a górną, uzupełniającą warstwę winien stanowić zdjęty uprzednio grunt rodzimy. W przypadku układania nad gazociągiem taśmy znakującej należy użyć taśmy z perforacją.

8. Przewód kanalizacyjny powinien przebiegać pod gazociągiem, z zachowaniem odległości pionowej od zewnętrznej ścianki gazociągu do zewnętrznej ścianki rury ochronnej min 0.25 m.

9. Kąt skrzyżowania kanalizacji z gazociągami nie powinien być mniejszy niż 60°.

10. Przewód kanalizacyjny powinien być oznaczony przy pomocy słupków znacznikowych z tabliczkami informacyjnymi, umieszczonych nad rurą ochronną po obu stronach gazociągu.

11. Prace ziemne w obrębie gazociągu wysokiego ciśnienia powinny być wykonywane ręcznie, pod nadzorem pracowników Wydziału Eksploatacji Sieci Gazowej Operatora Gazociągów Przesyłowych GAZ-SYSTEM Sp. z o.o. Oddział w Tarnowie lub właściwej Terenowej Jednostki Obsługi. Nadzór będzie wykonany przez OGP GAZ-SYSTEM Sp. z o.o. Oddz. w Tarnowie lub właściwą TJO odpłatnie. W związku z tym należy pisemnie poinformować OGP GAZ-SYSTEM Sp. z o.o. Oddz. w Tarnowie lub właściwą TJO na 7 dni przed rozpoczęciem robót, podając imiennie osoby sprawujące funkcje techniczne na budowie oraz wystawić dla OGP GAZ-SYSTEM Sp. z o.o. Oddz. w Tarnowie zlecenie na wykonanie ww. czynności. Opłatę skalkulowaną na podstawie rzeczywiście poniesionych kosztów inwestor uiści po wystawieniu przez OGP GAZ-SYSTEM Sp. z o.o. Oddz. w Tarnowie faktury VAT a przed podpisaniem protokołu odbioru lub potwierdzeniem wykonania robót.

12. Z robót zanikowych należy sporządzić notatki z udziałem przedstawicieli OGP GAZ-SYSTEM Sp.z o.o. Oddz. w Tarnowie lub TJO. Po zakończeniu robót należy sporządzić końcowy protokół odbioru. Warunkiem podpisania protokołu ze strony OGP GAZ-SYSTEM Sp.z o.o. Oddz. w Tarnowie jest wykonanie kanalizacji w skrzyżowaniu z gazociągiem zgodnie z uzgodnionym projektem budowlanym i zaleceniami podanymi w niniejszym piśmie oraz przekazanie do OGP GAZ-SYSTEM Sp. z o.o. Oddz. w Tarnowie inwentaryzacji powykonawczej kanalizacji

i rury ochronnej w rejonie ww. skrzyżowania. Na inwentaryzacji należy poda współrzędne geodezyjne i rzędne punktów charakterystycznych przewod kanalizacyjnego i rury ochronnej.

13. Za ewentualne uszkodzenie gazociągu lub jego izolacji na skutek prowadzonyc robót odpowiada inwestor kanalizacji.

Z-ca Dyrektora
ds. Technicznych

Stanisław Stosur

Nasz znak: **TT-452-02/2006**

Data: 04.07.2006r.

Warunki techniczne wykonania skrzyżowań przewodów kanalizacyjnych mających połączenie z pomieszczeniami dla ludzi i zwierząt z gazociągami wysokiego ciśnienia, prowadzonych nad gazociągami.

Zgodnie z pismem Polskiego Górnictwa Naftowego i Gazownictwa S.A. w Warszawi nr BN/DBA/178 z dn. 26.04.2000 dopuszcza się w uzasadnionych przypadkac odstępstwo od Polskiej Normy PN-91/M-34501 „Skrzyżowania gazociągóv z przeszkodami terenowymi" i prowadzenie projektowanego przewod kanalizacyjnego mającego połączenie z pomieszczeniami dla ludzi i zwierząt na gazociągiem wysokiego ciśnienia w miejscu skrzyżowania, pod warunkien zabezpieczenia skrzyżowania poprzez założenie na kanalizację rury ochronne z zachowaniem poniższych wymogów:

1. Rura ochronna powinna być wykonana z polietylenu HD PE 80 lub HD PE 10 o szeregu max. SDR 13,6 i grubości ścianki min. 10mm. Dopuszcza się stosowanie stalowych rur ochronnych łączonych przez spawanie posiadających zewnętrzn izolację polietylenową wg DIN 30670 w klasie „C", wykonaną fabrycznie. Miejsc spoin obwodowych powinny być zaizolowane przy pomocy rękawów termokurczliwych. Wewnętrzna powierzchnia stalowej rury ochronnej powinn być zabezpieczona antykorozyjnie np. przez malowanie.

2. Rura ochronna powinna być założona na długości co najmniej 10 mb po obu stronach gazociągu, mierząc w płaszczyźnie poziomej, prostopadle d zewnętrznej ścianki gazociągu. Końce rury ochronnej należy skutecznie uszczelnić masą uszczelniającą na długości min.30 cm, a następnie zabezpieczyć przed wpływem środowiska zewnętrznego.

3. Z rury ochronnej należy wyprowadzić sączek węchowy. Zakończenie sączka węchowego należy umieścić w kolumnie wydmuchowej i zabezpieczyć przed przedostaniem się wody lub opadów atmosferycznych.

4. W miejscach skrzyżowania z gazociągami wysokiego ciśnienia przewód kanalizacji wykonać z rury PE80/SDR11 lub PE100/SDR17,6. Kanalizacja z rur PE powinna być wyprowadzona od osi skrzyżowania na odległość co najmniej 15 m mierząc prostopadle do gazociągu w płaszczyźnie poziomej. Łączenie rur PE wykonywać metodą zgrzewania. Należy zwrócić uwagę aby zgrzeina rury PE nie wypadła na końcu rury ochronnej w strefie uszczelnienia.

5. Rurę kanalizacyjną należy ułożyć współosiowo w rurze ochronnej stosując obejmy centrujące.

6. Studzienki na kanalizacji powinny być usytuowane w odległości nie mniejszej r 15 m od zewnętrznej ścianki gazociągu, licząc w płaszczyźnie poziome prostopadle do osi gazociągu. Pokrywy tych studzienek powinny umożliwiać ic wentylację.

7. W uzasadnionych przypadkach dopuszcza się ułożenie dwóch r kanalizacyjnych w jednej rurze ochronnej.

8. W miejscu skrzyżowania nad gazociągiem wybrać grunt do głębokości 20-30 cr nad jego górną ścianką na szerokość równą co najmniej średnicy gazociągu Wybranie gruntu powinno być wykonane na długości 10 mb po obu stronac skrzyżowania mierząc wzdłuż gazociągu. Po wykonaniu skrzyżowania gazocią powinien być zasypany warstwą przepuszczalną (żwir lub piasek) do wysokośc 0,35 mb od powierzchni terenu, a górną, uzupełniającą warstwę winien stanowi zdjęty uprzednio grunt rodzimy. W przypadku układania nad gazociągiem taśm znakującej należy użyć taśmy z perforacją.

9. Przewód kanalizacyjny powinien przebiegać z zachowaniem odległości pionowe od zewnętrznej ścianki gazociągu do zewnętrznej ścianki rury ochronnej min 0.25 m.

10. Kąt skrzyżowania kanalizacji z gazociągami nie powinien być mniejszy niż 60°.

11. Przewód kanalizacyjny powinien być oznaczony przy pomocy słupków znacznikowych z tabliczkami informacyjnymi, umieszczonych nad rurą ochronnc po obu stronach gazociągu.

12. Prace ziemne w obrębie gazociągu wysokiego ciśnienia powinny byc wykonywane ręcznie, pod nadzorem pracowników Wydziału Eksploatacji Siec Gazowej Operatora Gazociągów Przesyłowych GAZ-SYSTEM Sp. z o.o. Oddzia w Tarnowie lub właściwej Terenowej Jednostki Obsługi. Nadzór będzie wykonany przez OGP GAZ-SYSTEM Sp. z o.o. Oddz. w Tarnowie lub właściwą TJO odpłatnie W związku z tym należy pisemnie poinformować OGP GAZ-SYSTEM Sp. z o.o. Oddz w Tarnowie lub właściwą TJO na 7 dni przed rozpoczęciem robót, podając imiennie osoby sprawujące funkcje techniczne na budowie oraz wystawić dlc OGP GAZ-SYSTEM Sp.z o.o. Oddz. w Tarnowie zlecenie na wykonanie ww czynności. Opłatę skalkulowaną na podstawie rzeczywiście poniesionych kosztów inwestor uiści po wystawieniu przez OGP GAZ-SYSTEM Sp. z o.o. Oddz. w Tarnowie faktury VAT a przed podpisaniem protokołu odbioru lub potwierdzeniem wykonania robót.

13. Z robót zanikowych należy sporządzić notatki z udziałem przedstawicieli OGP GAZ-SYSTEM Sp.z o.o. Oddz. w Tarnowie. Po zakończeniu robót należy sporządzić końcowy protokół odbioru. Warunkiem podpisania protokołu ze strony OGP GAZ-SYSTEM Sp.z o.o. Oddz. w Tarnowie jest wykonanie kanalizacji w skrzyżowaniu z gazociągiem zgodnie z uzgodnionym projektem budowlanym i zaleceniam podanymi w niniejszym piśmie oraz przekazanie do OGP GAZ-SYSTEM Sp. z o.o. Oddz. w Tarnowie inwentaryzacji powykonawczej kanalizacji i rury ochronnej w rejonie ww. skrzyżowania. Na inwentaryzacji należy podać współrzędne

geodezyjne i rzędne punktów charakterystycznych przewodu kanalizacyjneg i rury ochronnej.

14. Za ewentualne uszkodzenie gazociągu lub jego izolacji na skutek prowadzonyc robót odpowiada inwestor kanalizacji.

Z-ca Dyrektora
ds. Technicznych

Stanisław Stosur

Nasz znak: **TT-452-05/2006**

Data: 04.07.200

Warunki techniczne wykonania skrzyżowań przewodów wodociągowy z gazociągami wysokiego ciśnienia.

W oparciu o przepisy normy PN-91/M-34501 „Skrzyżowania gazociągó z przeszkodami terenowymi" ustalamy warunki techniczne wykonania skrzyżowc przewodów wodociągowych z gazociągami wysokiego ciśnienia:

1. Nie ma konieczności zakładania rury osłonowej na wodociągu w miejsc skrzyżowania z gazociągiem.

2. Przewód wodociągowy powinien krzyżować się z gazociągiem, z zachowanier odległości pionowej od zewnętrznej ścianki gazociągu do zewnętrznej ścian wodociągu min 0.25m.

3. Należy dążyć aby kąt skrzyżowania wodociągu z gazociągiem był zbliżony do 90

4. Przewód wodociągowy powinien być oznaczony przy pomocy słupkó znacznikowych z tabliczkami informacyjnymi, umieszczonych nad wodociągien po obu stronach gazociągu.

5. Prace ziemne w obrębie gazociągu wysokiego ciśnienia powinny by wykonywane ręcznie, pod nadzorem pracowników Wydziału Eksploatacji Siec Gazowej Operatora Gazociągów Przesyłowych GAZ-SYSTEM Sp. z o.o. Oddzia w Tarnowie lub właściwej Terenowej Jednostki Obsługi. Nadzór będzie wykonany przez OGP GAZ-SYSTEM Sp. z o.o. Oddz. w Tarnowie lub właściwą TJO odpłatnie W związku z tym należy pisemnie poinformować OGP GAZ-SYSTEM Sp. z o.o. Oddz w Tarnowie lub właściwą TJO na 7 dni przed rozpoczęciem robót, podając imiennie osoby sprawujące funkcje techniczne na budowie oraz wystawić dlc OGP GAZ-SYSTEM Sp. z o.o. Oddz. w Tarnowie zlecenie na wykonanie ww. czynności. Opłatę skalkulowaną na podstawie rzeczywiście poniesionych kosztów inwestor uiści po wystawieniu przez OGP GAZ-SYSTEM Sp. z o.o. Oddz. w Tarnowie faktury VAT a przed podpisaniem protokołu odbioru lub potwierdzeniem wykonania robót.

6. Z robót zanikowych należy sporządzić notatki z udziałem przedstawicieli OGP GAZ-SYSTEM Sp.z o.o. Oddz. w Tarnowie. Po zakończeniu robót należy sporządzić końcowy protokół odbioru. Warunkiem podpisania protokołu ze strony OGP GAZ-SYSTEM Sp. z o.o. Oddz. w Tarnowie jest wykonanie przewodu wodociągowego w skrzyżowaniu z gazociągiem zgodnie z uzgodnionym projektem budowlanym

i zaleceniami podanymi w niniejszym piśmie oraz przekazanie do OGP GA SYSTEM Sp. z o.o. Oddz. w Tarnowie inwentaryzacji powykonawczej przewoc wodociągowego w rejonie ww. skrzyżowania. Na inwentaryzacji należy podc współrzędne geodezyjne i rzędne punktów charakterystycznych przewoc wodociągowego.

7. Za ewentualne uszkodzenie gazociągu lub jego izolacji na skutek prowadzonyc robót odpowiada inwestor wodociągu.

Z-ca Dyrektora
ds. Technicznych

Stanisław Stosur

KARPACKA
SPÓŁKA GAZOWNICTWA

Karpacka Spółka Gazownictwa sp. z o.o. w Tarnowie
Oddział Zakład Gazowniczy w Rzeszowie
ul. Wspólna 5, 35-205 Rzeszów
tel. 017 865 92 19, faks 017 865 92 23

WPŁYNĘŁO DNIA 03 CZE. 2009
SEKRETARIAT RARR S.A.
podpis 3479

Rejon Dystrybucji Gazu Rzeszów
ul. Wspólna 1 35-205 Rzeszów
tel. 017 865 93 35
fax 017 865 93 30

Rzeszowska Agencja
Rozwoju Regionalnego S.A.
ul. Szopena 51
35-959 Rzeszów

Wasz znak:
Nasz znak: KSGIII/RDG/68a/49/1/09

Rzeszów, 15.05.2009r

Dot.: przebudowy przyłącza gazowego.

W odpowiedzi na Państwa pismo Karpacka Spółka Gazownictwa Sp. z o.o. w Tarnowie – Oddział Zakład Gazowniczy w Rzeszowie – Rejon Dystrybucji Gazu Rzeszów informuje, że wyraża zgodę na przebudowę istniejącego przyłącza gazowego n/c ∅ 32 do budynku mieszkalnego P. Majocha Anna w związku z budową kanalizacji sanitarnej w miejscowości Zaczernie nr 309 na niżej podanych warunkach:

1. Na przebudowę przyłącza należy opracować projekt budowlany i uzgodnić w ZUDP Rzeszów oraz uzyskać stosowne dokumenty formalno-prawne.
2. Przyłącz przebudować z rur typu PE 80 SDR 11 i stalowych.
3. Całość robót związanych z przebudową przyłącza Inwestor wykona własnym kosztem i staraniem.
4. Przebudowę przyłącza może wykonać osoba lub Zakład posiadający uprawnienia do wykonywania sieci i przyłączy gazowych.
5. Na wykonaną przebudowę przyłącza wykonać geodezyjną inwentaryzację powykonawczą i wraz z dokumentami odbiorowymi przekazać do RDG Rzeszów.
6. Roboty ulegające zakryciu zgłosić do odbioru w RDG Rzeszów.
7. Roboty gazoniebezpieczne wykona RDG Rzeszów odpłatnie po przedłożeniu dokumentów formalno-prawnych poza sezonem grzewczym.
8. Inwestor zobowiązany jest do uregulowania należności za straty gazu związane z przełączeniem przyłącza.

Otrzymują:
1 x Adresat
1 x RD-1a/a

Z poważaniem
KIEROWNIK
Rejon Dystrybucji Gazu Rzeszów
Jan Mastej

KARPACKA
SPÓŁKA GAZOWNICTWA

Karpacka Spółka Gazownictwa sp. z o.o. w Tarnowie
Oddział Zakład Gazowniczy w Rzeszowie
ul. Wspólna 5, 35-205 Rzeszów
tel. 017 865 92 19, faks 017 865 92 23

Dział Eksploatacji
tel. 017 865 92 31
zg@rzeszow.ksg.pl

Rzeszowska Agencja
Rozwoju Regionalnego
ul. Szopena 51
35-959 Rzeszów

Wasz znak:
Nasz znak: KSGIII/OTE/69a/107/09

Rzeszów, 23.06.2009r

Dot.: warunków technicznych zabezpieczenia istniejącego gazociągu w skrzyżowaniu z projektowana droga dojazdową do pompowni wody oraz przepompowni ścieków.

Karpacka Spółka Gazownictwa Sp. z o.o. w Tarnowie – Oddział Zakład Gazowniczy w Rzeszowie w nawiązaniu do pisma z dnia 2009.06.06 podaje warunki techniczne zabezpieczenia istniejącego gazociągu:

1. Lokalizacja gazociągu w obrębie projektowanej drogi winna odpowiadać Rozporządzeniu Ministra Gospodarki z dnia 30.07.2001r. w sprawie warunków technicznych, jakim powinny odpowiadać sieci gazowe (Dz. U. Nr 97 z dnia 11.09.2001r.) oraz normie PN-91/M-34501 „Skrzyżowania gazociągów z przeszkodami terenowymi. Wymagania".
2. Wszelkie prace ziemne prowadzone w bezpośredniej bliskości istniejącego gazociągu należy prowadzić pod nadzorem pracownika RDG Rzeszów.
3. Drogę projektować w sposób pozwalający na zachowanie przykrycia gazociągu około 1m, w przypadku braku zachowania takiego przykrycia gazociąg należy przebudować w rurze osłonowej.
4. Na ewentualną przebudowę i zabezpieczenia istniejącej sieci gazowej należy opracować projekt budowlany w oparciu ww. akty prawne.
5. Projekt budowlany ewentualnej przebudowy sieci gazowej oraz budowy drogi powinien być opracowany na aktualnych podkładach geodezyjnych, następnie uzgodniony w ZUDP Rzeszów oraz w tut. Zakładzie.
6. Na przebudowę sieci gazowej należy uzyskać wymagane w trybie określonym prawem budowlanym dokumenty formalno – prawne.
7. Przebudowę sieci gazowej należy zaprojektować z rur polietylenowych typu PE80 typoszereg SDR 11 wg normy PGNiG ZN-G-3150/1996 „Gazociągi. Rury polietylenowe. Wymagania i badania."
8. Opracowanie projektu budowlanego oraz przebudowę sieci gazowej Inwestor wykona własnym kosztem i staraniem.
9. Prace gazoniebezpieczne polegające na włączeniu przebudowanej sieci gazowej wykona odpłatnie RDG Rzeszów na pisemne zlecenie Inwestora, poza sezonem

grzewczym, po załatwieniu wszystkich spraw formalno – prawnych związanych z przebudową sieci gazowej. Należność za starty gazu związane z w/w pracami zobowiązany jest uregulować Inwestor.

10. Po wykonaniu przebudowy sieci gazowej należy sporządzić geodezyjną inwentaryzację powykonawczą i dwa jej komplety dołączyć do dokumentów odbiorowych. Ponadto uprawniony geodeta powinien we właściwym Powiatowym Ośrodku Dokumentacji Geodezyjnej i Kartograficznej nanieść na mapę zasadniczą nieczynne gazociągi i przedłożyć na w/w okoliczność dokumenty do RDG Rzeszów.

Z poważaniem;

ZASTĘPCA DYREKTORA
ds. Dystrybucji

Adam Tymrowicz

Otrzymują :
Adresat
RDG Rzeszów
TE a/a

MIEJSKIE PRZEDSIĘBIORSTWO
ENERGETYKI CIEPLNEJ - Rzeszów
Spółka z ograniczoną odpowiedzialnością

nazwa skrócona: MPEC – Rzeszów Sp. z o.o.
35-051 Rzeszów, ul. Staszica 24, sekretariat: tel./fax 0 17 85 41 707, tel. 0 17 85 41 542, tel. centrala: 0 17 85 45 222,
e-mail:mpec_rz@rz.onet.pl skr.poczt.218 Konto: Bank Pekao S.A. II O/Rzeszów Nr 71 1240 2614 1111 0010 1426 4581
Kapitał Zakładowy: 49 808 000,00 zł Sąd Rejonowy w Rzeszowie KRS: 0000294660 NIP: 8133527259 REGON: 180279488

Nasz znak: MPEC/DR/522/15/1041/09

Rzeszów, dn 14.05.2009r

WPŁYNĘŁO DNIA 18 MAJ 2009 SEKRETARIAT RARR S.A. podpis

RZESZOWSKA AGENCJA ROZWOJU REGIONALNEGO
35 – 959 Rzeszów
ul. Szopena 51

Dot: warunków technicznych przekroczenia projektowanej sieci wodociągowej ∅315mm oraz kanalizacji sanitarnej tłocznej ∅315mm z magistralą ciepłowniczą 2 x Dn 400mm (rejon ul. Ornej – Staromieście) w ramach rozbudowy „Podkarpackiego Parku Naukowo – Technologicznego (PPNT) II etap".

Odpowiadając na Państwa pismo znak: RARR/CPM/1241/09 z dnia 23.04. 2009r. ,podajemy poniżej warunki techniczne rozwiązania kolizji projektowanej sieci wodociągowej oraz kanalizacji sanitarnej tłocznej z istniejącą magistralą ciepłowniczą 2 x Dn 400mm w rejonie ul. Ornej – Staromieście.

1. Kanalizację sanitarną oraz sieć wodociągową w miejscach skrzyżowań z istniejącą siecią ciepłowniczą należy wykonać podwiertem.
2. Odległość od wierzchu rury projektowanych sieci do spodu dna kanału ciepłowniczego nie może być mniejsza niż 0,5m.
3. Projekty kanalizacji sanitarnej i sieci wodociągowej należy z nami uzgodnić w zakresie kolizji z magistralą ciepłowniczą.
4. Wszelkie roboty związane z wykonaniem kanalizacji sanitarnej i sieci wodociągowej, w miejscach skrzyżowań z magistralą ciepłowniczą , należy wykonać pod nadzorem MPEC i przed zasypaniem zgłosić do odbioru potwierdzonego protokołem. O terminie rozpoczęcia robót należy powiadomić Dział Eksploatacji tut. Przedsiębiorstwa (tel. 017 85 435 94).

MPEC - Rzeszów Sp. z o.o.
KIEROWNIK DZIAŁU ROZWOJU
mgr inż. Beata Kupczakiewicz

Otrzymują :
1x adresat + załączniki
1 x a/a

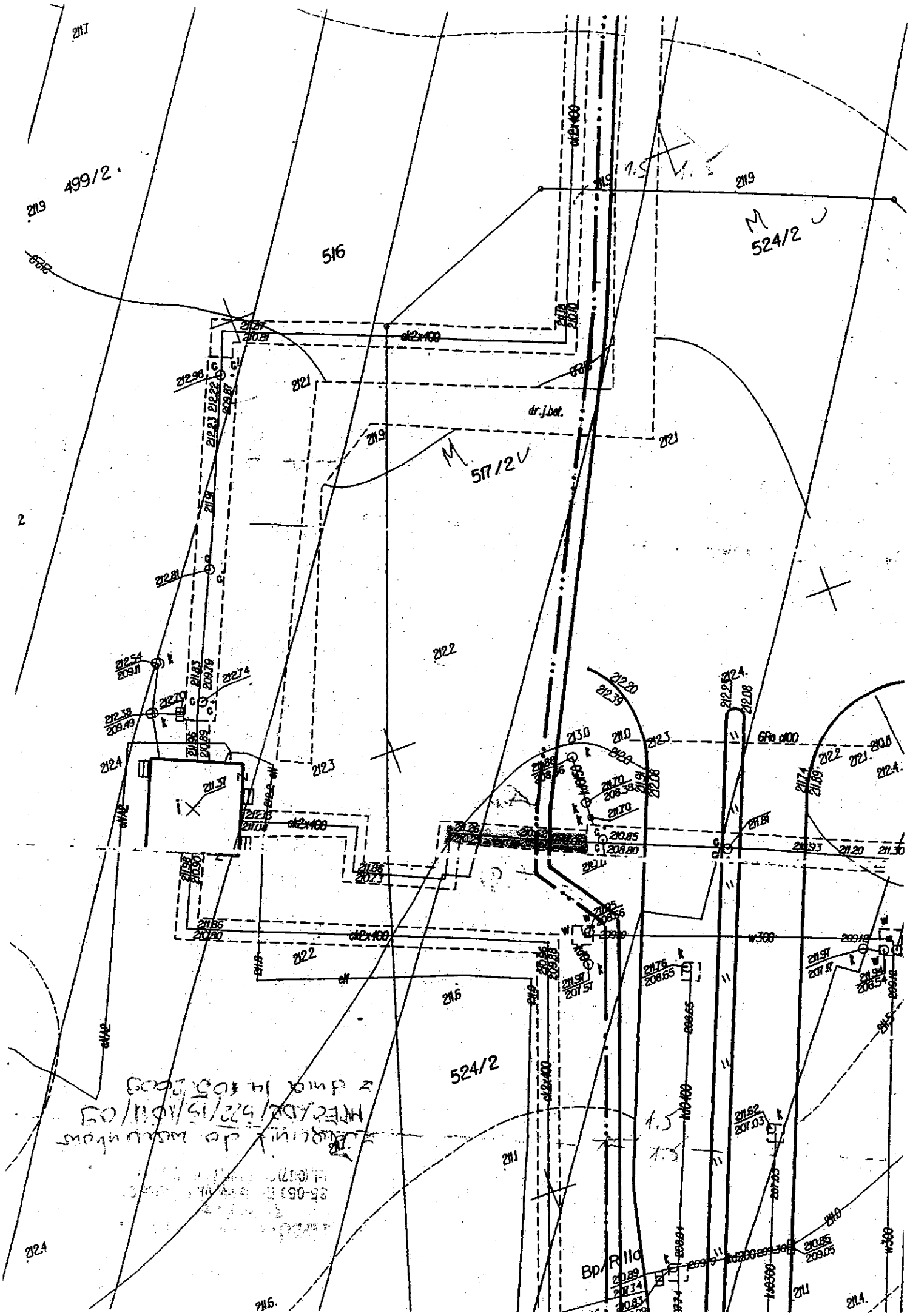
499/2
516
524/2
517/2
522
524/2
dr.j.bet.
Bp/Rolla

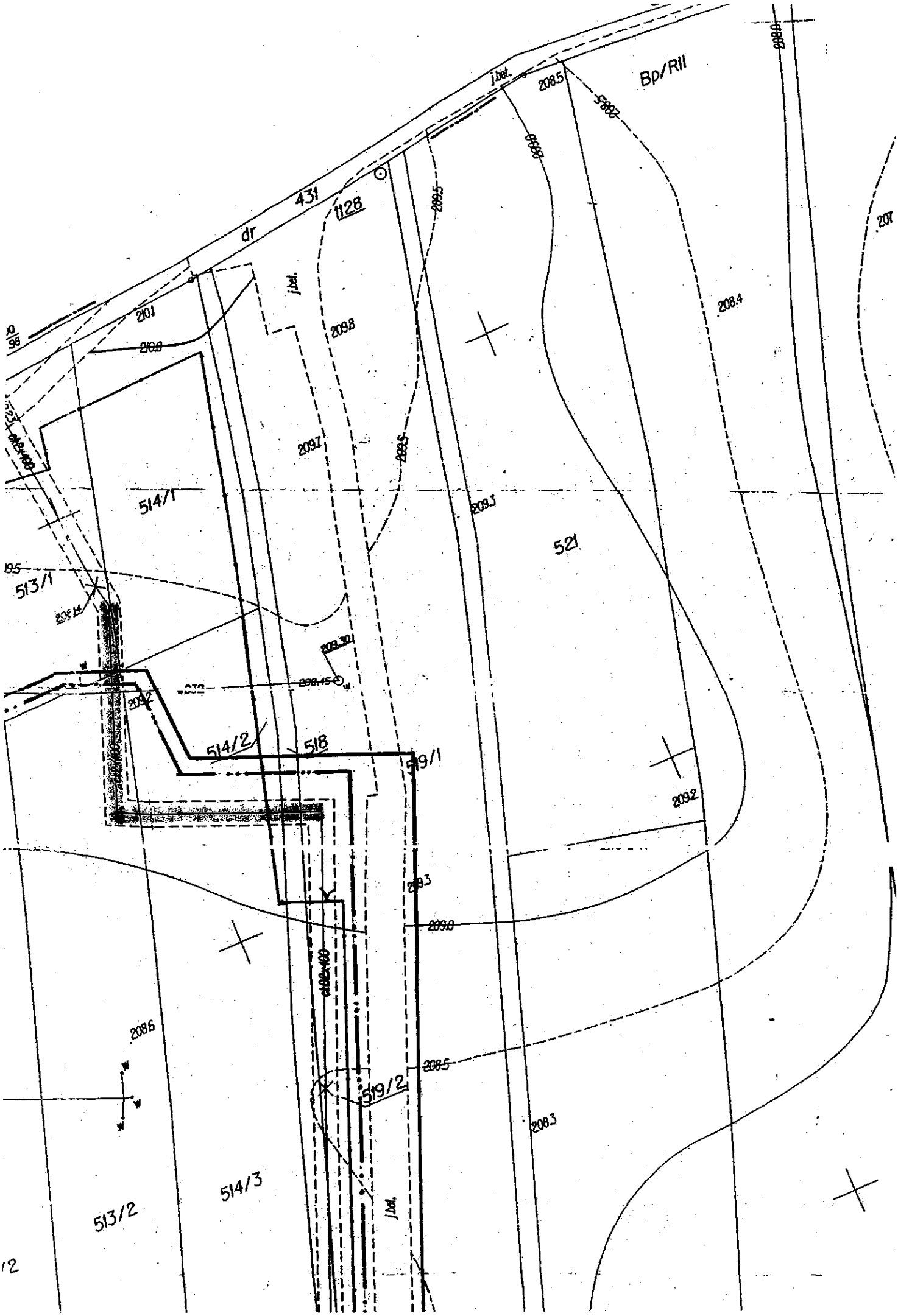
Bp/RII
431
dr
1128
j.bet.
2085
2087
2089
2089.5
2088
2101
2100
2098
2097
2089.5
2089
2089.5
2089.5
2089
2089
2089

Ulica Wodociągowa
Ø 315 PE
Psii
B/Psii
Psii
Ul
Ri
B
G
I
1032
15K
665
663/3
664/3
664/2
663/2
663/1
664/1
640/2
640/1
639
641/6
641/5
641/4
641/3
628/4
628/2
612
610/1
611/2
611/1
599/5
599/4
661/3
661/2
661/1
BP

GDDKiA

WPŁYNĘŁO
SEKRETARIAT
25 MAJ 2009
podpis 2983

Tadeusz Kempiński
Z-ca Dyrektora Oddziału

Rzeszów, 14 maja 2009 roku

Rzeszowska Agencja
Rozwoju Regionalnego
ul. Szopena 51
35-959 Rzeszów

GDDKiA O/RZ.Z-3jk-435-lok-A-4-24/09

dotyczy: warunków przekroczenia zjazdu z A-4

Oddział w Rzeszowie Generalnej Dyrekcji Dróg Krajowych i Autostrad w odpowiedzi na pismo znak: RARR/CPM/923/09 podaje ogólne warunki jakie należy zachować projektując przekroczenie wodociągiem Ø 315mm z rur PE oraz kanałem sanitarnym tłocznym Ø315 mm z rur PE projektowanej autostrady A-4 w miejscowości Zaczernie:

1. Wodociąg i kanalizaję sanitarną należy układać w rurze ochronnej na głębokości min. 1,5m od sączków podłużnych ułożonych w poboczu autostrady tj. na rzędnej 206,30
2. Końce rury ochronnej należy wyprowadzić poza linie rozgraniczające min. 0,5m
3. Kąt skrzyżowania wodociągu i kanalizacji sanitarnej z autostradą powinien być zbliżony do 90° a trasa przedmiotowych urządzeń w planie wytyczona w linii prostej

Projekt budowlany spełniający powyższe warunki w zakresie A-4 należy uzgodnić z Generalną Dyrekcją Dróg Krajowych i Autostrad Oddział w Rzeszowie.

Załącznik:
1. Przekrój poprzeczny w km 577+148

Z-ca DYREKTORA ODDZIAŁU

mgr inż. Tadeusz Kempiński

Otrzymują:
1. Adresat
2. a/a

Do wiadomości:
1. P-2 w/m

~~D:\Jan dokumenty\Jan\uRZĄDZENIA OBCE\warunki do projektowania\autostrada\2009\RARR warunki do proj. wodoc,ks~~ Zaczernie.doc

Generalna Dyrekcja
Dróg Krajowych i Autostrad
Oddział w Rzeszowie

ul. Legionów 20
35-959 Rzeszów
tel.: (017) 853 40 71 do 74
fax: (017) 862 39 15

e-mail: sekretariat@rzeszow.gddkia.gov.pl
www.gddkia.gov.pl

Sprawę prowadzi:
Jan Kocyła
tel.: (017) 853 40 71..74 wew. 230
c:\documents and settings\uzgodnienia1\pulpit\jasiek\wod kan warunki do proj. zaczernie.doc

Generalna Dyrekcja
Dróg Krajowych i Autostrad
Oddział w Rzeszowie

ul. Legionów 20
35-959 Rzeszów
tel.: (017) 853 40 71 do 74
fax: (017) 862 39 15

e-mail: sekretariat@rzeszow.gddkia.gov.pl
www.gddkia.gov.pl

skala 1:250

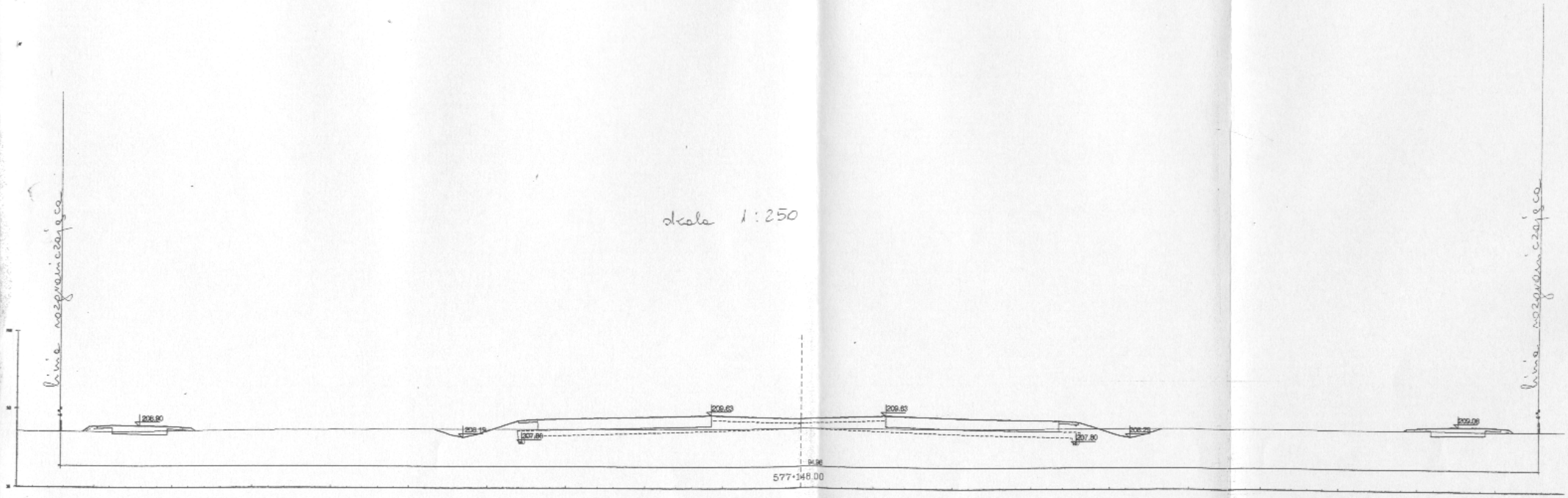

mgr inż. Krystyna Orlik
Uprawnienia budowlane bez ograniczeń
w specjalności konstrukcyjno-inżynieryjnej
w zakresie dróg
do projektowania nr ewid. WBPP/IV/03/86/79
do kierowanie robotami budowlanymi
Nr ewid. 1[illegible]/97

ZARZĄD DRÓG POWIATOWYCH
w Rzeszowie
35-959 Rzeszów, Miłocin 360
REGON 001257557 • NIP 813-29-26-589
tel. (017) 853 61 34, 863-61-45, fax 863-61-12

ZDP/DPD/435p/10/2009

Rzeszów, 30 marca 2009 r.

Rzeszowska Agencja Rozwoju Regionalnego - RARR SA
Ul. Szopena 51
35-959 Rzeszów

Dotyczy: warunków przekroczenia drogi powiatowej wodociągiem i kanalizacją w Zaczerniu

W odpowiedzi na pismo znak: RARR/CPM/755/09 z dnia 18.03.2009 r. dotyczące podania warunków na przekroczenie drogi powiatowej Nr 1377R w miejscowości Zaczernie przewodem wodociągowym i przewodem kanalizacji tłocznej , Zarząd Dróg Powiatowych w Rzeszowie opiniuje pozytywnie trasę przebiegu urządzeń pod następującym warunkiem:

- Przekroczenia prostopadłe przez jezdnię drogi powiatowej należy zaprojektować podwiertem , bez naruszania konstrukcji jezdnia na głębokości 80 cm pod dnem rowu przydrożnego.

W związku z planowaną przez inwestora realizacją zadania oraz koniecznością uzyskania prawa do dysponowania nieruchomością gruntową na cele budowlane, stanowiącą część pasa drogowego , należy wystąpić do Zarządu Dróg Powiatowych w Rzeszowie, Miłocin 360, 35-959 Rzeszów o wydanie decyzji administracyjnej na umieszczenie urządzenia obcego w drodze uprawniającej do dyspozycji pasem drogowym na cele budowlane załączając:

- ✓ Aktualny wyrys i wypis z mapy ewidencji gruntów pasa drogowego
- ✓ Projekt zagospodarowania uzgodniony w ZUDP
- ✓ Przekrój pod drogą

DYREKTOR
mgr inż. Bronisław Bawołek

Otrzymują:
1. Adresat
2. a/a

PGE Dystrybucja Rzeszów sp. z o.o.
Rejon Dystrybucji Energii Rzeszów Miasto
35-959 Rzeszów, ul. 8-go Marca 4
tel.: 017 749 66 01, fax.: 017 749 66 02
e-mail: firma@pge-dystrybucja-rzeszow.pl

Rzeszów,4.06.2009

R7-2007/OM-XXIV /2009

Rzeszowska Agencja Rozwoju Regionalnego
35-959 Rzeszów
ul. Szopena 51

Dotyczy: warunków zabezpieczenia kabli energetycznych

W odpowiedzi na Państwa pismo z dnia 26.05.2009, w sprawie warunków zabezpieczenia kabli energetycznych, kolidujących z projektowanym kanałem ciśnieniowym i wodociągiem w ramach rozbudowy PPNT II etap, Rejon Dystrybucji Energii Rzeszów – Miasto informuje, że kolidujące kable ułożone są na głębokości 1,2 m od poziomu terenu
W związku z wykonaniem kanalizacji i wodociągu odwiertem nie ma potrzeby zabezpieczenia kabli.. Podczas robót należy zwrócić szczególną uwagę na kable, aby ich nie uszkodzić.

DYREKTOR
REJONU DYSTRYBUCJI ENERGII
Tomasz Grochala
PROKURENT

Otrzymują :
1 x Adresat
1 x a/a

PGE Dystrybucja Rzeszów Sp. z o.o.
Rejon Dystrybucji Energii Rzeszów - Miasto
35-959 Rzeszów, ul. 8-go Marca 4
tel.: 017 749 66 01, fax.: 017 749 66 02
e-mail: firma@pge-dystrybucja.pl

WPŁYNĘŁO DNIA 30 LIP. 2009
SEKRETARIAT
podpis .....

Rzeszów 28.07.2009 r

RDE-7 -2830/OM-XXI./2009

Rzeszowska Agencja Rozwoju Regionalnego S.A
35-959 Rzeszów
ul. Szopena 51

Dotyczy: warunków zabezpieczenia kabli energetycznych .

W odpowiedzi na Państwa pismo z dnia 21.07.2009 w sprawie warunków zabezpieczenia kabli energetycznych S/N kolidujących z projektowaną drogą dojazdową do przepompowni i hydroforni zlokalizowanej na działce nr.2766 w Zaczerniu , Rejon Dystrybucji Energii Rzeszów – Miasto informuje, że dla usunięcia kolizji należy : istniejące kable S/N zabezpieczyć rurami ochronnymi dwudzielnymi typu „ Arot" Ø 160.

Powyższe prace wykonać własnym kosztem i staraniem w porozumieniu z Oddziałem Majątku Sieciowego RDE Rzeszów – Miasto tel. 017-749-6711.

Z-CA DYREKTORA
REJONU DYSTRYBUCJI ENERGII
ds.Utrzymania Majątku Sieciowego
Henryk Tylutki

Otrzymują:
1 x 1 Adresat + załącznik graficzny
1 x 1 OM

WPŁYNĘŁO DNIA 26 CZE. 2009 podpis ... SEKRETARIAT RARR S.A. 6649

rtt RZESZOWSKIE TOWARZYSTWO TELEKOMUNIKACYJNE Spółka z o.o.
ROK ZAŁOŻENIA 1989

Rzeszowska Agencja Rozwoju Regionalnego
ul. Szopena 51
35-959 Rzeszów

Rzeszów, dn. 25 czerwca 2009 r.
Pismo znak: RTT/AT/0117/09

Temat: Warunki techniczne zabezpieczenia projektowanego kabla teletechnicznego na terenie strefy S1-3 Podkarpackiego Parku Naukowo-Technologicznego w Jasionce

W odpowiedzi na pismo RARR/CMP/2054/09 z dnia 23-06-2009r uprzejmie informujemy, że celem likwidacji kolizji z projektowanym kablem należy :

1. W miejscach skrzyżowań z projektowaną infrastrukturą, projektowany kabel teletechniczny zabezpieczyć rurami ochronnymi. Końce rur ochronnych powinny wystawać min. 1,0 m poza zewnętrzną krawędź urządzenia.
2. Do zabezpieczenia projektowanego kabla należy zastosować rury dwudzielne Ø 160 mm
3. W przypadku realizacji Państwa inwestycji przed wybudowaniem w/w kabla w miejscach skrzyżowań należy ułożyć rury przepustowe HDPE 140/8,0 mm.
4. Na odcinku oznaczonym A-B (zbliżenie do projektowanego zbiornika retencyjnego) kabel należy zabezpieczyć żelbetowymi łupinami pokrywowymi

Wyżej wymienione prace należy wykonać pod nadzorem przedstawiciela Rzeszowskiego Towarzystwa Telekomunikacyjnego Sp. z o.o.w Rzeszowie.
Przed rozpoczęciem prac, celem zapewnienia nadzoru Inwestor powiadomi Rzeszowskie Towarzystwo Telekomunikacyjne – pan Ryszard Włodarczyk nr tel. (0-17) 854 05 55.
Po zakończeniu prac należy dokonać odbioru technicznego przy współudziale Rzeszowskiego Towarzystwa Telekomunikacyjnego Sp. z o.o..
Do odbioru należy dostarczyć dokumentację powykonawczą, uzgodnienia oraz geodezyjną inwentaryzację powykonawczą.
Niniejsze warunki techniczne nie rodzą zobowiązań dla Rzeszowskiego Towarzystwa Telekomunikacyjnego Sp. z o.o.

Z poważaniem
PREZES ZARZĄDU
Ryszard Włodarczyk
w/z

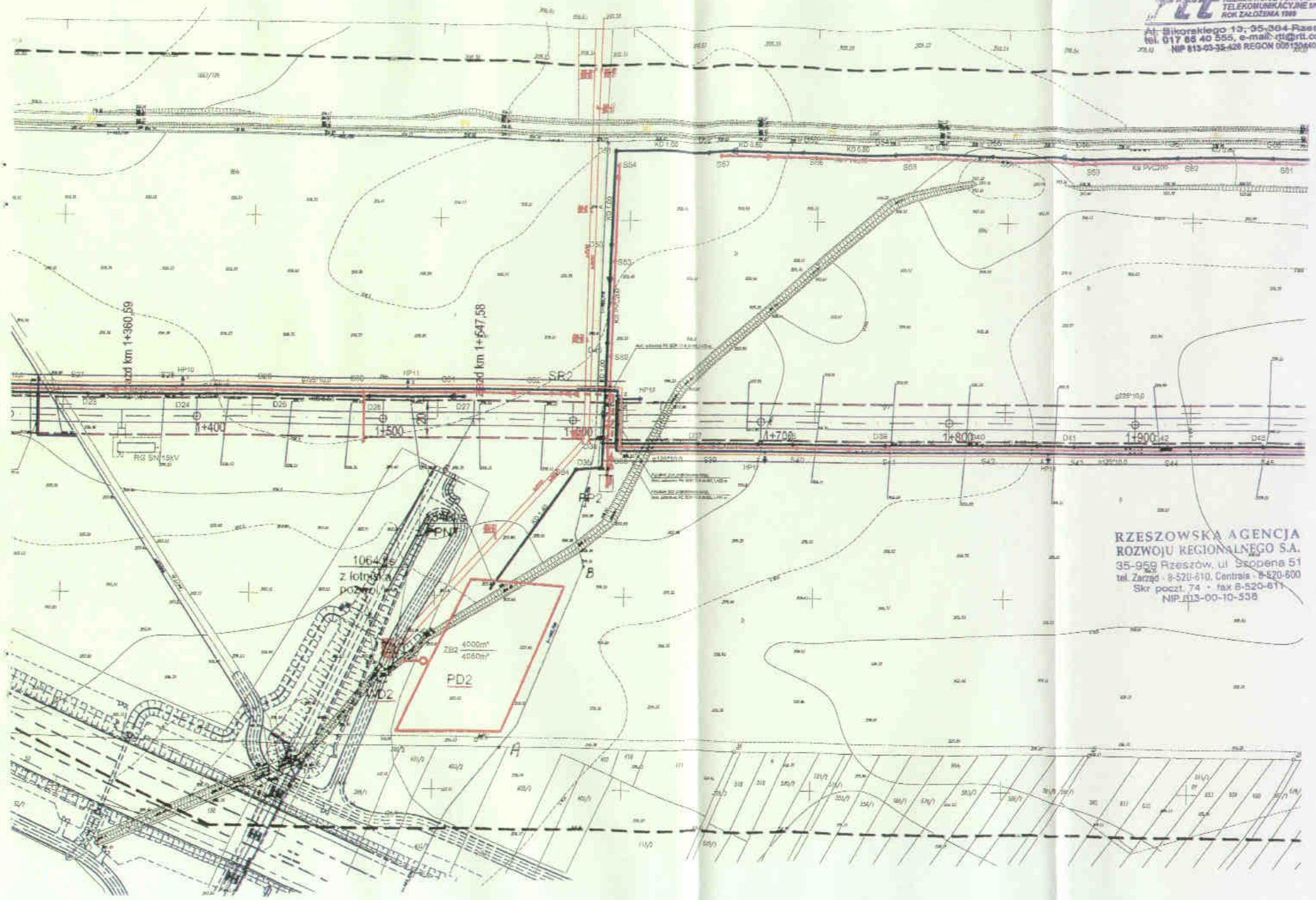
RZESZOWSKIE TOWARZYSTWO TELEKOMUNIKACYJNE SP. Z O.O.
ROK ZAŁOŻENIA 1989
Al. Sikorskiego 13, 35-364 Rzeszów
tel. 017 65 40 555, e-mail: rtt@rtt.com.pl
NIP 813-03-32-428 REGON 005132660
RZESZOWSKA AGENCJA
ROZWOJU REGIONALNEGO S.A.
35-959 Rzeszów, ul. Sikorskiego 51
tel. Zarząd - 8-520-610, Centrala - 8-520-600
Skr. poczt. 74 - fax 8-520-611
NIP 813-00-10-538
km 1+360,59
km 1+647,58
1+400
1+500
1+600
1+700
1+800
1+900
SR2
PD2
RG 5N 15kV
A
B

KOMENDA WOJEWÓDZKA POLICJI
w Rzeszowie
Wydział Łączności i Informatyki

ul. Dąbrowskiego 30
35-036 Rzeszów
tel. 858 22 05
fax 858 22 09

LI - 925 /2009

Rzeszów; 2009-07-17

Rzeszowska Agencja Rozwoju Regionalnego
ul. Szopena 51
35-959 Rzeszów

Warunki techniczne zabezpieczenia istniejącego kabla teletechnicznego na terenie strefy S1-3 Podkarpackiego Parku Naukowo-technologicznego

W odpowiedzi na pismo RARR/CMP/2053/09 z dnia 22-06-2009 r. uprzejmie informuję, że w związku z zaistniałymi kolizjami projektowanych sieci z istniejącym kablem teletechnicznym będącym własnością Komendy Wojewódzkiej Policji w Rzeszowie należy:

1. W miejscach skrzyżowań z projektowaną infrastrukturą istniejący kabel teletechniczny zabezpieczyć rurami ochronnymi. Końce tych rur powinny wystawać min. 1,0 m poza zewnętrzną krawędź urządzenia.
2. W celu zabezpieczenia istniejącego kabla należy zastosować rury dwudzielne Ø 160 mm.

Wyżej wymienione prace należy wykonać pod nadzorem przedstawiciela Komendy Wojewódzkiej Policji w Rzeszowie.

Przed rozpoczęciem prac należy z siedmiodniowym wyprzedzeniem powiadomić Wydział Łączności i Informatyki Komendy Wojewódzkiej Policji – sekretariat tel. 017 858 22 05.

Po zakończeniu prac należy dokonać odbioru technicznego przy współudziale przedstawiciela Komendy Wojewódzkiej Policji w Rzeszowie.

Do odbioru należy dostarczyć dokumentację powykonawczą, uzgodnienia oraz geodezyjną inwentaryzację powykonawczą.

Przedstawione warunki techniczne nie rodzą zobowiązań dla Komendy Wojewódzkiej Policji w Rzeszowie.

Z poważaniem

NACZELNIK
WYDZIAŁU ŁĄCZNOŚCI I INFORMATYKI
KWP w Rzeszowie
pełniący obowiązki

podinsp. mgr inż. Wiesław LIBUSZOWSKI

Wykonano w 2 egz.
egz. 1 – adresat
egz. 2 – a/a ZT

Podkarpacki Zarząd Melioracji i Urządzeń Wodnych
35-959 Rzeszów, ul. Hetma ska 9, tel. 85-37-400 fax 853-64-21 rzeszow@pzmiuwl.pl www.pzmiuw.pl

IRZ-505/587/09

Rzeszów, dnia 30.07.2009 r

WPŁYNĘŁO DNIA 06 SIE. 2009 SEKRETARIAT RARR S.A. podpis 1682

Rzeszowska Agencja
Rozwoju Regionalnego
RARR S.A.
35-959 Rzeszów
ul. Szopena 51
skr. Pocztowa 74

W odpowiedzi na pismo znak: RARR/CZP/3572/09 z dnia 27.07.2009r uprzejmie informujemy, że uzgadnia się budowę przepustu na rowie melioracyjnym b/n w miejscowości Zaczernie (działka nr 2766) oraz wykonanie przejścia pod dnem rowu melioracyjnego b/n wodociągiem średnicy 315 i kanałem sanitarnym o średnicy 315mm z rur PE i wykonanie przejścia pod dnem potoku Czarna w miejscowości Zaczernie, gmina Trzebownisko zgodnie z przedłożonymi rozwiązaniami zawartymi w operacie wodno prawnym. Na powyższe zamierzenia inwestycyjne należy uzyskać pozwolenie wodno-prawne.

DYREKTOR
Małgorzata Wajda

Otrzymują:
1. Adresat
2. a/a

Operator Gazociągów Przesyłowych GAZ-SYSTEM S.A.
Oddział w Tarnowie

Nasz znak: TT-4528-352/09 Jas/GR/01 Tarnów, 14.08.2009r.

Operator Gazociągów Przesyłowych
GAZ-SYSTEM S.A.
Oddział w Tarnowie
ul. Bandrowskiego 16 A
33-100 Tarnów
tel. 014 622 53 00
fax 014 621 37 31

WPŁYNĘŁO DNIA 19 SIE. 2009 SEKRETARIAT RARR S.A. podpis 1975

Rzeszowska Agencja Rozwoju Regionalnego
ul. Szopena 51
35-959 Rzeszów

Operator Gazociągów Przesyłowych
GAZ-SYSTEM S.A.
Oddział w Gdańsku
Siedziba
ul. Podstoczna 10/11
80-860 Gdańsk
tel. 058 323 05 00
fax 058 323 05 01
Adres do korespondencji
ul. Wałowa 41/43
80-858 Gdańsk

Operator Gazociągów Przesyłowych
GAZ-SYSTEM S.A.
Oddział w Poznaniu
ul. Grobla 15
61-859 Poznań
tel. 061 854 43 10, 061 854 43 11
fax 061 854 43 12

Operator Gazociągów Przesyłowych
GAZ-SYSTEM S.A.
Oddział w Rembelszczyźnie
ul. Jana Kazimierza 3
05-126 Nieporęt, Rembelszczyzna
tel. 022 767 08 01
fax 022 767 09 52

Operator Gazociągów Przesyłowych
GAZ-SYSTEM S.A.
Oddział w Świerklanach
ul. Wodzisławska 54
44-266 Świerklany
tel. 032 439 25 00
fax 032 439 25 60

Operator Gazociągów Przesyłowych
GAZ-SYSTEM S.A.
Oddział we Wrocławiu
ul. Gazowa 3
50-513 Wrocław
tel. 071 335 31 00
fax 071 335 31 01

Dotyczy: uzgodnienia sieci wodociągowego i kanalizacyjnego w skrzyżowaniu z gazociągiem wysokiego ciśnienia DN 700 w m. Zaczernie.

W odpowiedzi na pismo znak: RARR/CZP.3830/09 w sprawie jak w nagłówku uzgadniamy trasę i skrzyżowanie sieci wodociągowej i kanalizacyjnej z gazociągiem wysokiego ciśnienia z uwagami:

1. Przed przystąpieniem do wykonania ww. inwestycji, rzeczywistą trasę gazociągu wysokiego ciśnienia DN 700 powinien potwierdzić uprawniony geodeta w obecności pracownika OGP GAZ-SYSTEM S.A. Terenowej Jednostki Eksploatacji w Jaśle. Roboty ziemne w pobliżu gazociągów wysokiego ciśnienia powinny być wykonywane ręcznie pod nadzorem pracownika TJE w Jaśle. Nadzór ze strony OGP GAZ - SYSTEM S.A. jest sprawowany odpłatnie. O rozpoczęciu tych prac należy pisemnie poinformować TJE w Jaśle na 7 dni wcześniej.
2. Za ewentualne uszkodzenie gazociągu lub jego izolacji na skutek prowadzonych robót odpowiada inwestor.

Z-ca Dyrektora Oddziału
ds. Technicznych
Wojciech Łuszcz

Załącznik: 2 egz. opieczętowanego projektu

K.O.:
1. Terenowa Jednostka Eksploatacji w Jaśle ul. Floriańska 112; 38-200 Jasło.
2. TS wm
3. TT aa

GDDKiA
Wiesław Sowa
Z-ca Dyrektora Oddziału

WPŁYNĘŁO DNIA 06 PAŹ. 2009 SEKRETARIAT RARR S.A.
podpis .....

Rzeszów, 30 wrzesień 2009 roku

Rzeszowska Agencja
Rozwoju Regionalnego
ul. Szopena 51
35-959 Rzeszów

GDDKiA O-RZ.Z-3-7.4-435-lok-60/09
Dotyczy: przekr. A-4 kanal. sanit. i wodociągiem w m. Zaczernie

Oddział w Rzeszowie Generalnej Dyrekcji Dróg Krajowych i Autostrad w odpowiedzi na wniosek znak: RARR/CZP/3829/09 w sprawie uzgodnienia projektu przekroczenia projektowanej autostrady z projektowaną trasą magistrali wodociągowej Ø 315 PE i kanalizacji sanitarnej tłocznej Ø 315 PE w m. Zaczernie:

1. **uzgadnia** projekt budowlano – wykonawczy pn.:

„Przekroczenie projektowaną kanalizacją sanitarną ciśnieniową Ø 315mm i projektowanym wodociągiem Ø 315mm autostrady A-4 w km 577+148 w miejscowości Zaczernie gm. Trzebownisko woj. Podkarpackie"
autorstwa mgr inż. Janiny Krzyształowicz Wiśniewskiej posiadającej uprawnienia budowlane nr S-29/89, S-191/89

- *w zakresie przekroczenia projektowanej autostrady A-4 w km 577+148*

2. Przesyła uzgodnioną dokumentację wraz z podpisaną umową nr 38/4380/435/lok/60/2009 z dnia 30 września 2009 na umieszczenie projektowanej sieci kanalizacji sanitarnej oraz sieci wodociągowej w pasie przeznaczonym pod projektowaną autostradę – na działce nr ew. 932/2 własności Skarbu Państwa położonej w m. Zaczernie

3. Przedmiotowa umowa stanowi podstawę do ubiegania się przez Rzeszowską Agencję Rozwoju Regionalnego o zezwolenie na budowę sieci kanalizacji sanitarnej i wodociągowej zgodnie z rozdz. 4 przepisów „Prawa Budowlanego" z dnia 7 lipca 1994 (tekst jednolity z 2006r., Dz.U. nr 156, poz. 1118 – z późniejszymi zmianami)

Załączniki:

1. 1 x umowa Nr 38/4380/435/lok/60/2009
2. 2 x opieczętowany projekt budowlanego

Z-CA DYREKTORA ODDZIAŁU
inż. Wiesław Sowa

Otrzymują:

1. Adresat
2. a/a

Do wiadomości:

1. GDDKiA Rejon w Rzeszowie

Sprawę prowadzi:
Jan Kocyła
tel.: (017) 853 40 71..74 wew. 254

ZARZĄD DRÓG POWIATOWYCH
w Rzeszowie
35-959 Rzeszów, Miłocin 360
REGON 001257557 • NIP 813-29-26-589
tel. (017) 863-61-09, 863-61-45, fax 863-61-13

ZDP- 9 -DPD/435d/87-709

Rzeszów, 15 października 2009 r.

DECYZJA

Na podstawie art.39 ust.3 art. 40 ust.1,ust.2 pkt 2, ust.3 i5 Ustawy z dnia 21 marca 1985 r. o drogach publicznych (tekst jednolity ze zmianami), na podstawie uchwały Zarządu Powiatu w Rzeszowie z dnia 12 kwietnia 2000 r. nr 35/78 oraz art. 104 Kodeksu Postępowania Administracyjnego / Dz. U. z 2000 r. Nr 98 , poz.1071), po rozpatrzeniu sprawy złożonej przez

Rzeszowska Agencja Rozwoju Regionalnego RARR
35-959 Rzeszów, ul. Szopena 51

Zezwalam

1. Na umieszczenie w pasie drogi powiatowej 1377 R relacji Rudna Wielka - Rudna Mała – Zaczernie – Nowa Wieś wodociągu i kanalizacji ciśnieniowej realizowanej w ramach Podkarpackiego Parku Naukowo-Technologicznego – II etap, w miejscowości Zaczernie.
2. Uzgadnia się projekt budowlany ww. sieci w granicy pasa drogowego.

na następujących warunkach :

1. Wydane zezwolenie nie jest równoznaczne z pozwoleniem na budowę w rozumieniu przepisów prawa budowlanego stanowi jedynie dowód, że strona posiada prawo do dysponowania nieruchomością gruntową **o nr ewid. 1635/2** na cele budowlane w zakresie określonym w niniejszej decyzji oraz w uzgodnionej dokumentacji opinią ZUDP nr 1639/2009 z dnia 14.09.2009 r.
2. Inwestor zadania po oddaniu do użytku powyższej inwestycji będzie ponosił koszty związane z jej utrzymaniem i użytkowaniem. Za wszelkie ewentualne szkody w stosunku do drogi jak i w stosunku do osób trzecich wynikających z umieszczenia w pasie drogowym urządzenia pełna odpowiedzialność ponosi strona.
3. **W związku z planowaną realizacja zadania strona winna wystąpić do ZDP w Rzeszowie o wydanie decyzji administracyjnej zezwalającej na zajęcie pasa drogowego. Wniosek w sprawie wydania decyzji na zajęcie pasa drogowego w trybie § 4 ust. Rozporządzenie Rady Ministrów z dnia 1 czerwca 2004 r. (Dz. U. Nr 140 poz. 1481 na określenie warunków na udzielenie zezwolenia za zajęcie pasa drogowego) należy złożyć w Zarządzie Dróg Powiatowych w Rzeszowie, Miłocin 360 tel. (0-17) 863-61-45 na miesiąc przed planowanymi robotami załączając:**

- **prawomocną decyzję pozwolenia na budowę lub zgłoszenie.**
- **dokładny termin rozpoczęcia i zakończenia robót podając równocześnie adres wykonawcy robót oraz dane personalne kierownika robót posiadającego wymagane uprawnienia.**
- **plan sytuacyjny pasa drogowego przewidywany do zajęcia.**

POUCZENIE

Od niniejszej decyzji służy odwołanie do Samorządowego Kolegium Odwoławczego w Rzeszowie w terminie 14 dni od dnia jej doręczenia.

Z up. Zarządu Powiatu w Rzeszowie

DYREKTOR

mgr inż. Bronisław Bawołek

Otrzymują :
1. adresat
2. a/a

Rzeszów 2009.09.09

PREZYDENT MIASTA RZESZOWA
ZESPÓŁ UZGADNIANIA
DOKUMENTACJI PROJEKTOWEJ
35-002 Rzeszów, ul. Kopernika 15

O P I N I A NR 1020/2009

uzgodnienia dokumentacji projektowej.

Przedmiot uzgodnienia: **PB- wodociąg ciśnien.tranzyt.z pompownią wody,kanal.sanitar.ciśnien.z pompowniami ścieków,zasil.elektroen.w ramach rozbud. PPN-T etap II oraz infrastr.wg legendy.**

dla: **Rzeszowska Agencja Rozwoju Regionalnego S.A.**
Adres: **Szopena 51 35-959 Rzeszów**

na zlecenie z dnia: **2009.08.31** znak: **RARR/CZP/4148/09**

Data wpływu zlecenia do Zespołu: **2009.08.31**

Zespół Uzgadniania Dokumentacji Projektowej

opiniuje pozytywnie lokalizację obiektu położonego:

Rzeszów, ul. Orna, Żywiczna, Krzewowa

Inwestor: **Rzeszowska Agencja Rozwoju Regionalnego Rzeszów, ul. Szopena 51**

Daty posiedzeń: **09.09.2009**

Uwagi i zalecenia:

1. Integralną częścią opinii jest uzgodniony projekt podpisany i opieczętowany.
2. Uzgodnienie ZUDP zachowuje ważność przez okres 3 lat od dnia wydania opinii dotyczącej uzgodnienia, z zastrzeżeniem par.13 ust.2 Rozporządzenia Ministra Rozwoju Regionalnego i Budownictwa z dnia 2 kwietnia 2001 r. w sprawie geodezyjnej ewidencji sieci uzbrojenia terenu oraz zespołów uzgadniania dokumentacji projektowej (Dz.U. Nr 38, poz.455).
3. Uzgodnione usytuowanie sieci uzbrojenia terenu podlega wytyczeniu i geodezyjnej inwentaryzacji powykonawczej (przed zasypaniem) przez jednostki uprawnione do wykonywania prac geodezyjnych. W razie niezgodności realizacji sieci uzbrojenia terenu z uzgodnionym projektem inwestor zobowiązany jest przedłożyć mapę z wynikami pomiarów powykonawczych właściwemu organowi administracji architektoniczno-budowlanej.
4. Istnieje obowiązek chronienia znaków geodezyjnych przy prowadzonych pracach ziemnych - stosownie do przepisów Ustawy z 17 maja 1989 r. Prawo Geodezyjne i Kartograficzne (tekst jednolity Dz.U. Nr 100 z 2000 r., poz. 1086, rozdział 3, art.15) oraz Rozporządzenia Ministra Spraw Wewnętrznych i Administracji z dnia 15 kwietnia 1999 r. w sprawie ochrony znaków geodezyjnych, grawimetrycznych i magnetycznych (Dz. U. Nr 45, poz. 454).
   Przy pracach ziemnych należy zwrócić uwagę na punkty osnowy geodezyjnej oznaczone numerami: 1128, 2619.

5. Przy skrzyżowaniach i zbliżeniach projektowanych sieci z istniejącym uzbrojeniem, prace ziemne należy wykonywać ręcznie i pod nadzorem pracownika - użytkownika istniejącej sieci.
6. Uzgodnienie ZUDP nie zwalnia z konieczności spełnienia wymogów zawartych w branżowych normach i warunkach technicznych.
7. Uwaga przedstawiciela MPEC Rzeszów: projekty kanalizacji sanitarnej i wodociągu uzgodnić z MPEC w zakresie skrzyżowań z magistralą ciepłowniczą.

CZŁONKOWIE ZESPOŁU OBECNI NA POSIEDZENIU

Lp.	NAZWA INSTYTUCJI	NAZWISKO PRZEDSTAWICIELA	PODPIS
1.	Wydział Architektury Urzędu Miasta Rzeszowa	A. Skotnicki	nieczyt.
2.	Powiatowy Inspektorat Nadzoru Budowlanego	K. Janicka	"
3.	MZDiZ w Rzeszowie	W. Konieczny	"

KONSULTANCI ZESPOŁU OBECNI NA POSIEDZENIU

Lp.	NAZWA INSTYTUCJI	NAZWISKO PRZEDSTAWICIELA	PODPIS
1.	MPWiK Rzeszów	M. Wnęk	nieczyt.
2.	MPEC Rzeszów	B. Kupczakiewicz	"
3.	TP S.A.	B. Ziomek	"
4.	PGE RDE Rzeszów Miasto	H. Kogut	"
5.	ZG Rzeszów	J. Mastej	"
6.	Wydz.Och.Środ.i Rol.UM	A. Kozicka	"
7.	Podk.Zarz.Mel.i Urz.Wod	M. Porębski	"

Z up. PREZYDENTA MIASTA RZESZOWA

inż. Janina Kwołek
Przewodniczący ZUDP

Rzeszów, dnia 2009.09.14

STAROSTWO POWIATOWE W RZESZOWIE
ZESPÓŁ UZGADNIANIA
DOKUMENTACJI PROJEKTOWYCH
35-959 RZESZÓW UL.TARGOWA 1
tel:852-74-71 wew.116

O P I N I A NR 1539/2009

uzgodnienia dokumentacji projektowej.

Przedmiot uzgodnienia: **PB-wodociąg ciśnieniowy tranzytowy z pompownią, kanalizacja sanitarna ciśnieniowa z przepompownią ścieków, infrastruktura naziemna i podziemna zgodnie z legendą.**

dla: RARR SA
Rzeszowska Agencja Rozwoju Regionalnego
Adres: Szopena 51 35-959 Rzeszów

na zlecenie z dnia: 2009.09.14 znak:

Data wpływu zlecenia do Zespołu: 2009.09.14

Zespół Uzgadniania Dokumentacji Projektowej

opiniuje pozytywnie lokalizację obiektu położonego:

Zaczernie, Trzebownisko Gmina: Trzebownisko

Inwestor: **Rzeszowska Agencja Rozwoju Regionalnego**
RARR SA
Rzeszów ul.Szopena 51
Daty posiedzeń: **16.09.2009 i 28.09.2009.**

Uwagi i zalecenia:

1. Integralną częścią opinii jest uzgodniony projekt podpisany i opieczętowany.
2. Uzgodnienie zachowuje ważność przez okres **3** lat od dnia wydania opinii w sprawie uzgodnienia usytuowania projektowanych sieci uzbrojenia terenu.
   Uzgodnienie traci ważność w przypadku o którym mowa w par.13 usp.2 rozporządzenia Ministra Rozwoju Regionalnego i Budownictwa z dnia 8 kwietnia 2001 r w sprawie geodezyjnej ewidencji sieci uzbrojenia terenu oraz zespołów uzgadniania dokumentacji projektowej (Dz.U.Nr 38 poz.455).
3. Uzgodnione usytuowanie sieci uzbrojenia terenu podlega wytyczeniu i geodezyjnej inwentaryzacji powykonawczej przez jednostki uprawnione do wykonywania prac geodezyjnych.
   W razie niezgodności realizacji sieci uzbrojenia terenu z uzgodnionym projektem inwestor zobowiązany jest przedłożyć mapę z wynikami pomiarów powykonawczych właściwemu organowi administracji architektoniczno-budowlanej.

4. Istnieje obowiązek chronienia znaków geodezyjnych przy prowadzonych pracach ziemnych (stosownie do przepisów Ustawy z dnia 17 maja 1989r. Prawo Geodezyjne i Kartograficzne Dz.U z 2000r. Nr 100, poz.1086 i Nr 120, poz.1268 oraz rozporządzenia Ministra Spraw Wewnętrznych i Administracji z dnia 15 kwietnia 1999 r., a także rozporządzenie Ministra Rozwoju Regionalnego i Budownictwa z dnia 24 stycznia 2001 r. Dz.U.Nr 11, poz.89 w sprawie ochrony znaków geodezyjnych, grawimetrycznych i magnetycznych).
5. Przy skrzyżowaniach i zbliżeniach projektowanych sieci z istniejącym uzbrojeniem, prace ziemne wykonać ręcznie i pod nadzorem pracownika użytkownika.
6. **Uzgodnienie ZUDP nie zwalnia z konieczności spełnienia wymogów zawartych w branżowych warunkach technicznych.**
7. PZMiUW Rzeszów uzgadnia na warunkach podanych w piśmie IRz-505/587/09 z dnia 30.07.2009.

CZŁONKOWIE ZESPOŁU ZUDP I KONSULTANCI BRANŻOWI OBECNI NA POSIEDZENIU

LP.	NAZWA INSTYTUCJI	NAZWISKO PRZEDSTAWICIELA	PODPIS
1.	Starostwo Rz-w	A.Tur	nieczyt.
2.	ZDP w Rzeszowie	S.Konieczkowska	"
3.	PINB w Rzeszowie	G.Głowiak	"
4.	TP-SA PTOK-RWTOK	B.Ziomek	"
5.	PZMiUW	M.Porębski	"
6.	KOSD O-ZG Rzeszów	A.Stefański	"
7.	PGE-RDE-Rz-Teren	A.Murias	"
8.	ST "WIST" Łęka	T.Dodolak	"
9.	PGE-RDE-Rz-Miasto	H.Kogut	"
10.	GDDKiA Rzeszów	A.Pacześniak	"

Z up. STAROSTY
PRZEWODNICZĄCY ZUDP

mgr inż. Henryk Dąbrowski

STAROSTWO POWIATOWE W RZESZOWIE
ZESPÓŁ UZGADNIANIA
DOKUMENTACJI PROJEKTOWYCH
35-959 RZESZÓW UL. TARGOWA 1
tel:862-74-71 wew.116

Rzeszów, dnia 2009.09.29

O P I N I A NR 1553/2009

uzgodnienia dokumentacji projektowej.

Przedmiot uzgodnienia: **PB-Podkarpacki Park Naukowo-Technilogiczny-Strafa S1-3, infrastruktura naziemna i podziemna zgodnie z legendą.**

dla: Rzeszowska Agencja
Rozwoju Regionalnego S.A.
Adres: Szopena 51 35-959 Rzeszów

na zlecenie z dnia: 2009.08.28 znak:

Data wpływu zlecenia do Zespołu: 2009.08.28

Zespół Uzgadniania Dokumentacji Projektowej

opiniuje pozytywnie lokalizację obiektu położonego:

Jasionka, Zaczernie Gmina: Trzebownisko
Rudna Mała Gmina: Głogów Młp.

Inwestor: **Rzeszowska Agencja Rozwoju Regionalnego S.A**
35-959 Rzeszów ul. Szopena 51

Daty posiedzeń: **02.09.2009 i 29.09.2009.**

Uwagi i zalecenia:

1. Integralną częścią opinii jest uzgodniony projekt podpisany i opieczętowany.
2. Uzgodnienie zachowuje ważność przez okres **3** lat od dnia wydania opinii w sprawie uzgodnienia usytuowania projektowanych sieci uzbrojenia terenu.
   Uzgodnienie traci ważność w przypadku o którym mowa w par.13 usp.6 rozporządzenia Ministra Rozwoju Regionalnego i Budownictwa z dnia 2 kwietnia 2001 r w sprawie geodezyjnej ewidencji sieci uzbrojenia terenu oraz zespołów uzgadniania dokumentacji projektowej (Dz.U.Nr 38 poz.455).
3. Uzgodnione usytuowanie sieci uzbrojenia terenu podlega wytyczeniu i geodezyjnej inwentaryzacji powykonawczej przez jednostki uprawnione do wykonywania prac geodezyjnych.
   W razie niezgodności realizacji sieci uzbrojenia terenu z uzgodnionym projektem inwestor zobowiązany jest przedłożyć mapę z wynikami pomiarów powykonawczych właściwemu organowi administracji architektoniczno-budowlanej.

4. Istnieje obowiązek chronienia znaków geodezyjnych przy prowadzonych pracach ziemnych (stosownie do przepisów Ustawy z dnia 17 maja 1989r. Prawo Geodezyjne i Kartograficzne Dz.U z 2000r. Nr 100, poz.1086 i Nr 120, poz.1268 oraz rozporządzenia Ministra Spraw Wewnętrznych i Administracji z dnia 15 kwietnia 1999 r., a także rozporządzenie Ministra Rozwoju Regionalnego i Budownictwa z dnia 24 stycznia 2001 r. Dz.U.Nr 11, poz.89 w sprawie ochrony znaków geodezyjnych, grawimetrycznych i magnetycznych).
5. Przy skrzyżowaniach i zbliżeniach projektowanych sieci z istniejącym uzbrojeniem, prace ziemne wykonać ręcznie i pod nadzorem pracownika użytkownika.
6. **Uzgodnienie ZUDP nie zwalnia z konieczności spełnienia wymogów zawartych w branżowych warunkach technicznych.**
7. ST "WIST"(dot.rys.nr 1)-skrzyżowanie projektowanego gazociągu z istniejącą kanalizacją teletechniczną ST WIST przed zasypaniem zgłosić do odbioru. Spisać stosowny protokół.
8. PZMiUW Rzeszów uzgadnia na warunkach podanych w piśmie IRz-505/693/09 z dnia 09.09.2009.
9. PZDW Rzeszów uzgadnia lokalizację na warunkach podanych w piśmie PZDW-WDT-7334/65/2009 z dnia 12.08.2009.

CZŁONKOWIE ZESPOŁU ZUDP I KONSULTANCI BRANŻOWI OBECNI NA POSIEDZENIU

LP.	NAZWA INSTYTUCJI	NAZWISKO PRZEDSTAWICIELA	PODPIS
1.	Starostwo Rz-w	A.Tur	nieczyt.
2.	ZDP w Rzeszowie	S.Konieczkowska	"
3.	PINB w Rzeszowie	G.Głowiak	"
4.	TP-SA PTOK-RWTOK	B.Ziomek	"
5.	PZMiUW	T.Pięta	"
6.	KOSD O-ZG Rzeszów	A.Stefański	"
7.	PGE-RDE-Rz-Teren	A.Murias	"
8.	ST "WIST" Łąka	T.Dodolak	"
9.	PGE-RDE-Rz-Miasto	H.Kogut	"
10.	PZDW Rzeszów	H.Jajko	"

Z up. STAROSTY
PRZEWODNICZĄCY Z.U.Z.P.

mgr inż. Henryk Dąbrowski

WÓJT GMINY TRZEBOWNISKO
woj. podkarpackie

BR-7331/213/09

WPŁYNĘŁO DNIA 08 PAŹ. 2009 SEKRETARIAT RARR S.A. podpis 6077

Trzebownisko, dnia 2009-10-08

DECYZJA
o ustaleniu lokalizacji inwestycji celu publicznego

Działając na podstawie *art. 104 ustawy z dnia 14 czerwca 1960r. – Kodeks postępowania administracyjnego (jednolity tekst Dz. U. z 2000r. Nr 98,poz.1071)* oraz *art.1 ust.2, art4 ust.2,art59 ust.1, art.51ust.3 Ustawy o planowaniu i zagospodarowaniu przestrzennym z dnia 27marca 2003r.*
Po rozpatrzeniu wniosku Rzeszowskiej Agencji Rozwoju Regionalnego 35-959 Rzeszów ul. Szopena 51.

ustalam lokalizację inwestycji celu publicznego	
pod nazwą:	„Budowa wodociągu ciśnieniowego tranzytowego wraz z pompownią wody oraz kanalizacji sanitarnej ciśnieniowej wraz z przepompowniami ścieków, realizowanymi w ramach rozbudowy Podkarpackiego Parku Naukowo – Technologicznego II etap – Strefa S1 – 3 Jasionka - w gminie Trzebownisko na działkach nr 1588/174, 1369, 1513/1 we wsi Trzebownisko oraz na działkach nr 2814, 2769, 2768/22, 2768/19, 2768/7, 2767, 2766, 2350, 2351, 2112/16, 2112/1, 2106/1, 2359, 1921, 1635/2, 952, 932/4, 932/2, 932/1, 1/8 we wsi Zaczernie, - w Rzeszowie na działkach nr 638/2, 628/3, 517/4, 519/1, 518, 514/2, 514/3, 513/2, 431, 409, 408, 407, 406, 254"
na rzecz:	Rzeszowskiej Agencji Rozwoju Regionalnego 35-959 Rzeszów ul. Szopena 51.

1. **Rodzaj zabudowy:** obiekty infrastruktury technicznej
2. **Funkcja obiektów i urządzeń:** wodociąg ciśnieniowy, pompownia wody, kanalizacja sanitarna ciśnieniowa, przepompownie ścieków, przyłącza elektroenergetyczne, droga dojazdowa do przepompowni i inne związane z obsługą i funkcjonowaniem inwestycji.
3. **Warunki i szczegółowe zasady zagospodarowania terenu oraz jego zabudowy:**

1) Warunki i wymagania ochrony i kształtowania ładu przestrzennego

a) Opracować projekt budowlany zgodnie z przepisami Prawa budowlanego i obowiązującymi warunkami technicznymi jakim powinny odpowiadać obiekty i ich usytuowanie.
b) Ustala się lokalizację inwestycji – zgodnie z załącznikiem graficznym.
c) Na skrzyżowaniach wodociągu i kanalizacji z drogami publicznymi, terenem przeznaczonym pod projektowaną autostradę, rzeką Mrowla oraz sieciami infrastruktury technicznej należy zastosować rozwiązania projektowe zgodne z normami i przepisami szczególnymi obowiązującymi w tym zakresie.

2) Warunki ochrony środowiska i zdrowia ludzi oraz dziedzictwa kulturowego i zabytków oraz dóbr kultury współczesnej

a) Teren oraz istniejące na nim obiekty nie podlegają ochronie dziedzictwa kulturowego, zabytków i kultury współczesnej.
b) Zamierzenie inwestycyjne nie wymaga przeprowadzenia oceny oddziaływania na środowisko.
c) Planowana inwestycja wymaga uzyskania pozwolenia wodnoprawnego.
d) Należy chronić wartościową zieleń, na ewentualną wycinkę kolidującej zieleni wysokiej na terenie gminy Trzebownisko należy uzyskać zgodę Wójta Gminy Trzebownisko, na terenie Rzeszowa – Prezydenta Miasta Rzeszowa.

3) Warunki obsługi w zakresie infrastruktury technicznej i komunikacji:

a) Należy zapewnić dojazd do przepompowni ścieków od drogi (dz. nr 2768/7).
b) Należy zapewnić obsługę planowanej inwestycji w zakresie zaopatrzenia w energię elektryczną zgodnie z warunkami określonymi przez dysponenta sieci.

4) Warunki wynikające z interesów osób trzecich

a) W czasie realizacji i użytkowania inwestycji należy zapewnić ochronę uzasadnionych interesów osób trzecich, obejmującą w szczególności:

- zapewnienie dostępu do drogi publicznej,
- ochronę przed pozbawieniem możliwości korzystania z:
  wody, kanalizacji, energii elektrycznej i cieplnej oraz ze środków łączności, dopływu światła dziennego do pomieszczeń przeznaczonych na pobyt ludzi
- ochronę przed uciążliwościami powodowanymi przez hałas, wibracje, zakłócenia elektryczne,
- ochronę przed zanieczyszczeniami powietrza, wody, i gleby.

3. Lokalizacja inwestycji przedstawiona została w skali 1:1000 na załącznikach graficznych do niniejszej decyzji nr 5/12, 6/12, 7/12, 8/12, 9/12, 10/12 i 12/12.

UZASADNIENIE

Rzeszowska Agencja Rozwoju Regionalnego zwróciła się do Wójta Gminy Trzebownisko z wnioskiem o ustalenie lokalizacji inwestycji celu publicznego pod nazwą jw. we wsiach Trzebownisko i Zaczernie w gminie Trzebownisko oraz w mieście Rzeszowie.
Większa część terenu inwestycji znajduje się w gminie Trzebownisko, zatem na podstawie art. 51 ust. 3 Ustawy z dnia 27 marca 2003r. o planowaniu i zagospodarowaniu przestrzennym zwanej dalej Ustawą niniejszą decyzję wydaje Wójt Gminy Trzebownisko.
Zgodnie z §3 ust1pkt 63 i 72a Rozporządzenia Rady Ministrów z dnia 9 listopada 2004r. w sprawie określenie rodzajów przedsięwzięć mogących znacząco oddziaływać na środowisko oraz szczegółowych kryteriów związanych z kwalifikowaniem przedsięwzięć do sporządzania raportu o oddziaływaniu na środowisko planowana inwestycja należy do przedsięwzięć mogących znacząco oddziaływać na środowisko, które mogą wymagać sporządzenia raportu o oddziaływaniu na środowisko.
Wójt Gminy Trzebownisko po rozpatrzeniu wniosku z dnia 14.04.2009r. złożonego przez Rzeszowska Agencję Rozwoju Regionalnego S.A. w sprawie wydania decyzji o środowiskowych uwarunkowaniach realizacji inwestycji oraz po zasięgnięciu opinii Starosty Powiatowego - znak: Oś. 7633- 62/09 z dnia 7.07.2009r., Prezydenta Miasta Rzeszowa - znak: ŚR.II-7624/100/09 oraz Państwowego Powiatowego Inspektora Sanitarnego – znak: PSNZ. 465-142/09 z dnia 16.06.2009r., w decyzji z dnia 5.08. 2009r. znak: OŚR-7627-A-6/09 orzekł o braku potrzeby przeprowadzenia oceny oddziaływania przedmiotowego przedsięwzięcia na środowisko.
Część planowanej inwestycji przebiegać będzie przez teren, na którym obowiązuje Miejscowy Plan Zagospodarowania Przestrzennego Nr 5/2/96 „Staromieście – Ogrody" w Rzeszowie uchwalony uchwałą Nr XXVIII/6/2000 Rady Miasta Rzeszowa z dnia 25 stycznia 2000r.(dot. dz. nr 628/4, 610/2, 611/1, 640/2, 641/6, 612, 599/4, 579/3, 572/1, 571/8, 550/1, 551/3, 543/2, 536/1, 537/1, 530/2, 529/2, 525/2, 524/2, 517/2, 514/1, 513/1, 497/1, 496/1, 495/1, 487/1, 486/1, 484/1, 479/1, 478/2, 432/4,) oraz Miejscowy Plan Zagospodarowania Przestrzennego Nr 141/12/2006 przy ulicy Lubelskiej w Rzeszowie uchwalonym uchwałą Nr XXXIX/688/2008 Rady Miasta Rzeszowa z dnia 28 października 2008r.(dot. dz. nr 513/1, 497/1, 496/1, 495/1, 487/1, 486/1, 484/1, 479/1, 478/2, 432/4,) uchwalony Uchwałą Nr XXVII/165/04 Rady Miasta Rzeszowa z dnia 31 sierpnia 2004r. w związku z tym odstępuje się od ustalania warunków zabudowy dla tej części inwestycji.
Na pozostałym terenie objętym ww. wnioskiem nie obowiązuje żaden miejscowy plan zagospodarowania przestrzennego w rozumieniu ustawy o planowaniu i zagospodarowaniu przestrzennym zwanej dalej ustawą, a także nie ma obowiązku opracowania planu na podstawie przepisów szczególnych.
W rozumieniu przepisów art.6 pkt 3 ustawy z dnia 21 sierpnia 1997r. o gospodarce nieruchomościami (jednolity tekst Dz. U z 2000r.Nr 46 poz.543 z późn. zmianami) budowa i utrzymywanie publicznych urządzeń służących do zaopatrzenia ludności w wodę, gromadzenia, przesyłania, oczyszczania i odprowadzania ścieków stanowi cel publiczny.
Zgodnie z art.4 ust.2 pkt 1) Ustawy, w przypadku braku miejscowego planu zagospodarowania przestrzennego lokalizacja przedmiotowej inwestycji wymaga decyzji o ustaleniu lokalizacji inwestycji celu publicznego.
Projekt decyzji został przygotowany po przeprowadzeniu analizy warunków i zasad zagospodarowania terenu zgodnie z art.53.ust.3 Ustawy. Ww. analiza stanowi załącznik do niniejszej decyzji.
W miejscowym planie zagospodarowania przestrzennego, który utracił moc na podstawie art. 67 ustawy, o której mowa w art.88 ust.1. na przedmiotowym terenie była planowana realizacja inwestycji celu publicznego – autostrady. Planowana inwestycja przebiegać będzie przez teren znajdujący się w liniach rozgraniczających autostrady, określonych w Decyzji nr 2/98 o ustaleniu lokalizacji autostrady płatnej A-4, wydanej przez Wojewodę Rzeszowskiego.

Decyzja jest zgodna z przepisami odrębnymi.

Projekt decyzji został uzgodniony na podstawie:
- art.53 ust.4 pkt 6, 10 i 10a ustawy ze Starostą Powiatowym w Rzeszowie –
- art.53 ust.4 pkt 10 i 10a ustawy z Wojewodą Podkarpackim
- art.53 ust.4 pkt 10 i 10a ustawy z Marszałkiem Województwa Podkarpackiego
- art.53 ust.4 pkt 10a ustawy z Regionalnym Dyrektorem Ochrony Środowiska
- art.53 ust.4 pkt 6 ustawy z Podkarpackim Zarządem Melioracji i Urządzeń Wodnych
- art.53 ust.4 pkt 9 ustawy z Zarządem Dróg Powiatowych
- art.51ust.3 ustawy z Prezydentem Miasta Rzeszowa
- art.87 ust.5 Ustawy Prawo Lotnicze z Prezesem Urzędu Lotnictwa Cywilnego

Zgodnie z art. art.50 ust.4 ustawy projekt decyzji został opracowany przez członka Południowej Okręgowej Izby Urbanistów z siedzibą w Katowicach.

W związku z powyższym, orzeczono jak w sentencji.

POUCZENIE:

Niniejsza decyzja nie rodzi praw do terenu oraz nie narusza prawa własności i uprawnień osób trzecich.
Wnioskodawcy, który nie uzyskał prawa do terenu nie przysługuje roszczenie o zwrot nakładów poniesionych w związku z otrzymaną decyzją o ustaleniu lokalizacji inwestycji celu publicznego.
Od decyzji niniejszej służy stronom prawo wniesienia odwołania do Samorządowego Kolegium Odwoławczego w Rzeszowie za pośrednictwem Wójta Gminy Trzebownisko w terminie 14 dni od dnia doręczenia.
DECYZJA NIE JEST OSTATECZNA.

Załączniki:
1. załącznik graficzny (przy egz. wnioskodawcy oraz egz. archiwalny)
2. wyniki analizy

Otrzymują:
1. Rzeszowska Agencja Rozwoju Regionalnego 35-959 Rzeszów ul. Szopena 51
3. strony wg wykazu
4. aa.

mgr
Kierow

DECYZJA NINIEJSZA
STAŁA SIĘ OSTATECZNA
z dniem 28.10.09
Trzebownisko, dnia 28.10.09

mgr inż. Tadeusz Głod
Kierownik Referatu Budownictwa

URZĄD GMINY
36-001 TRZEBOWNISKO
woj. podkarpackie

ZAŁĄCZNIK DO DECYZJI O USTALENIU LOKALIZACJI INWESTYCJI CELU PUBLICZNEGO
znak: BR 7331/213/09

WYNIKI ANALIZY

- WARUNKÓW I ZASAD ZAGOSPODAROWANIA TERENU ORAZ JEGO ZABUDOWY, WYNIKAJĄCYCH Z PRZEPISÓW ODRĘBNYCH
- STANU FAKTYCZNEGO I PRAWNEGO TERENU, NA KTÓRYM PRZEWIDUJE SIĘ REALIZACJĘ INWESTYCJI.

1. PODSTAWA PRAWNA I ZAKRES OPRACOWANIA

Analizę przeprowadzono na podstawie *art.53. ust. 3. ustawy o planowaniu i zagospodarowaniu przestrzennym z dnia 27 marca 2003r. z późniejszymi zmianami,* zgodnie z *rozporządzeniem Ministra Infrastruktury z dnia 26 sierpnia w sprawie sposobu ustalania wymagań dotyczących nowej zabudowy i zagospodarowania terenu w przypadku braku miejscowego planu zagospodarowania przestrzennego* po przeprowadzeniu wizji w terenie, wykorzystując następujące materiały:

- wniosek inwestora o wydanie decyzji o ustaleniu lokalizacji inwestycji celu publicznego
- wyrys i wypis z rejestru gruntów
- Studium Uwarunkowań i Kierunków Zagospodarowania Przestrzennego Gminy Trzebownisko
- Miejscowy Plan Ogólny Zagospodarowania Przestrzennego Gminy Trzebownisko uchwalony Uchwałą Nr XXXIII/207/93 Rady Gminy w Trzebownisku dnia 30 lipca 1993r.

Analizę opracowano dla terenu objętego wnioskiem Rzeszowskiej Agencji Rozwoju Regionalnego S.A. o wydanie decyzji o ustaleniu lokalizacji inwestycji celu publicznego pn.: „Budowa wodociągu ciśnieniowego tranzytowego wraz z pompownią wody oraz kanalizacji sanitarnej ciśnieniowej wraz z pompowniami ścieków, realizowanymi w ramach rozbudowy Podkarpackiego Parku Naukowo - Technologicznego II etap - Strefa S 1 - 3 Jasionka

w gminie Trzebownisko na działkach nr 1588/174, 1369, 1513/1 we wsi Trzebownisku oraz na działkach nr 2814, 2769, 2768/22, 2768/19, 2768/7, 2767, 2766, 2350, 2351, 2112/16, 2112/1, 2106/1, 2359, 1921, 1635/2, 952, 932/4, 932/2, 932/1, 1/8 we wsi Zaczernie,

- w Rzeszowie na działkach nr 638/2, 628/3, 628/4, 610/2, 611/1, 640/2, 641/6, 612, 599/4, 579/3, 572/1, 571/8,550/1, 551/3, 543/2, 536/1, 537/1,530/2, 529/2, 525/2, 524/2, 517/2, 517/4, 519/1, 518, 514/2, 514/3, 514/1, 513/1, 513/2, 497/1, 496/1, 495/1,487/1, 486/1, 484/1, 479/1, 478/2,432/4, 431, 409, 408, 407, 406, 254"

Planowana inwestycja będzie przebiegać przez miejscowości położone w gminie Trzebownisko oraz przez pomocną część miasta Rzeszów.
Większa część terenu inwestycji znajduje się w gminie Trzebownisko, zatem na podstawie art. 51 ust. 3 Ustawy z dnia 27 marca 2003r. o planowaniu i zagospodarowaniu przestrzennym decyzję o ustaleniu lokalizacji inwestycji celu publicznego dla ww. inwestycji wydaje Wójt Gminy Trzebownisko.

2. STAN PRAWNY, FUNKCJA I PRZEZNACZENIE TERENU

- Wyrys i wypis z rejestru gruntów, który został dołączony do akt sprawy przedstawia stan własnościowy działek, przez które będzie przebiegać planowana inwestycja.
- Część planowanej inwestycji przebiegać będzie przez teren, na którym obowiązuje Miejscowy Plan Zagospodarowania Przestrzennego Nr 5/2/96 „Staromieście - Ogrody" w Rzeszowie uchwalony uchwałą Nr XXVII 1/6/2000 Rady Miasta Rzeszowa z dnia 25 stycznia 2000r.(dot. dz. nr 628/4, 610/2, 611/1, 640/2, 641/6, 612, 599/4, 579/3, 572/1, 571/8, 550/1, 551/3, 543/2, 536/1, 537/1, 530/2, 529/2, 525/2, 524/2, 517/2, 514/1, 513/1, 497/1, 496/1, 495/1, 487/1, 486/1, 484/1, 479/1, 478/2, 432/4,) oraz Miejscowy Plan Zagospodarowania Przestrzennego Nr 141/12/2006 przy ulicy Lubelskiej w Rzeszowie uchwalony uchwałą Nr XXXIX/688/2008 Rady Miasta Rzeszowa z dnia 28 października 2008r.(dot. dz. nr 513/1, 497/1, 496/1, 495/1, 487/1, 486/1, 484/1, 479/1, 478/2, 432/4,) w związku z tym odstępuje się od ustalania warunków zabudowy dla tej części inwestycji.
  Na pozostałym terenie objętym ww. wnioskiem nie obowiązuje żaden miejscowy plan zagospodarowania przestrzennego w rozumieniu ustawy o planowaniu i zagospodarowaniu przestrzennym zwanej dalej ustawą, a także nie ma obowiązku opracowania planu na podstawie przepisów szczególnych.
- Teren planowanej inwestycji nie wymaga zgody na zmianę przeznaczenia gruntów rolnych na cele nierolnicze

URZĄD GMINY
36-001 TRZEBOWNISKO
woj. podkarpackie

3. **OPIS INWESTYCJI** (na podstawie charakterystyki przedsięwzięcia dołączonej do wniosku)
W rozumieniu przepisów art.6 pkt 3 ustawy z dnia 21 sierpnia 1997r. o gospodarce nieruchomościami (jednolity tekst Dz. U z 2000r.Nr 46 poz.543 z późniejszymi zmianami) budowa i utrzymywanie publicznych urządzeń służących do zaopatrzenia ludności w wodę, gromadzenia, przesyłania, oczyszczania i odprowadzania ścieków stanowi cel publiczny.
W ramach przedmiotowej inwestycji zostanie wykonany wodociąg ciśnieniowy tranzytowy: na odcinku od miejsca włączenia do istniejącej sieci (w rejonie ulicy Skrajnej w dzielnicy Staromieście w Rzeszowie) do pompowni wody z rur PE SDR17 na ciśnienie PN10 Ø 315 mm o długości ok. 3400m, a na odcinku od pompowni do strefy S1-3 w Jasionce w gm. Trzebownisko z rur PE SDR11 PN 16Ø315mm o długości ok. 2520m. Łączna długość wodociągu wyniesie ok.5920m.
Na wodociągu przewiduje się hydranty p. pożarowe nadziemne Ø80 zlokalizowane w pobliżu pompowni ścieków. W pobliżu granicy Rzeszów – Trzebownisko zlokalizowana będzie studzienka wodomierzowa. Uzbrojenie sieci stanowić będą odpowietrzniki i spusty zlokalizowane w studzienkach rewizyjnych. Dla uzyskania wymaganego ciśnienia wody projektowana jest pompownia wody.
Ścieki sanitarne z Podkarpackiego Parku Naukowo – Technologicznego w Jasionce (strefa S1-3) odprowadzane będą do miejskiego kolektora sanitarnego Ø800mm położonego w rejonie ulicy Skrajnej w Rzeszowie, przewodem tłocznym PESDR17PN10 Ø 315mm.Długość kanalizacji ciśnieniowej wyniesie ok. 7190m, w tym na terenie strefy – ok. 1300m i poza strefą – ok. 5890m. Na przewodzie tłocznym przed włączeniem do kolektora miejskiego przewiduje się pomiar ilości ścieków w studzience rewizyjnej. Na rurociągu ciśnieniowym przewiduje się czyszczarki w rozstawie ok.200m w studzienkach rewizyjnych. Na terenie strefy zlokalizowana zostanie przepompownia ścieków P1 (objęta odrębnym opracowaniem), a na trasie przewodu tłocznego przyjęto dodatkowe dwie-przepompownie pośrednie P2 i P3.
Do pompowni wody i przepompowni ścieków zostaną wykonane niezbędne przyłącza energetyczne.
Projektowane sieci będą przekraczać rzekę Mrowla (przejście wykonane zostanie przewiertem pod dnem rzeki), rowy melioracyjne (przejście przekopem) oraz drogę powiatową w Zaczerniu (przejście przewiertem pod drogą).
Ponadto będą się krzyżować z innymi sieciami infrastruktury technicznej. Skrzyżowania z istniejącymi gazociągami wykonane będą poprzez założenie rur ochronnych na projektowanej kanalizacji.
Skrzyżowanie wodociągu oraz kanalizacji sanitarnej z kablami energetycznymi wykonane będzie poprzez założenie rur ochronnych na kablach.

4. **STAN FAKTYCZNY**
Przedmiotowa inwestycja przebiegać będzie w gminie Trzebownisko przez tereny rolne, tereny zabudowy mieszkaniowej jednorodzinnej oraz tereny komunikacji (drogi publiczne – powiatowa, gminna), w Rzeszowie przez tereny rolne, tereny ogródków działkowych oraz tereny zabudowy mieszkaniowej jednorodzinnej (ul. Lubelska).
Trasa planowanej inwestycji będzie krzyżować się z drogami publicznymi, rzeką Mrowlą z sieciami infrastruktury technicznej: wodociągową, gazową, elektroenergetyczną, kanalizacji sanitarnej.
Budowa planowanej inwestycji nie spowoduje zasadniczych zmian w zagospodarowaniu terenu.

2. **WARUNKI I ZASADY ZAGOSPODAROWANIA WYNIKAJĄCE Z PRZEPISÓW ODRĘBNYCH**

1) Na przedmiotowym terenie obowiązują warunki i zasady zagospodarowania wynikające z położenia na terenie Głównego Zbiornika Wód Podziemnych nr 425 zatwierdzonego decyzją nr KDH 1/013/6037/97 MOŚZNiL z dnia 18.07.1997r. Przewidywane rozwiązania projektowe gwarantujące pełną szczelność całej kanalizacji, a także właściwe wykonanie i eksploatacja inwestycji zapewnią, że nie będzie miała ona wpływu na jakość wód podziemnych.
2) Teren inwestycji położony jest przy drogach publicznych – gminnej i powiatowej, a także w obrębie tych dróg. W związku z tym obowiązują przepisy określone w Ustawie o drogach publicznych. Projekt decyzji o ustaleniu lokalizacji inwestycji celu publicznego wymaga uzgodnienia z Zarządem Dróg Powiatowych zgodnie z art.53 ust.4 pkt 9 ustawy o planowaniu i zagospodarowaniu przestrzennym z dnia 27 marca 2003r.
3) Wg wypisu z rejestru gruntów przedmiotowy teren inwestycji stanowią między innymi grunty orne, pastwiska w związku z tym projekt decyzji wymaga uzgodnienia na podstawie art. 53 ust.4 pkt 6 ustawy z Starostą Powiatu Rzeszowskiego oraz Podkarpackim Zarządem Melioracji i Urządzeń Wodnych.
4) Ze względu na położenie terenu inwestycji w otoczeniu lotniska Rzeszów – Jasionka obowiązują na przedmiotowym terenie przepisy określone w ustawie Prawo lotnicze i w Rozporządzeniu Ministra Infrastruktury z dnia 25 czerwca 2003r. w sprawie warunków jakie powinny spełniać obiekty

budowlane i naturalne w otoczeniu lotniska. Projekt decyzji o ustaleniu lokalizacji inwestycji celu publicznego wymaga uzgodnienia z Prezesem Urzędu Lotnictwa Cywilnego zgodnie z art.60 ust.1 ustawy o planowaniu i zagospodarowaniu przestrzennym z dnia 27 marca 2003r oraz art.87 ust.5 Ustawy Prawo Lotnicze z dnia 3 lipca 2002r.

5) Zgodnie z §3 ust1pkt 63 i 72a Rozporządzenia Rady Ministrów z dnia 9 listopada 2004r. w sprawie określenie rodzajów przedsięwzięć mogących znacząco oddziaływać na środowisko oraz szczegółowych kryteriów związanych z kwalifikowaniem przedsięwzięć do sporządzania raportu o oddziaływaniu na środowisko planowana inwestycja należy do przedsięwzięć mogących znacząco oddziaływać na środowisko, które mogą wymagać sporządzenia raportu o oddziaływaniu na środowisko.
Wójt Gminy Trzebownisko po rozpatrzeniu wniosku z dnia 14.04.2009r. złożonego przez Rzeszowska Agencję Rozwoju Regionalnego S.A. w sprawie wydania decyzji o środowiskowych uwarunkowaniach realizacji inwestycji oraz po zasięgnięciu opinii Starosty Powiatowego - znak: Oś. 7633- 62/09 z dnia 7.07.2009r. , Prezydenta Miasta Rzeszowa - znak: ŚR.II-7624/100/09 oraz Państwowego Powiatowego Inspektora Sanitarnego – znak: PSNZ. 465-142/09 z dnia 16.06.2009r., w decyzji z dnia 5.08. 2009r. znak: OŚR-7627-A-6/09 orzekł o braku potrzeby przeprowadzenia oceny oddziaływania przedmiotowego przedsięwzięcia na środowisko.

6) W miejscowym planie zagospodarowania przestrzennego, który utracił moc na podstawie art. 67 ustawy, o której mowa w art.88 ust.1. na przedmiotowym terenie była planowana realizacja inwestycji celu publicznego – budowa autostrady. Planowana inwestycja przebiegać będzie przez teren znajdujący się w liniach rozgraniczających autostrady określonych w Decyzji nr 2/98 o ustaleniu lokalizacji autostrady płatnej A-4, wydanej przez Wojewodę Rzeszowskiego pismo znak: UAN-III.7331/5/98 z dnia 28.12. 1998r.
Projekt decyzji o ustaleniu lokalizacji inwestycji celu publicznego wymaga uzgodnienia art. 53 ust.4 pkt 10 i 10a ustawy odpowiednio z Marszałkiem Województwa Podkarpackiego, Wojewodą Podkarpackim, Starostą Powiatu Rzeszowskiego, Regionalnym Dyrektorem Środowiska.

5. WNIOSKI

W wyniku przeprowadzonej analizy stwierdza się, że planowane zamierzenie inwestycyjne z uwagi na swoją funkcję nie narusza istniejącego układu przestrzennego, poprawia warunki obsługi w zakresie infrastruktury technicznej i możliwości zagospodarowania terenu Podkarpackiego Parku Naukowo - Technologicznego.

II. RYSUNKI

‚Spis rysunków

1/ Orientacja 1:10000 rys. 1

2/ Schemat wodociągu tranzytowego i kanalizacji sanitarnej ciśnieniowej rys. 2

3/ Projekt zagospodarowania 1: 1000 rys. 3

4/Projekt zagospodarowania 1: 1000 rys. 4

5/ Projekt zagospodarowania 1: 1000 rys. 5

6/Projekt zagospodarowania 1: 1000 rys. 6

7/ Projekt zagospodarowania 1: 500 rys. 7

8/ Projekt zagospodarowania 1: 500 rys. 8

9/ Projekt zagospodarowania 1: 500 rys. 9

10/Projekt zagospodarowania 1: 500 rys. 10

11/ Projekt zagospodarowania 1: 500 rys. 11

12 /Profil podłużny odcinka wodociągu tranzytowego ciśnieniowego od W1 do pompowni 1:1000/100 rys. 12

13 /Profil podłużny odcinka wodociągu tranzytowego ciśnieniowego od pompowni do węzła 45 1:1000/100 rys. 13

14/ Profil podłużny odcinka kanalizacji sanitarnej ciśnieniowej od SR1 do pompowni P3 1:1000/100 rys. 14

15/ Profil podłużny odcinka kanalizacji sanitarnej ciśnieniowej od SR2 do pompowni P2 1:1000/100 rys. 15

16/ Profil podłużny odcinka kanalizacji sanitarnej ciśnieniowej od SR3 do pompowni P1 1:1000/100 rys. 16

17/ Szczegół skrzyżowania projektowanego wodociągu fi 315 z istniejącym gazociągiem wysokiego ciśnienia DN 700 rys. 17

18/ Szczegół przekroczenia proj. autostrady A- 4 projektowanym wodociągiem fi 315 rys. 18

19/ Szczegół przekroczenia drogi powiatowej nr 1377R projektowanym wodociągiem fi 315 rys. 19

20/Przejście przez rów melioracyjny w km 0 + 515 wodociągiem fi 315 rys.20

21/Przejście przez potok Czarna/Mrowla / w km 5+ 000 wodociągiem fi 315 rys. 21

22/ Szczegół skrzyżowania projektowanej kanalizacji sanitarnej ciśnieniowej fi 315z istniejącym gazociągiem wysokiego ciśnienia DN 700 rys. 22

23/ Szczegół przekroczenia proj. autostrady A- 4 projektowanym kanałem sanitarnym ciśnieniowym fi 315 rys. 23
24/ Szczegół przekroczenia drogi powiatowej nr 1377R projektowanym kanałem sanitarnym ciśnieniowym fi 315 rys. 24
25/Przejście przez rów melioracyjny w km 0 + 515 kanałem sanitarnym ciśnieniowym fi 315 rys.25
26/Przejście przez potok Czarna/Mrowla / w km 5+ 000 kanałem sanitarnym ciśnieniowym fi 315 rys. 26
27/ Ubezpieczenie rowu melioracyjnego w km 0 + 515 rys. 27
28/ Węzeł włączeniowy wodociągowy 1: 25 rys. 28
29/ Studzienka pomiarowa wody 1:25 rys. 29
30/ Zbrojenie komory 1 : 50 rys. 29A
31/Studzienka rewizyjna z odpowietrznikiem dla wodociągu 1 : 25 rys. 30
32/Studzienka rewizyjna spustowa dla wodociągu 1 : 25 rys. 31
33/Schemat węzła wodociągowego rys. 32
34/ Studzienka pomiarowa ścieków 1 ; 25 rys. 33
35/ Studzienka rozprężna 1 : 25 rys. 34
36/ Studzienka rewizyjna kaskadowa 1 : 25 rys. 35
37/Studzienka rewizyjna z odpowietrznikiem dla kanalizacji sanitarnej 1: 25 rys. 36
38/Studzienka rewizyjna z czyszczakiem dla kanalizacji sanitarnej 1 : 25 rys. 37
39/Studzienka rewizyjna z czyszczakiem i odpowietrznikiem dla kanalizacji sanitarnej 1 : 25 rys. 38
40/Schemat węzła kanalizacyjnego rys. 39
41/ Sposób ułożenia rur wodociągowych i kanalizacyjnych PE w wykopie 1 : 25 rys. 40
42/ Bloki oporowe dla wodociągu i kanalizacji rys. 41
43/ Bloki oporowe pod armaturę rys. 42
44/ Przejście szczelne rury PE przez ściany studzienki rys. 43
45/ Pompownia wody- technologia 1: 50 rys. 44
46/ Pompownia wody - część budowlana 1 : 50 rys. 45
47/ Pompownia wody - konstrukcja ław fundamentowych rys. 46
48/ Przepompownie ścieków P1 rys.47
49/ Przepompownie ścieków P2 rys.48
50/ Przepompownie ścieków P3 rys. 49

MIEJSKIE PRZEDSIĘBIORSTWO WODOCIĄGÓW I KANALIZACJI
SPÓŁKA Z OGRANICZONĄ ODPOWIEDZIALNOŚCIĄ
35-055 Rzeszów, ul. Naruszewicza 18
tel. centr. (017) 85 09 600, 85 35 231, sekretariat 85 36 728, fax 85 09 658, 85 35 483
www.mpwik.rzeszow.pl sekretariat@mpwik.rzeszow.pl
Bank PEKAO S.A. II Oddział Rzeszów 29124026141111000039596242
NIP 813-33-36-039 REGON 691766988
Sąd Rejonowy w Rzeszowie KRS 0000186541 Kapitał Zakładowy 170 352 000,00 zł

TT-402/8/2010

WPŁYNĘŁO DNIA 02 MAR. 2010 SEKRETARIAT RARR S.A. podpis .....

Rzeszów, 26-02-2010

RZESZOWSKA AGENCJA ROZWOJU REGIONALNEGO S.A.
35-959 RZESZÓW
ul. Szopena 51

dotyczy: **uzgodnienia projektu wykonawczego pn. „Budowa wodociągu ciśnieniowego tranzytowego wraz z pompownią wody oraz kanalizacji sanitarnej ciśnieniowej wraz z przepompowniami ścieków realizowanych w ramach projektu pn. „Rozbudowa Podkarpackiego Parku Naukowo-Technicznego (PPNT)–II etap.**

Po przeanalizowaniu przedstawionej dokumentacji poprojektowej jak w nagłówku, MPWiK uzgadnia projekt wykonawczy. Uzgodnienie jest ważne 2 lata od daty niniejszego pisma.

Na rurociągu tłocznym (kanalizacja sanitarna ciśnieniowa) zasuwy odcinające zaprojektować zgodnie z ustaleniami z Działem Sieci MPWiK Sp. z o.o.

Prace w rejonie kolizji z istniejącym uzbrojeniem wod-kan, w miejscach włączeń do miejskiej sieci wod-kan prowadzić pod nadzorem przedstawiciela Działu Sieci MPWiK Sp. z o.o.

Wszelkie zmiany w przedmiotowej dokumentacji dotyczące uzbrojenia wod-kan. (trasy, uzbrojenia materiału itp.) wymagają uzgodnienia w MPWiK Sp. z o.o.

MPWiK Sp. z o.o. w Rzeszowie informuje, że pełną odpowiedzialność za prawidłowe i zgodne z obowiązującymi przepisami, normami i normatywami, opracowanie niniejszej dokumentacji projektowej, ponosi Biuro Projektów/Projektant

Ponadto MPWiK informuje, że zgodnie z pismem znak: TT-4083/377/2009 z 28-12-2009, istnieje możliwość przejęcia przedmiotowych urządzeń wod-kan. na podstawie umowy eksploatacyjnej zawartej z właścicielem urządzeń po uzyskaniu pozwolenia na budowę.

Z poważaniem
Z up. PREZESA
Kierownik Działu Technicznego
inż. [illegible] Możdżeń

Otrzymują:
1. Adresat + 1 kpl. dokumentacji projektowej
2. a/a

Usługi geodezyjne • Wykrywanie nieszczelności w sieciach wodociągowych i kanalizacyjnych • Wykonawstwo sieci wodociągowych i kanalizacyjnych • Usługi projektowe • Usługi sprzętem specjalistycznym (wod.-kan.) • Telewizyjna inspekcja sieci wodociągowych i kanalizacyjnych • Przewiercanie sitników elektrycznych • Pomiary elektryczne • Usługi transportowe • Badania laboratoryjne wody i ścieków • Serwisowanie i naprawy pogwarancyjne pomp i mieszadeł firmy FLYGT i innych

SKA AGENCJA ROZWOJU REGIONALNEGO S.A. I PROJEKTOWE "MIASTOPROJEKT" RZESZÓW			
Podkarpackiego Parku Naukowo-Technologicznego PPNT-Iłeko			NR REJ. 3253
e terenu Podkarpackiego Parku Naukowo-Technologicznego S1 - 3 w Jasionce			DATA
KT ZAGOSPODAROWANIA	STADIUM PROJEKT WYKONAWCZY	SKALA 1:1000	NR RYS. 3

	NAZWISKO	SPECJALNOŚĆ	NR UPRAW.	PODPIS
	mgr inż. A.Hajdat	ekogr.	[illegible]	
	mgr inż. J.Hasiewicz	inst. wod-kan.	03/85	
	mgr inż. J.Krzyształowicz-Wiśniewska	inst. wod-kan.	520/86 519/86	
	inż. M.Sluwak	sieci, inst. i urz. sanit.	35/86	
	tech.M. Bober	gazowe	G-159/90 G-164/93	
	inż. E.Wilk	inst. elektr.	E 234/80	

Uzgodniono: Nr Rej. 51/2010
z MIEJSKIM PRZEDSIĘBIORSTWEM WODOCIĄGÓW I KANALIZACJI
Spółka z ograniczoną odpowiedzialnością
Uzgodnienie jest ważne 2 lata
Rzeszów, dnia 26.02.2010

Uzgodnienie z pismem TT-402/8/2010

STARSZY INSPEKTOR D/S TECHNICZNYCH
mgr inż. Wojciech Werelusz
upr. budowlane nr ewid. 50/98, 103/99

MPWIK Sp. z o.o. w Rzeszowie informuje, że pełną odpowiedzialność za prawidłowe i zgodne z obowiązującymi przepisami, normami i normatywami, opracowanie niniejszej dokumentacji projektowej, ponosi Biuro Projektowe Projektant

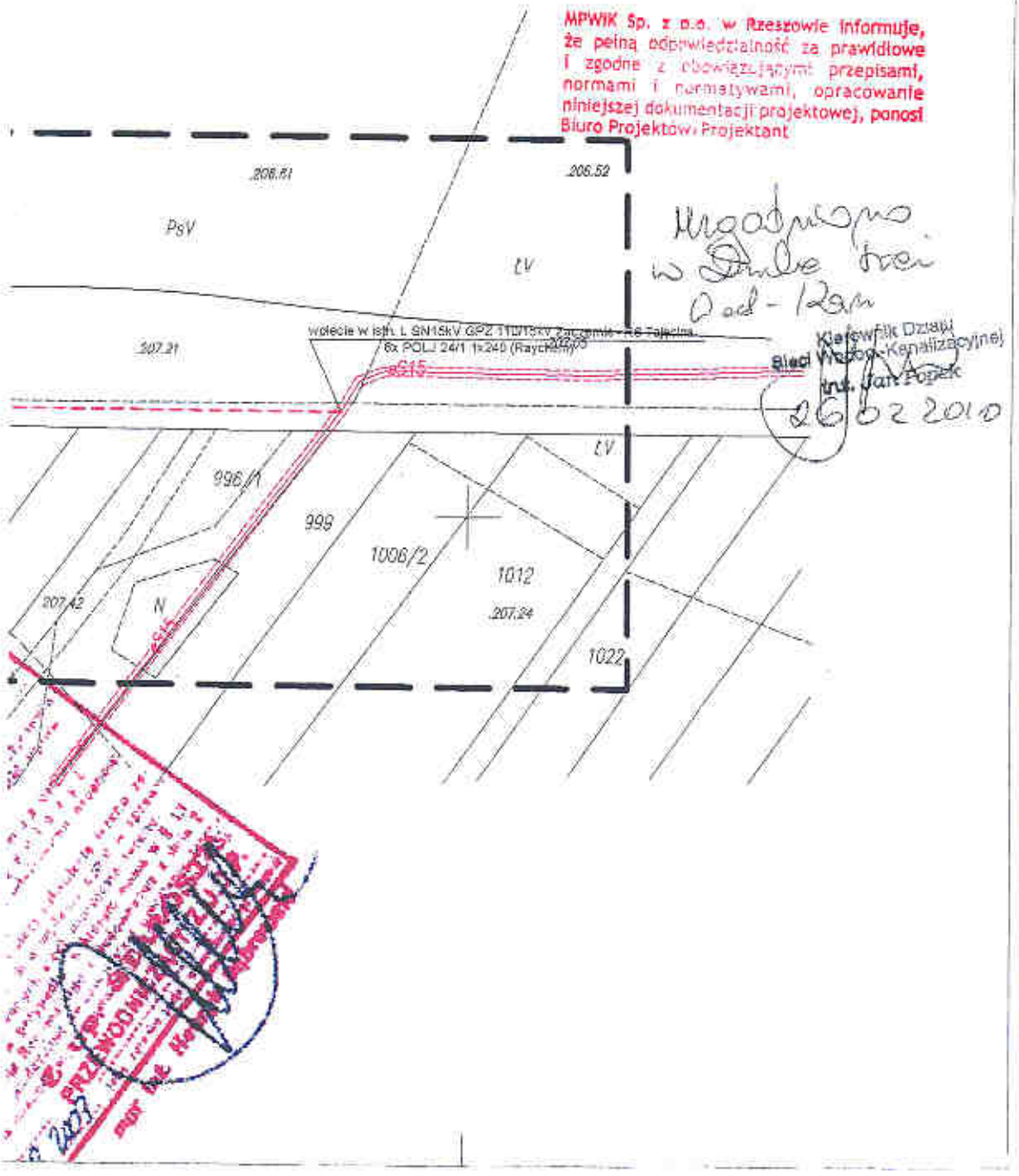

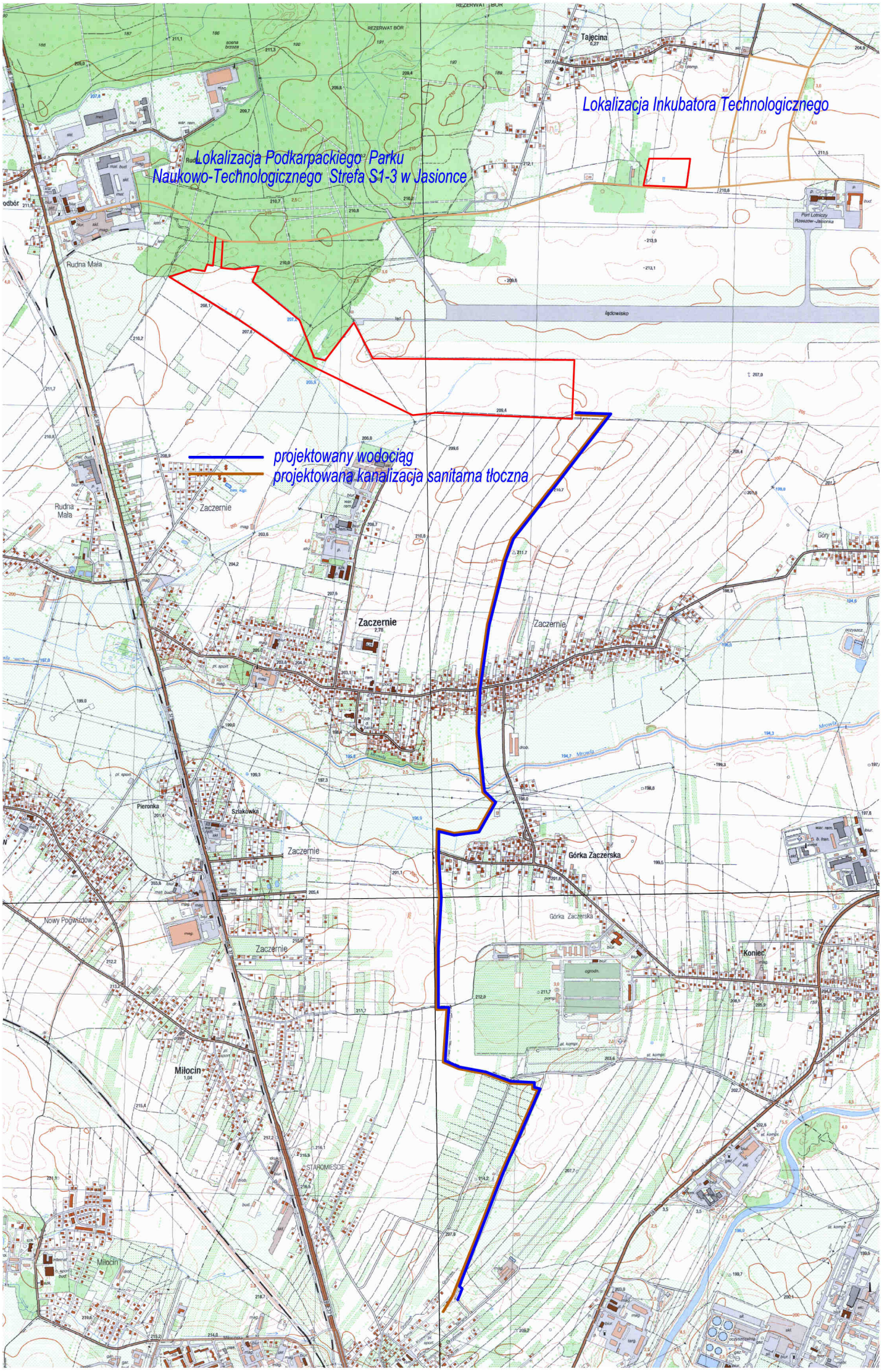
Lokalizacja Inkubatora Technologicznego
Lokalizacja Podkarpackiego Parku Naukowo-Technologicznego Strefa S1-3 w Jasionce
projektowany wodociąg
projektowana kanalizacja sanitarna tłoczna
Tajęcina
Rudna Mała
Zaczernie
Góry
Pieronka
Szlakówka
Górka Zaczerska
Nowy Pogwizdów
Koniec
Miłocin
STAROMIEŚCIE
lądowisko
Port Lotniczy Rzeszów-Jasionka
REZERWAT BÓR

SCHEMAT WODOCIĄGU TRANZYTOWEGO I KANALIZACJI SANITARNEJ CIŚNIENIOWEJ

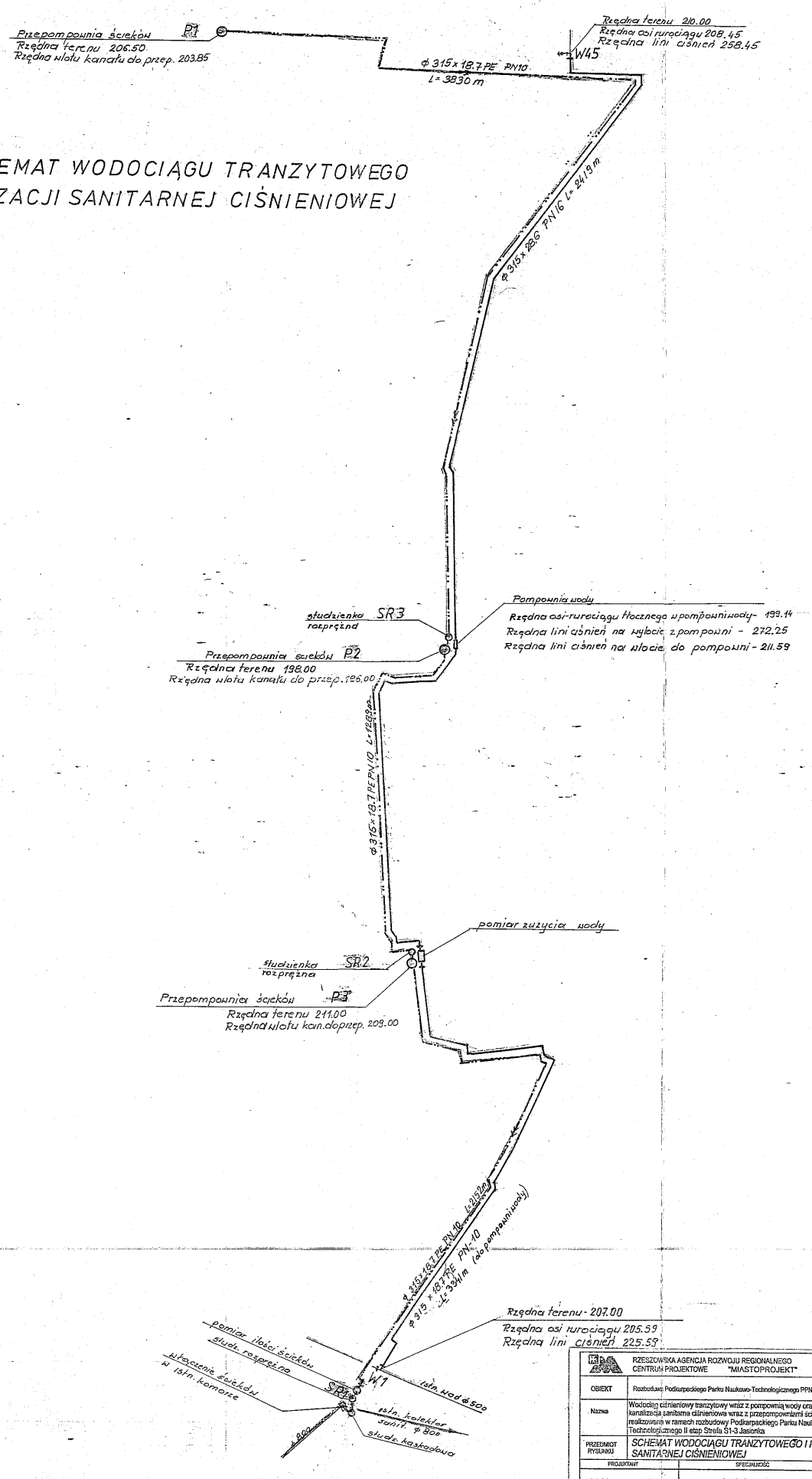

RZESZOWSKA AGENCJA ROZWOJU REGIONALNEGO S.A. CENTRUM PROJEKTOWE "MIASTOPROJEKT" RZESZÓW			
OBIEKT	Rozbudowa Podkarpackiego Parku Naukowo-Technologicznego PPNT-II etap		NR REJ. 3253
Nazwa	Wodociąg ciśnieniowy tranzytowy wraz z pompownią wody oraz kanalizacją sanitarną ciśnieniową wraz z przepompowniami ścieków realizowana w ramach rozbudowy Podkarpackiego Parku Naukowo - Technologicznego II etap Strefa S1-3 Jasionka		STADIUM PW SKALA 1:100/100
PRZEDMIOT RYSUNKU	SCHEMAT WODOCIĄGU TRANZYTOWEGO I KANALIZACJI SANITARNEJ CIŚNIENIOWEJ		DATA 02.2009 / NR RYS. 2
PROJEKTANT	SPECJALNOŚĆ	NR UPRAWN.	PODPIS
mgr inż. J. Krzyształowicz-Wiśniowska	instalacje i sieci sanitarne	S-29/89 S-191/89	
mgr inż. J. Hadzewicz	instalacje i sieci sanitarne	S-39/85	

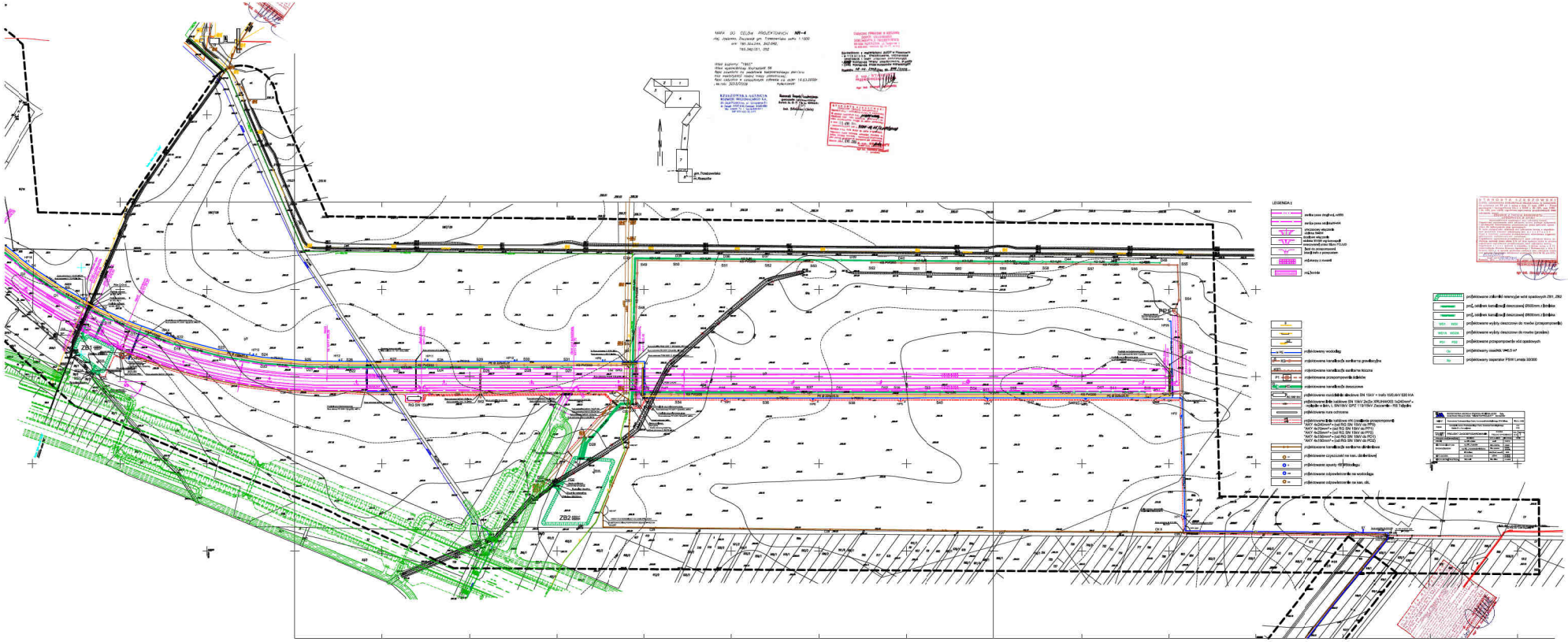
MAPA DO CELÓW PROJEKTOWYCH NR-4
LEGENDA I
ZB1
ZB2
PE 2
PE 3
PE 4
PE 5
PE 6
PE 7
PE 8
PE 9
PE 10
PE 11
PE 12
PE 13
PE 14
PE 15
PE 16
PE 17
PE 18
PE 19
PE 20
PE 21
PE

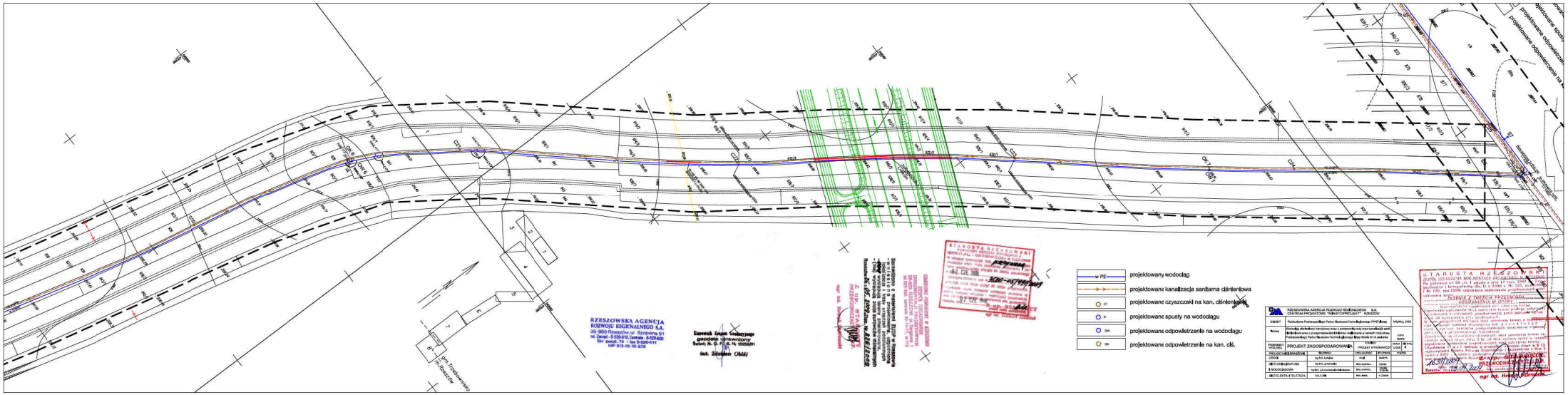
projektowany wodociąg
projektowana kanalizacja sanitarna ciśnieniowa
projektowane czyszczaki na kan. ciśnieniowej
projektowane spusty na wodociągu
projektowane odpowietrzenie na wodociągu
projektowane odpowietrzenie na kan. ciś.
RZESZOWSKA AGENCJA ROZWOJU REGIONALNEGO S.A.
35-959 Rzeszów, ul. Szopena 51
tel. Zarząd: 8-520-610, Zamówienia: 8-520-600
fax: pocz. 74 • fax 8-520-611
NIP 813-00-10-338
Kierownik Zespołu Uzbrojenia geodezji i kartowania
Sekcji A, G, P i A. N. mgr inż.
Zbigniew Obłój
STAROSTA RZESZOWSKI
PRZEWODNICZĄCY ZESPOŁU
mgr inż. Henryk Jakubowski
RZESZOWSKA AGENCJA ROZWOJU REGIONALNEGO S.A.
CENTRUM PROJEKTOWE "WIRKOTOPROJEKT" RZESZÓW
OBIEKT: Modernizacja Podkarpackiego Parku Naukowo-Technologicznego PPNT-Etap
Nazwa: Budowa drogi dojazdowej Parkingu wraz z przyłączami, sieci oraz kanalizacja sanit. Modernizacja Podkarpackiego Parku Naukowo-Technologicznego Etap Grodzisko II-II, dodatek
PROJEKT ZAGOSPODAROWANIA
PROJEKTOWANIE BRANŻOWE
OBRÓB
BIEG KANALIZACYJNY
PRZEWODOWOŚCIA
BIEG ELEKTRYCZNY
mgr inż. Henryk Jakubowski
mgr inż. Jerzy Wirkot
mgr inż. Urszula Wirkot-Kiełbasa
inż. Andrzej Wirkot
inż. Andrzej Wirkot
inż. Andrzej Wirkot
STAROSTA RZESZOWSKI
PRZEWODNICZĄCY ZESPOŁU
mgr inż. Henryk Jakubowski

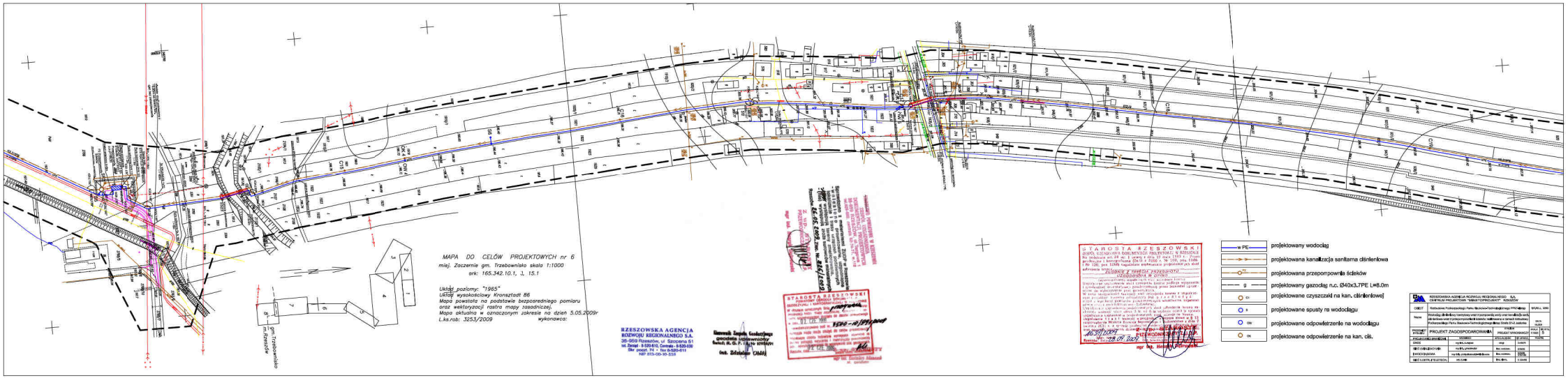
MAPA DO CELÓW PROJEKTOWYCH nr 6
miej. Zaczernie gm. Trzebownisko skala 1:1000
ark: 165.342.10.1, 1 15.1
Układ poziomy: "1965"
Układ wysokościowy Kronsztadt 86
Mapa powstała na podstawie bezpośredniego pomiaru
oraz wektoryzacji rastra mapy zasadniczej.
Mapa aktualna w oznaczonym zakresie na dzień 5.05.2009r
L.ks.rob: 3253/2009
wykonawca:
RZESZOWSKA AGENCJA ROZWOJU REGIONALNEGO S.A.
35-959 Rzeszów, ul. Szopena 51
tel. Zarząd - 8-520-410, Centrala - 8-520-430
fax: prezes: 74 - fax: 8-520-411
NIP 813-00-30-558
Starosta Rzeszowski
Geodeta Powiatowy
Geodezja i Kartografia
mgr inż. Zdzisław Olbój
STAROSTA RZESZOWSKI
projekt
STAROSTA RZESZOWSKI
projekt
projektowany wodociąg
projektowana kanalizacja sanitarna ciśnieniowa
projektowana przeporpowrnia ścieków
projektowany gazociąg n.c. Ø40x3,7PE L=8.0m
projektowane czyszczaki na kan. ciśnieniowej
projektowane spusty na wodociągu
projektowane odpowietrzenie na wodociągu
projektowane odpowietrzenie na kan. cIś.
REGIONALNA AGENCJA ROZWOJU REGIONALNEGO S.A.
CENTRUM PROJECTOWE "MIRKATEPROJEKT" RZESZÓW
OBIEKT
Rurociąg ciśnieniowy kanalizacji sanitarnej
Tytuł
PROJEKT ZAGOSPODAROWANIA
PROJEKT WYKONAWCZY
PROJEKTANT
mgr inż. Henryk Kowalczyk
SPRAWDZAJĄCY
mgr inż. Kazimierz Kowalczyk
DATA
STADIUM
PROJEKT WYKONAWCZY
FAZA
SKALA
1:1000

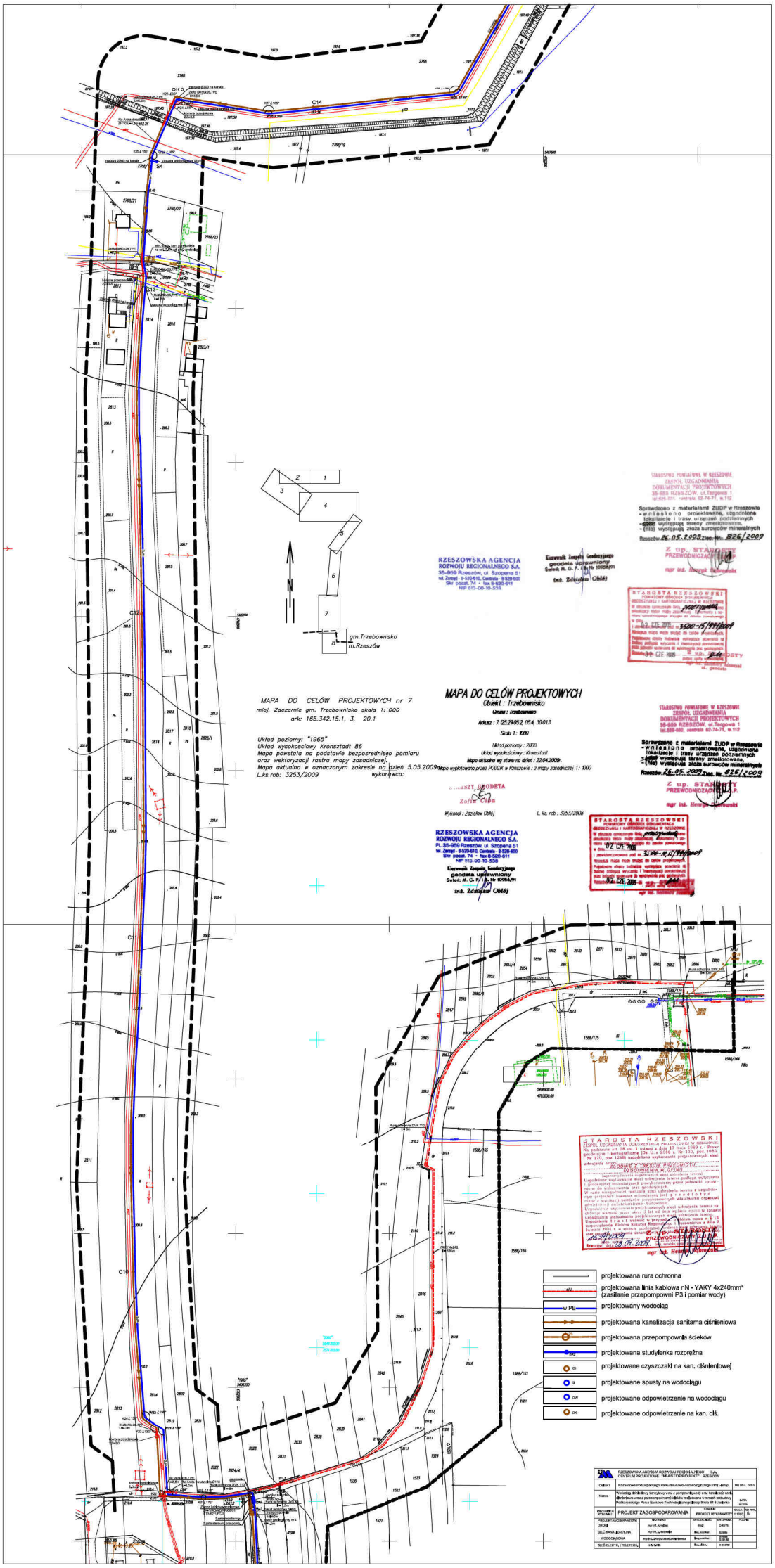
MAPA DO CELÓW PROJEKTOWYCH nr 7
miej. Zaczernie gm. Trzebowisko skala 1:1000
ark: 165.342.15.1, 3, 20.1
Układ poziomy: "1965"
Układ wysokościowy Kronsztadt 86
Mapa powstała na podstawie bezpośredniego pomiaru oraz wektoryzacji rastra mapy zasadniczej.
Mapa aktualna w oznaczonym zakresie na dzień 5.05.2009
L.ks.rob: 3253/2009
wykonawca:
MAPA DO CELÓW PROJEKTOWYCH
Obiekt : Trzebowisko
Gmina : Trzebowisko
Arkusz : 7.125.29.05.2, 05.4, 30.01.3
Skala 1 : 1000
Układ poziomy : 2000
Układ wysokościowy : Kronsztadt
Mapa aktualna wg stanu na dzień : 22.04.2009.
Mapa wypełniona przez PODGK w Rzeszowie : z mapy zasadniczej 1 : 1000
Wykonał : Zdzisław Obłój
L. ks. rob : 3253/2008
RZESZOWSKA AGENCJA ROZWOJU REGIONALNEGO S.A.
35-959 Rzeszów, ul. Szopena 51
Kierownik Zespołu Geodezyjnego geodeta uprawniony
inż. Zdzisław Obłój
gm.Trzebowisko
m.Rzeszów
projektowana rura ochronna
projektowana linia kablowa nN - YAKY 4x240mm² (zasilanie przepompowni P3 i pomiar wody)
projektowany wodociąg
projektowana kanalizacja sanitarna ciśnieniowa
projektowana przepompownia ścieków
projektowana studzienka rozprężna
projektowane czyszczaki na kan. ciśnieniowej
projektowane spusty na wodociągu
projektowane odpowietrzenie na wodociągu
projektowane odpowietrzenie na kan. cIś.
RZESZOWSKA AGENCJA ROZWOJU REGIONALNEGO S.A.
CENTRUM PROJEKTOWE "MIASTOPROJEKT" RZESZÓW
OBIEKT: Rozbudowa Podsarpackiego Parku Naukowo-Technologicznego PPN I etap
TEMA: Wodociąg dzielnicowy tranzytowy wraz z przepompownią wody oraz kanalizacja sanit. dzielnicowa wraz z przepompownią ścieków rozbudowane o zewnętrzne instalacje Podkarpackiego Parku Naukowo-Technologicznego Etap Nr 1 i 2 Jasionka
PROJEKT ZAGOSPODAROWANIA
PROJEKT WYKONAWCZY
SKALA 1:1000
ARK. 5
PROJEKTANT WIODĄCY: mgr inż. Henryk Jakubowski
OPOLE: mgr inż. Ludwik
SPECJALISTA: mgr inż. Ludwik
SANITARNA: mgr inż.
SIEĆ KANALIZACYJNA: mgr inż. Lech
SIEĆ WODOCIĄGOWA: mgr inż. Jarosław Jakubowski
SIEĆ ELEKTR. I TELEFONICZNA: inż. Andrzej
STAROSTA RZESZOWSKI
ZESPÓŁ UZGADNIANIA DOKUMENTACJI PROJEKTOWYCH
35-959 RZESZÓW, ul. Targowa 1
Sprawdzono z materiałami ZUDP w Rzeszowie
- wniesiono projektowane, uzgodnione lokalizacje i trasy urządzeń podziemnych
- (nie) występują tereny zmeliorowane,
- (nie) występują złoża surowców mineralnych
Rzeszów 26.05.2009 Znak: Nr. 826/2009
Z up. STAROSTY
PRZEWODNICZĄCY ZUDP
mgr inż. Henryk Jakubowski
STAROSTA RZESZOWSKI
POWIATOWY OŚRODEK DOKUMENTACJI GEODEZYJNEJ I KARTOGRAFICZNEJ W RZESZOWIE
Rzeszów dnia 28.04.2009
mgr inż. Henryk Jakubowski

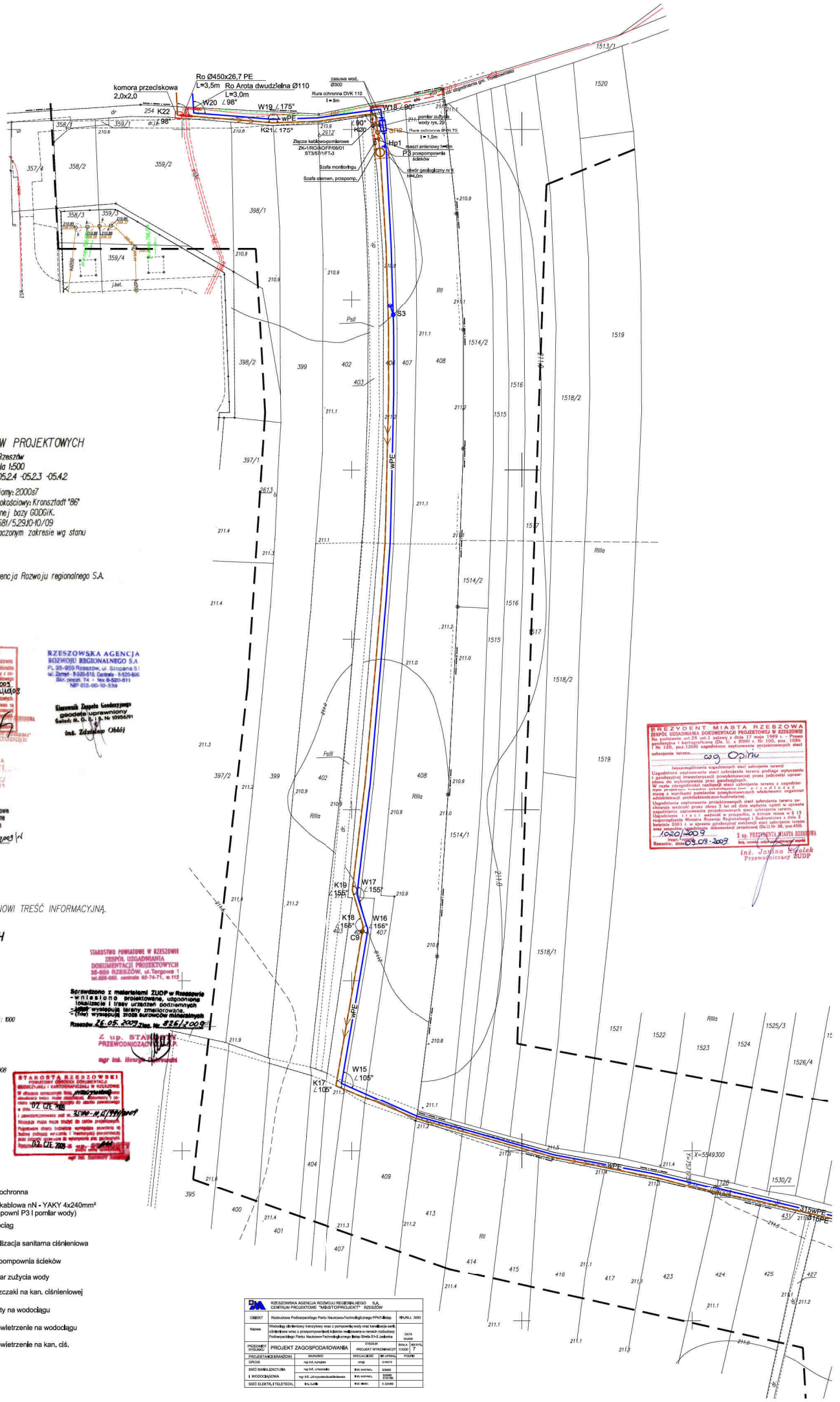

MAPA DO CELÓW PROJEKTOWYCH

m.Rzeszów
skala 1:500
Arkusz: 7.125,29.05.2,4 -05.2,3 -05.4.2

Układ odniesienia poziomy: 2000s7
Układ odniesienia wysokościowy: Kronsztadt '86'
Wydrukowano z aktualnej bazy GODGiK.
Rzeszów, L.Dz.Zam. 4581/5,29J0-10/09
Mapa aktualna w oznaczonym zakresie wg stanu na dzień 12.06.2009
L.ks.rob.: 3253/2009

Rzeszowska Agencja Rozwoju regionalnego S.A.

PREZYDENT MIASTA RZESZOWA OBRÓDZKI OŚRODEK DOKUMENTACJI GEODEZYJNEJ I KARTOGRAFICZNEJ W RZESZOWIE
Na podstawie art. 29 ust. 1 ustawy z dnia 17 maja 1989 r. - Prawo geodezyjne i kartograficzne (Dz. U. z 2000 r. Nr 100, poz. 1086) i Nr 120, poz. 1268) uzgodniono usytuowanie projektowanych sieci uzbrojenia terenu: 01 w Łanie
w dniu 7.01.2009
i zewidencjonowano pod nr. 5.2.3.01,02,10,03
Niniejsza mapa może służyć do celów projektowych.
Przepisowe zbiory instalacyjne wymagają powołania się na ustawę podlegają wyłącznie i bezwzględnie powiadomieniu przez jednostki uprawnione do ich prowadzenia.
Rzeszów, dnia 7.01.2009
Kierownik GODGiK

RZESZOWSKA AGENCJA ROZWOJU REGIONALNEGO S.A.
PL 35-959 Rzeszów, ul. Szopena 51
tel. Zarząd - 8-520-610, Centrala - 8-520-600
Skr. poczt. 74 - fax 8-520-611
NIP 813-00-10-538
Kierownik Zespołu Geodezyjnego geodeta uprawniony
Świad. M. G. P. I B. Nr 10954/91
inż. Zdzisław Obłój

URZĄD MIASTA RZESZOWA WYDZIAŁ GEODEZJI ZESPÓŁ UZGADNIANIA DOKUMENTACJI PROJEKTOWEJ 35-002 Rzeszów, ul. Kopernika 15 tel. 017 875 14 66
Zgodnie z materiałami ZUDP w Rzeszowie projektowane, uzgodnione trasy urządzeń podziemnych
Rzeszów, dnia 27.09.05 Pieczęć nr 446/2009
INSPEKTOR
mgr inż. Józef Wilk

UWAGA:
MAPA MIEJ. TRZEBOWNISKO 1: 500 STANOWI TREŚĆ INFORMACYJNĄ.

MAPA DO CELÓW PROJEKTOWYCH

Obiekt : Trzebownisko
Gmina : Trzebownisko
Arkusz : 7.125,29.05.2, 05.4, 30.01.3
Skala 1: 1000 1:500
Układ poziomy : 2000
Układ wysokościowy : Kronsztadt
Mapa aktualna wg stanu na dzień : 22.04.2009r.
Mapa wykłoowana przez PODGiK w Rzeszowie : z mapy zasadniczej 1: 1000

Starszy geodeta
Zofia Ciba

Wykonał : Zdzisław Obłój L. ks. rob : 3253/2008

RZESZOWSKA AGENCJA ROZWOJU REGIONALNEGO S.A.
PL 35-959 Rzeszów, ul. Szopena 51
tel. Zarząd - 8-520-610, Centrala - 8-520-600
Skr. poczt. 74 - fax 8-520-611
NIP 813-00-10-538
Kierownik Zespołu Geodezyjnego geodeta uprawniony
Świad. M. G. P. I B. Nr 10954/91
inż. Zdzisław Obłój

STAROSTWO POWIATOWE W RZESZOWIE ZESPÓŁ UZGADNIANIA DOKUMENTACJI PROJEKTOWYCH 35-959 RZESZÓW, ul. Targowa 1 tel. 826-660, centrala 68-74-71, w. 112
Sprawdzono z materiałami ZUDP w Rzeszowie
- w i n i a l a o n o projektowane, uzgodnione lokalizacje i trasy urządzeń podziemnych
- nie występują tereny zmeliorowane,
- (nie) występują złoża surowców mineralnych
Rzeszów dnia 26.05.2009 Znak: nr 426/2009
Z up. STAROSTY PRZEWODNICZĄCY ZUDP
mgr inż. Henryk [illegible]

STAROSTA RZESZOWSKI POWIATOWY OŚRODEK DOKUMENTACJI GEODEZYJNEJ I KARTOGRAFICZNEJ W RZESZOWIE
W dniu 07 CZE 2009 r. przyjęto do zasobu powiatowego w dniu
i zewidencjonowano pod nr. 3.2.2-M.K/194/2009
Niniejsza mapa może służyć do celów projektowych.
Przepisowe zbiory instalacyjne wymagają powołania się na ustawę podlegają wyłącznie i bezwzględnie powiadomieniu przez jednostki uprawnione do wykonywania prac geodezyjnych.
Rzeszów dnia 02 CZE 2009 r.
Z up. STAROSTY
mgr inż. Sławomir [illegible]

PREZYDENT MIASTA RZESZOWA ZESPÓŁ UZGADNIANIA DOKUMENTACJI PROJEKTOWEJ W RZESZOWIE
Na podstawie art.28 ust.1 ustawy z dnia 17 maja 1989 r. - Prawo geodezyjne i kartograficzne (Dz. U. z 2000 r. Nr 100, poz. 1086) i Nr 120, poz.1268) uzgodniono usytuowanie projektowanych sieci uzbrojenia terenu: os. Opinie
(wyszczególnienie uzgodnionych sieci uzbrojenia terenu)
Uzgodnienia usytuowania sieci uzbrojenia terenu podlega wytyczeniu i geodezyjnej inwentaryzacji powykonawczej przez jednostki uprawnione do wykonywania prac geodezyjnych.
Ważność uzgodnień realizacji sieci uzbrojenia terenu z uzgodnionym projektem budowlanym upływa po 2 lat od dnia wydania opinii w przedłużeniu mapę z wynikami pomiarów powykonawczych właściwemu organowi administracji architektoniczno-budowlanej.
Uzgodnienia usytuowania projektowanych sieci uzbrojenia terenu zachowują ważność przez okres 3 lat od dnia wydania opinii w sprawie uzgodnienia usytuowania projektowanych sieci uzbrojenia terenu.
Uzgodnienia i t a c i wszystkich w przypadku, o którym mowa w § 13 rozporządzenia Ministra Rozwoju Regionalnego i Budownictwa z dnia 2 lutego 2001 r. w sprawie geodezyjnej ewidencji sieci uzbrojenia terenu oraz zasadnicze dokumentacji projektowej (Dz.U.Nr 38, poz.455).
1020/2009
(nr.) (rok)
Rzeszów, dnia 08.09.2009
z up. PREZYDENTA MIASTA RZESZOWA
(imię, nazwisko, stanowisko)
inż. Janina Kołek
Przewodniczący ZUDP

projektowana rura ochronna	
projektowana linia kablowa nN - YAKY 4x240mm² (zasilanie przepompowni P3 i pomiar wody)	nN
projektowany wodociąg	w PE
projektowana kanalizacja sanitarna ciśnieniowa	
projektowana przepompownia ścieków	P3
projektowany pomiar zużycia wody	
projektowane czyszczaki na kan. ciśnieniowej	C1
projektowane spusty na wodociągu	S
projektowane odpowietrzenie na wodociągu	OW
projektowane odpowietrzenie na kan. ciś.	OK

RZESZOWSKA AGENCJA ROZWOJU REGIONALNEGO S.A. CENTRUM PROJEKTOWE "MIASTOPROJEKT" RZESZÓW

OBIEKT	Rozbudowa Podkarpackiego Parku Naukowo-Technologicznego PPNT-Etap		NR ARJ. 3253
Nazwa	Wodociąg dzielnicowy tranzytowy wraz z pompownią, wody oraz kanalizacja sanit. ciśnieniowa wraz z przepompowniami ścieków realizowane w ramach rozbudowy Podkarpackiego Parku Naukowo-Technologicznego Etap Strefa S1-3 Jasionka		DATA 05.2009
PRZEDMIOT RYSUNKU	PROJEKT ZAGOSPODAROWANIA	STADIUM PROJEKT WYKONAWCZY	SKALA 1:1000 / ARKUSZ 7

PROJEKTANCI BRANŻOWI	NAZWISKO	SPECJALNOŚĆ	NR UPRAWN.	PODPIS
DROGI	mgr inż. A.Janczak	drogi	D-0407/1	
SIEĆ KANALIZACYJNA	mgr inż. J.Kowalski	inż. sanitarna	0/0455	
I WODOCIĄGOWA	mgr inż. J.Krzyszczak/K.Wiśniewska	inż. sanitarna	0/0455 0/0186	
SIEĆ ELEKTR. I TELETECH.	b.o. Łukb	inż. elektr.	E 224/88	

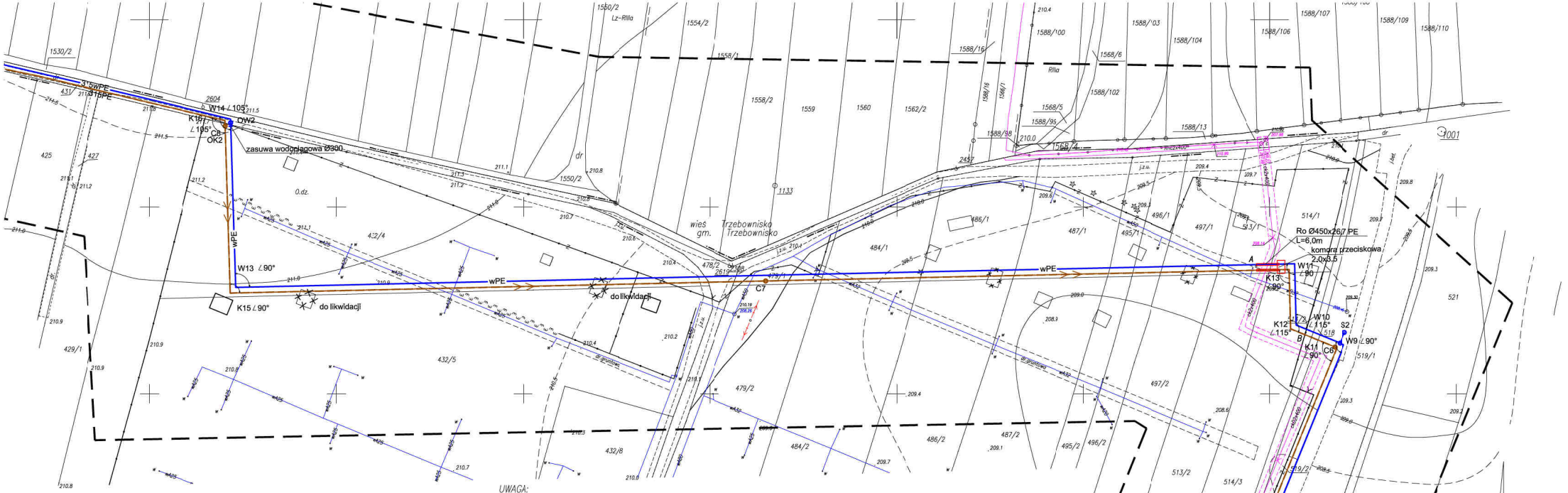

UWAGA:
MAPA MIEJ. TRZEBOWNISKO 1: 500 STANOWI TREŚĆ INFORMACYJNĄ.

MAPA DO CELÓW PROJEKTOWYCH

m.Rzeszów
skala 1:500
Arkusz: 7.125.29.05.4.4 -30.01.3.3

Układ odniesienia poziomy: 2000s7
Układ odniesienia wysokościowy: Kronsztadt "86"
Wydrukowano z aktualnej bazy GODGiK.
Rzeszów, L.Dz. Zam. 4581/5.29.10-10/09
Mapa aktualna w oznaczonym zakresie wg stanu na dzień 12.06.2009
Lks.rob.: 3253/2009

Wykonawca:
Rzeszowska Agencja Rozwoju regionalnego S.A.

8
9
10
11
12
arkusz nr 9

MAPA DO CELÓW PROJEKTOWYCH

Obiekt : Trzebownisko
Gmina : Trzebownisko
Arkusz : 7.125.29.05.2, 05.4, 30.01.3
Skala 1: 1000 1:500
Układ poziomy : 2000
Układ wysokościowy : Kronsztadt
Mapa aktualna wg stanu na dzień : 22.04.2009r.
Mapa wypłotowano przez PODGK w Rzeszowie : z mapy zasadniczej 1: 1000

Geodeta Powiatowy
Zofia Ciba

Wykonał : Zdzisław Obłój
L. ks. rob. : 3253/2008

RZESZOWSKA AGENCJA ROZWOJU REGIONALNEGO S.A.
PL 35-959 Rzeszów, ul. Szopena 51
tel. Zarząd - 8-520-610, Centrala - 8-520-600
Skr. poczt. 74 - fax 8-520-611
NIP 813-00-10-538
Kierownik Zespołu Geodezyjnego
geodeta uprawniony
Świadectwo Nr G. P. I. B. Nr 10954/91
inż. Zdzisław Obłój

STAROSTWO POWIATOWE W RZESZOWIE
ZESPÓŁ UZGADNIANIA DOKUMENTACJI PROJEKTOWYCH
35-959 RZESZÓW, ul. Targowa 1
tel. 858-860, centrala 62-74-71, w.112
Sprawdzono z materiałami ZUDP w Rzeszowie
- wnieszono projektowane, uzgodnione lokalizacje i trasy urządzeń podziemnych
- (nie) występują tereny zmeliorowane,
- (nie) występują złoża surowców mineralnych
Rzeszów 26.05.2009 Zam. Nr 826/2009
Z up. STAROSTY
PRZEWODNICZĄCY ZUDP
mgr inż. Henryk Kowalski

STAROSTA RZESZOWSKI
POWIATOWY OŚRODEK DOKUMENTACJI GEODEZYJNEJ I KARTOGRAFICZNEJ W RZESZOWIE
W oparciu o przyjęte mapy zasadnicze, dokumenty i szkice stanowiące treść mapy zasadniczej, dokumenty i szkice stanowią podstawę do zakresu powstałego w dniu 02 LIPIEC 2009
i zewidencjonowano pod nr. 3.792-N.d.7447/2007
Niniejsza mapa może służyć do celów projektowych.
Projektanta dane dotyczące wymagane powstania na terenie objętej mapą wnosi, jak i inwentaryzacji powykonawczej, jest jedynie dowodem do wykonywania prac geodezyjnych.
Rzeszów, dnia 02 LIPIEC 2009 r.
mgr inż. Kazimierz Pawlak

PREZYDENT MIASTA RZESZOWA
BIURO OBRÓBKI DOKUMENTACJI GEODEZYJNEJ I KARTOGRAFICZNEJ W RZESZOWIE
W oparciu o przyjęte mapy zasadnicze, dokumenty i szkice stanowiące treść mapy zasadniczej, dokumenty i szkice stanowią podstawę do zakresu powstałego w dniu 3.03.2008
i zewidencjonowano pod nr. 5.32.101.1.3/10/09
Niniejsza mapa może służyć do celów projektowych.
Projektanta dane dotyczące wymagane powstania na terenie objętej mapą wnosi, jak i inwentaryzacji powykonawczej, jest jedynie dowodem do wykonywania prac geodezyjnych.
Rzeszów, dnia 9.03.2009
THE CHIEF OF THE MUNICIPAL BUREAU OF GEODESY

URZĄD MIASTA RZESZOWA
WYDZIAŁ GEODEZJI
ZESPÓŁ UZGADNIANIA DOKUMENTACJI PROJEKTOWEJ
35-005 Rzeszów, ul. Fredry nr 15
tel. 017 8728 48 ad
Sprawdzono z materiałami ZUDP w Rzeszowie
- na powyższy teren brak uzgodnionych projektów
Rzeszów, dnia 23.03.09 Zlecenie Nr 316/2009
INSPEKTOR
mgr inż. Józef Wilk

PREZYDENT MIASTA RZESZOWA
ZESPÓŁ UZGADNIANIA DOKUMENTACJI PROJEKTOWEJ W RZESZOWIE
Na podstawie art.28 ust.1 ustawy z dnia 17 maja 1989 r. - Prawo geodezyjne i kartograficzne (Dz. U. z 2000 r. Nr 100, poz. 1086 i Nr 120, poz.1268) uzgodniono usytuowanie projektowanych sieci uzbrojenia terenu ..... wg. Opinii .....
(wyszczególnienie usytuowania sieci uzbrojenia terenu)
Uzgodnione usytuowania sieci uzbrojenia terenu podlega wytyczeniu i geodezyjnej inwentaryzacji powykonawczej przez jednostkę uprawnioną do wykonywania prac geodezyjnych.
W razie niezgodności rzeczywistej sieci uzbrojenia terenu z uzgodnionym projektem inwestor zobowiązany jest p r z e d s t a w i ć mapę z wynikami pomiarów powykonawczych właściwemu organowi administracji architektoniczno-budowlanej.
Uzgodnienia usytuowania projektowanych sieci uzbrojenia terenu zachowuje ważność przez okres 3 lat od dnia wydania opinii w sprawie uzgodnienia usytuowania projektowanych sieci uzbrojenia terenu.
Uzgodnienie t r a c i ważność w przypadku, o którym mowa w § 13 rozporządzenia Ministra Rozwoju Regionalnego i Budownictwa z dnia 2 kwietnia 2001 r. w sprawie geodezyjnej ewidencji sieci uzbrojenia terenu oraz zakres i sposób dokumentacji projektowej (Dz.U.Nr 38, poz.455).
10201/2009
Rzeszów, dnia 03.07.2009
Z up. PREZYDENTA MIASTA RZESZOWA
inż. Janina Kędzierska
Przewodniczący ZUDP

w PE	projektowany wodociąg
	projektowana kanalizacja sanitarna ciśnieniowa
C1	projektowane czyszczaki na kan. ciśnieniowej
S	projektowane spusty na wodociągu
OW	projektowane odpowietrzenie na wodociągu
OK	projektowane odpowietrzenie na kan. ciś.

RZESZOWSKA AGENCJA ROZWOJU REGIONALNEGO S.A.
CENTRUM PROJEKTOWE "MIASTOPROJEKT" RZESZÓW

OBIEKT	Rozbudowa Podkarpackiego Parku Naukowo-Technologicznego PPNT-etap		NR UPRZ.: 3253
Nazwa	Wodociąg dzielnicowy tranzytowy wraz z pompownią wody oraz kanalizacja sanit. dzielnicowa wraz z przesmpowniami ścieków realizowane w ramach rozbudowy Podkarpackiego Parku Naukowo-Technologicznego Etap Strefa S1-3 Jasionka		DATA 06/09
PRZEDMIOT DYSCIPLINY	PROJEKT ZAGOSPODAROWANIA	SKALA PROJEKT WYKONAWCZY 1:500	NR RYS. 8
PROJEKTANCI BRANŻOWI	NAZWISKO	SPECJALNOŚĆ NR UPRAW.	PODPIS
DROGI	mgr M. Łukasiewicz	drogi D-0875	
SIEC KANALIZACYJNA I WODOCIĄGOWA	mgr M. Łukasiewicz	Inż. ochrony środ. D/0875	
	mgr inż. J.Krzyżanowski-Wiśniewska	Inż. ochrony środ. D/0199	
SIEC ELEKTR.I TELETECH.	inż. S.Kik	Inż. elektr. E/2349	

MAPA DO CELÓW PROJEKTOWYCH

m.Rzeszów
skala 1:500
Arkusz: 7.125.29.10.2.2 -10.2.4 -30.06.11

Układ odniesienia poziomy: 2000s7
Układ odniesienia wysokościowy: Kronsztadt '86'
Wydrukowano z aktualnej bazy GODGiK.
Rzeszów, L.Dz. Zam. 4581/5.29.10-10/09
Mapa aktualna w oznaczonym zakresie wg stanu na dzień 12.06.2009
Lks.rob.: 3253/2009

Wykonawca:
Rzeszowska Agencja Rozwoju regionalnego S.A.

8 9 10 11 12
arkusz nr 10

RZESZOWSKA AGENCJA ROZWOJU REGIONALNEGO S.A.
PL 35-959 Rzeszów, ul. Szopena 51
tel. Zarząd - 8-520-510, Centrala - 8-520-500
Sąd. pocz. 74 - fax 8-520-511
NIP 812-00-10-539

Kierownik Zespołu Geodezyjnego
geodeta uprawniony
Świad. M. G. R-1/8 Nr 10005/91
inż. Zdzisław Obłój

PREZYDENT MIASTA RZESZOWA
BIROWI OBRÓBKI DOKUMENTACJI GEODEZYJNEJ I KARTOGRAFICZNEJ W RZESZOWIE
W rozstrzygnięciu [illegible] 4.01.2009
5.29.10.41.10.09
Niniejsza mapa może służyć do celów projektowych.
Rzeszów, dnia 4.01.2009

URZĄD MIASTA RZESZOWA
WYDZIAŁ GEODEZJI
ZESPÓŁ UZGADNIANIA DOKUMENTACJI PROJEKTOWEJ
35-002 Rzeszów, ul. Kopernika 18
tel. 017 8775 [illegible]

Sprawdzono z materiałami ZUDP w Rzeszowie
- wniesiono projektowane, uzgodnione lokalizacje i trasy urządzeń podziemnych
Rzeszów, dnia 23.07.2009 Pieczęć nr 116/2009/N
INSPEKTOR
mgr inż. Józef Wilk

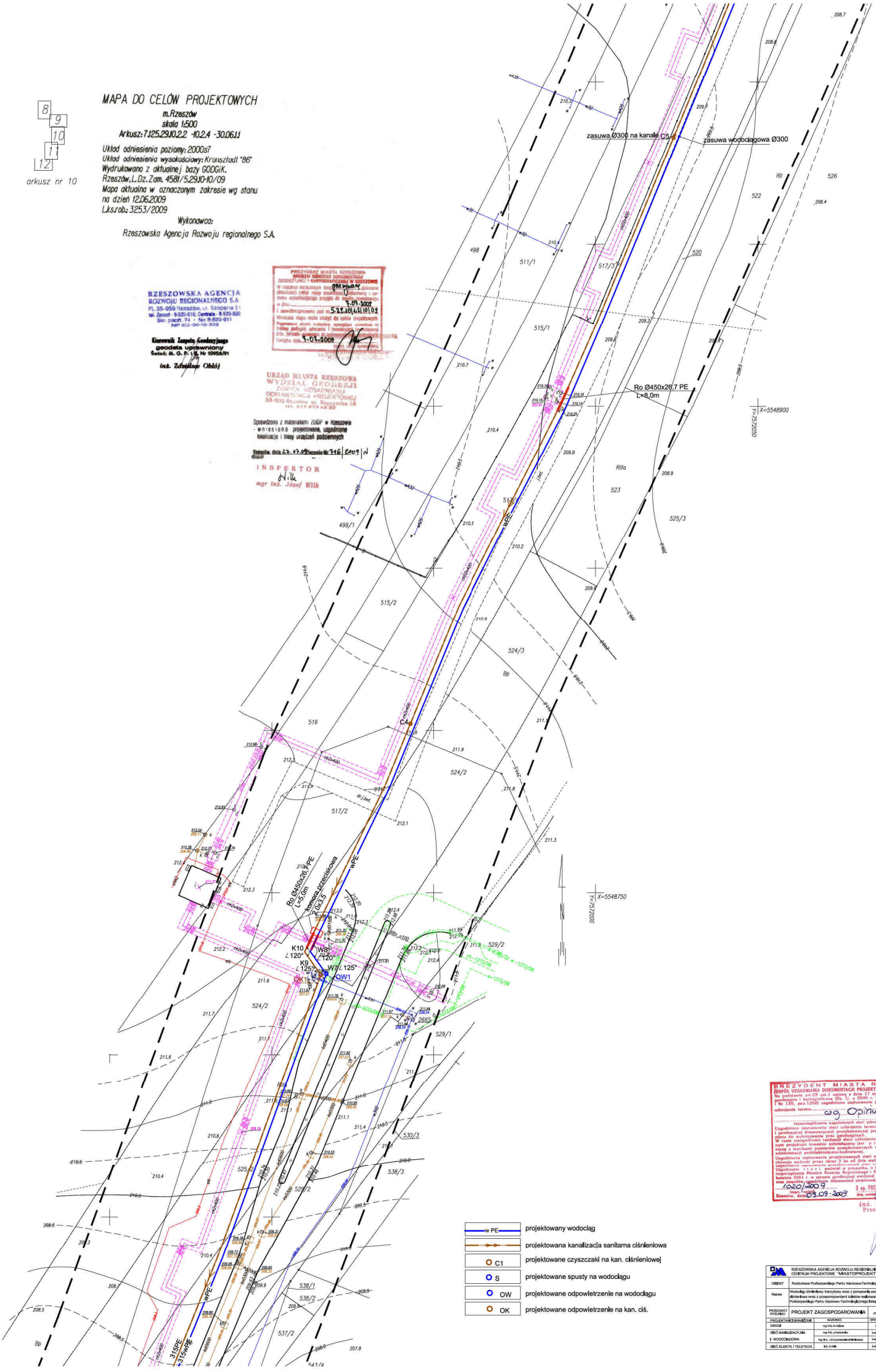

PREZYDENT MIASTA RZESZOWA
ZESPÓŁ UZGADNIANIA DOKUMENTACJI PROJEKTOWEJ W RZESZOWIE
Na podstawie art.28 ust.1 ustawy z dnia 17 maja 1989 r. Prawo geodezyjne i kartograficzne (Dz. U. z 2000 r. Nr 100, poz. 1086 i Nr 120, poz.1268) uzgodniono usytuowanie projektowanych sieci uzbrojenia terenu: wg. Opinii
(wyszczególnienie uzgodnionych sieci uzbrojenia terenu)
Uzgodnione usytuowanie sieci uzbrojenia terenu podlega wytyczeniu i geodezyjnej inwentaryzacji powykonawczej przez jednostki uprawnione do wykonywania prac geodezyjnych.
W przypadku skrzyżowania sieci uzbrojenia terenu z projektowanym projektem inwestor zobowiązany jest przedłożyć mapę z wynikami pomiarów powykonawczych właściwemu organowi administracji architektoniczno-budowlanej.
Uzgodnienie usytuowania projektowanych sieci uzbrojenia terenu zachowuje ważność przez okres 3 lat od dnia wydania opinii w sprawie uzgodnienia usytuowania projektowanych sieci uzbrojenia terenu.
Uzgodnienie traci ważność w przypadku, o którym mowa w § 12 rozporządzenia Miasta Rzeszów Regionalnego i Budownictwa z dnia 12 kwietnia 2001 r. w sprawie geodezyjnej ewidencji sieci uzbrojenia terenu oraz zasobów uzgadniania dokumentacji projektowej (Dz.U.Nr 38, poz.408).
1020/2009
(znak sprawy)
Rzeszów, dnia 03.03.2009
Z up. PREZYDENTA MIASTA RZESZOWA
(imię, nazwisko, podpis pracownika)
inż. Janina Kędzlek
Przewodniczący ZUDP

RZESZOWSKA AGENCJA ROZWOJU REGIONALNEGO S.A. CENTRUM PROJEKTOWE "MIASTOPROJEKT" RZESZÓW				
OBIEKT	Rozbudowa Podkarpackiego Parku Naukowo-Technologicznego PPNT-Etap		NR PZ.L. 3253	
Nazwa	Wodociąg dzielnicowy tranzytowy wraz z pompownią wody oraz kanalizacja sanit. dzielnicowa wraz z przepompowniami ścieków realizowane w ramach rozbudowy Podkarpackiego Parku Naukowo-Technologicznego Etap Strefa S1-3 Jasionka		DATA 06/2009	
PROZEDMIOT RYSUNKU	PROJEKT ZAGOSPODAROWANIA	STADIUM PROJEKT WYKONAWCZY	SKALA 1:1000	NR RYS. 9
PROJEKTANCI BRANŻOWI	NAZWISKO	SPECJALNOŚĆ	NR UPRAWN.	PODPIS
DROGI	mgr inż. A.Hajduk	drogi	D-0175	
SIEĆ KANALIZACYJNA	mgr inż. J.Hrehorowicz	inż. środ.	03/087	
I WODOCIĄGOWA	mgr inż. J.Krzyszkowski-Kowalczewska	inż. środ.	03/086	
SIEĆ ELEKTR. I TELETECH.	inż. A.Gola	inż. elektr.	E 2/2000	

MAPA DO CELÓW PROJEKTOWYCH

m.Rzeszów
skala 1:500
Arkusz: 7.1/25.29.10.2.4 -10.4.2

Układ odniesienia poziomy: 2000s7
Układ odniesienia wysokościowy: Kronsztadt '86'
Wydrukowano z aktualnej bazy GODiK.
Rzeszow, L.Dz. Zam. 4581/5.29.10-10/09
Mapa aktualna w oznaczonym zakresie wg stanu na dzień 12.06.2009
Lksrob: 3253/2009

Wykonawca:
Rzeszowska Agencja Rozwoju regionalnego S.A.

8
9
10
11
12
arkusz nr 11

PREZYDENT MIASTA RZESZOWA
BIROWI GEODEZJI I KARTOGRAFII w RZESZOWIE
W odpowiedzi na pismo z dnia 6 MAJ 2009 informuje, że w zasobie geodezyjno-kartograficznym istnieją mapy zasadnicze. Dokumenty z powyższego zasobu przyjęto do mapy projektowej w dniu 7-01-2009
i zewidencjonowano pod nr 5.29.10(1.1)10.09
Niniejsza mapa może służyć do celów projektowych.
Projektowane obiekty budowlane wymagają zgłoszenia lub pozwolenia na budowę potwierdza wyłącznie Ewidencja gruntów i budynków.
Rzeszów, dnia 7-01-2009
z upoważnienia PREZYDENTA MIASTA RZESZOWA
Kierownik Biura Geodezji i Kartografii
mgr inż. Zbigniew Ziobro

RZESZOWSKA AGENCJA ROZWOJU REGIONALNEGO S.A.
PL 35-959 Rzeszów, ul. Szopena 5
tel. Zarząd: 8-520-610, Centrala: 8-520-600
Biuro geodezji: 74 - fax 8-520-611
NIP 813-00-10-538

Kierownik Zespołu Geodezyjnego
geodeta uprawniony
Świadectwo: M. G. P. i B. Nr 10956/91
inż. Zdzisław Oblój

URZĄD MIASTA RZESZOWA
WYDZIAŁ GEODEZJI
ZESPÓŁ UZGADNIANIA DOKUMENTACJI PROJEKTOWEJ
35-002 Rzeszów, ul. Kopernika 10
tel. 017 878 44 00

Sprawdzono z materiałami ZUDP w Rzeszowie
- na powyższy teren brak uzgodnionych projektów
Rzeszów, dnia 30.07.09 Znak: 710/2009/d
INSPEKTOR
mgr inż. Józef Wilk

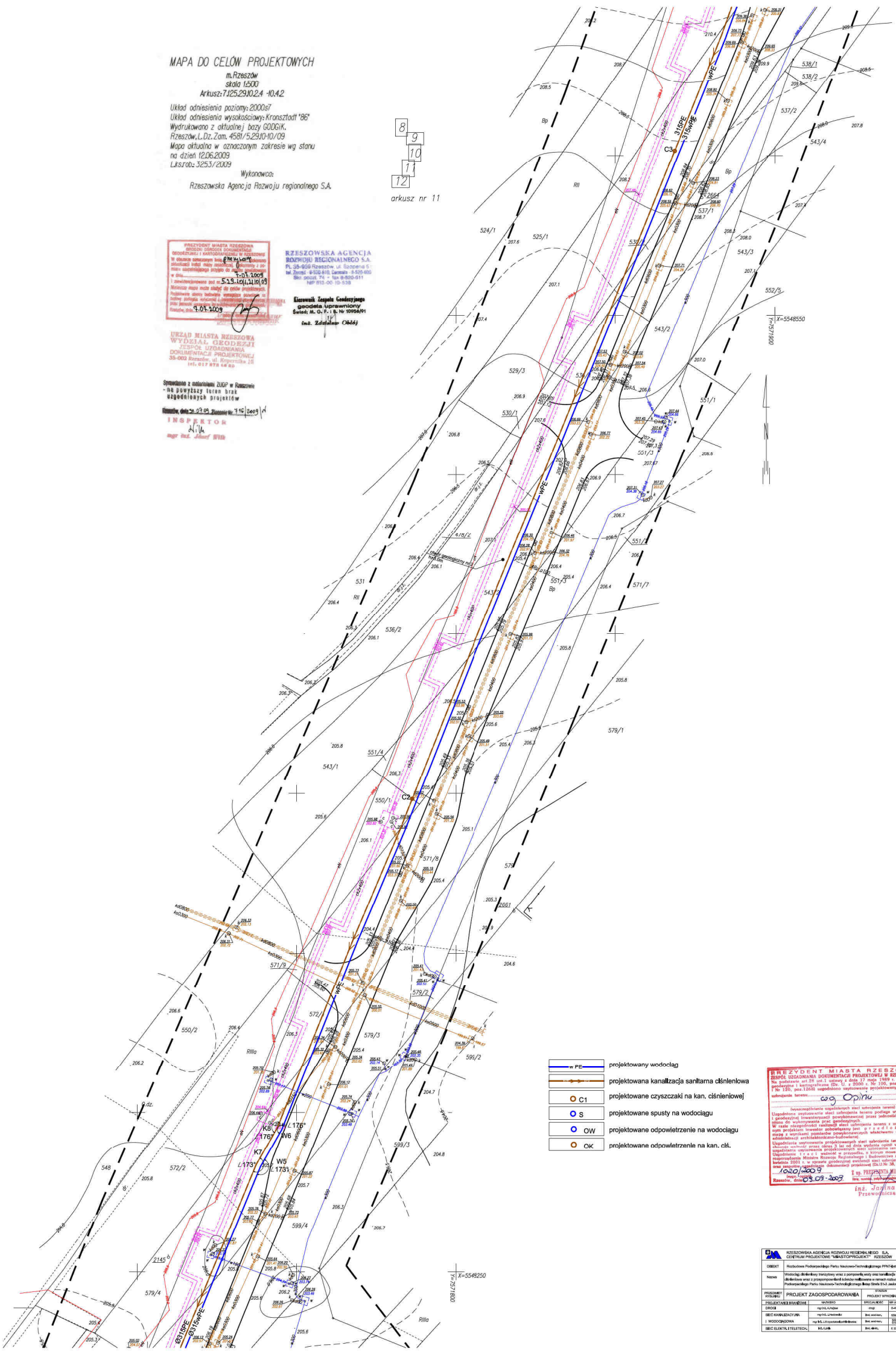

w PE	projektowany wodociąg
	projektowana kanalizacja sanitarna ciśnienlowa
C1	projektowane czyszczaki na kan. ciśnieniowej
S	projektowane spusty na wodociągu
OW	projektowane odpowietrzenie na wodociągu
OK	projektowane odpowietrzenie na kan. ciś.

PREZYDENT MIASTA RZESZOWA
ZESPÓŁ UZGADNIANIA DOKUMENTACJI PROJEKTOWEJ W RZESZOWIE
Na podstawie art.29 ust.1 ustawy z dnia 17 maja 1989 r. - Prawo geodezyjne i kartograficzne (Dz. U. z 2000 r. Nr 100, poz. 1086 i Nr 120, poz.1268) uzgodniono usytuowanie projektowanych sieci uzbrojenia terenu: wg. Opinii
(wyszczególnienie uzgadnianych sieci uzbrojenia terenu)
Uzgodnione usytuowanie sieci uzbrojenia terenu podlega wytyczeniu i geodezyjnej inwentaryzacji powykonawczej przez jednostki uprawnione do wykonywania prac geodezyjnych.
W razie niezgodności realizacji sieci uzbrojenia terenu z uzgodnionym projektem inwestor zobowiązany jest przedłożyć mapę z wynikami pomiarów powykonawczych właściwemu organowi administracji architektoniczno-budowlanej.
Uzgodnienie usytuowania projektowanych sieci uzbrojenia terenu zachowuje ważność przez okres 3 lat od dnia wydania opinii w sprawie uzgodnienia usytuowania projektowanej sieci.
Uzgodnienie traci ważność w przypadku, o którym mowa w § 13 rozporządzenia Ministra Rozwoju Regionalnego i Budownictwa z dnia 2 kwietnia 2001 r. w sprawie geodezyjnej ewidencji sieci uzbrojenia terenu (Dz.U.Nr 38, poz.455).
Znak: 1020/2009
Rzeszów, dnia 03.09.2009
Z up. PREZYDENTA MIASTA RZESZOWA
inż. Janina Kędzlek
Przewodniczący ZUDP

RZESZOWSKA AGENCJA ROZWOJU REGIONALNEGO S.A. CENTRUM PROJEKTOWE "MIASTOPROJEKT" RZESZÓW				
OBIEKT	Rozbudowa Podkarpackiego Parku Naukowo-Technologicznego PPNT-etap			NR REJ. 1203
Nazwa	Wodociąg dróżnikowy tranzytowy wraz z pompownią wody oraz kanalizacja sant. ciśnieniowa wraz z przepompowniami ścieków realizowane w ramach rozbudowy Podkarpackiego Parku Naukowo-Technologicznego Etap Strefa S1-J. Jasionka			DATA 09/2009
PRZEDMIOT RYSUNKU	PROJEKT ZAGOSPODAROWANIA	STADIUM PROJEKT WYKONAWCZY	SKALA 1:1000	NR RYS. 10
PROJEKTANCI BRANŻOWI	NAZWISKO	SPECJALNOŚĆ	NR UPRAW.	PODPIS
DROGI	mgr inż. A.Hajdas	drogi	2-0470	
SIEĆ KANALIZACYJNA	mgr inż. J.Kowalski	inż. sanitarna	5/2003	
I WODOCIĄGOWA	mgr inż. J.Krzyształowicz-Bonna	inż. sanitarna	5/2003 2/2006	
SIEĆ ELEKTR.I TELETECH.	inż. Z.Kilin	inż. elektr.	E 2/0459	

MAPA DO CELÓW PROJEKTOWYCH

m. Rzeszów
skala 1:500
Arkusz: 7125.29.010.4.3 -10.4.4 -15.2.1

Układ odniesienia poziomy: 2000s7
Układ odniesienia wysokościowy: Kronsztadt "86"
Wydrukowano z aktualnej bazy GODGiK.
Rzeszów, L.Dz. Zam. 4581/5.29.10-10/09
Mapa aktualna w oznaczonym zakresie wg stanu na dzień 12.06.2009
Lks.rob.: 3253/2009

Wykonawca:
Rzeszowska Agencja Rozwoju regionalnego S.A.

8 9 10 11 12

arkusz nr 12

RZESZOWSKA AGENCJA ROZWOJU REGIONALNEGO S.A.
Pl. 35-959 Rzeszów, ul. Szopena 51
tel. Zamiat - 8-520-610, Centrala - 8-520-600
Skr. poczt. 74 • fax 8-520-611
NIP 813-00-10-538

Kierownik Zespołu Geodezyjnego
geodeta uprawniony
Świadectwo Ma. Gr. P. - D. Nr 10956/91
inż. Zdzisław Obłój

PREZYDENT MIASTA RZESZOWA
ZESPÓŁ DOKUMENTACJI GEODEZYJNO-KARTOGRAFICZNEJ W RZESZOWIE
Na podstawie ustawy z dnia 17 maja 1989 r. - Prawo geodezyjne i kartograficzne (Dz. U. z 2000 r. Nr 100, poz. 1086 z późn. zm.) wydaje się zgodę na wykonanie projektowania sieci w dniu 4-09-2009
i zewidencjonowano pod nr 5.29.104.4.140.09
Niniejsza mapa może służyć do celów projektowych.
Uzyskanie zgody będzie wymagało zawarcia umowy na budowę sieci uzbrojenia terenu i zawiadomienia o rozpoczęciu robót budowlanych.
Rzeszów, dnia 9.04.2009
podpis

URZĄD MIASTA RZESZOWA
WYDZIAŁ GEODEZJI
ZESPÓŁ DOKUMENTACJI GEODEZYJNO-KARTOGRAFICZNEJ
35-010 Rzeszów, ul. Kopernika 13
tel. 017 878 14 60

Sprawdzono z materiałami ZUDP w Rzeszowie - wniesiono projektowane, uzgodnione lokalizacje i trasy urządzeń podziemnych
Rzeszów, dnia 31.07.09 Zlecenie Nr. 716/2009
INSPEKTOR
mgr inż. Józef Wilk

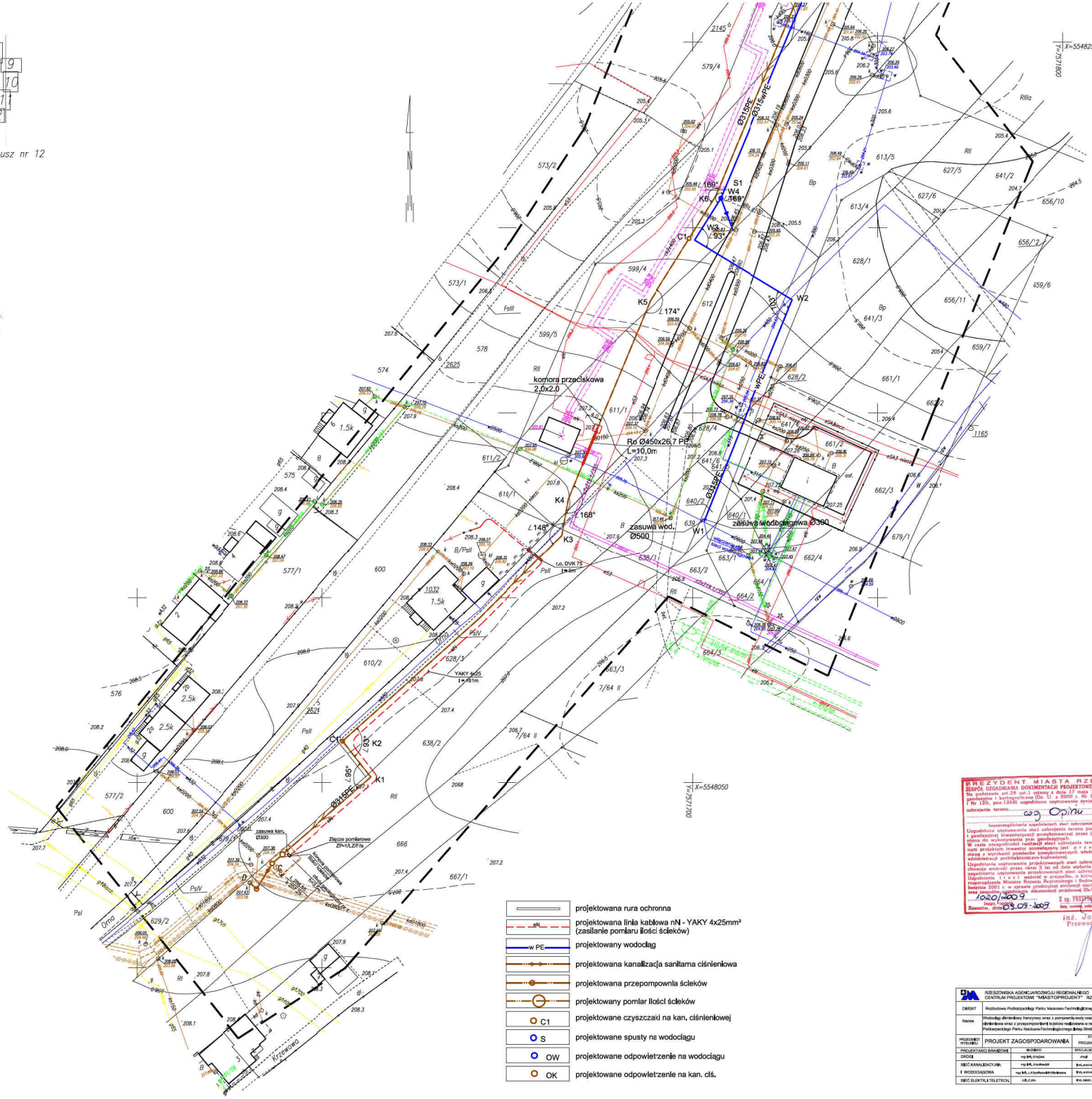

projektowana rura ochronna
projektowana linia kablowa nN - YAKY 4x25mm² (zasilanie pomiaru ilości ścieków)
projektowany wodociąg
projektowana kanalizacja sanitarna ciśnieniowa
projektowana przepompownia ścieków
projektowany pomiar ilości ścieków
projektowane czyszczaki na kan. ciśnieniowej
projektowane spusty na wodociągu
projektowane odpowietrzenie na wodociągu
projektowane odpowietrzenie na kan. cś.

PREZYDENT MIASTA RZESZOWA
ZESPÓŁ UZGADNIANIA DOKUMENTACJI PROJEKTOWEJ W RZESZOWIE
Na podstawie art.28 ust.1 ustawy z dnia 17 maja 1989 r. - Prawo geodezyjne i kartograficzne (Dz. U. z 2000 r. Nr 100, poz. 1086 z późn. zm.) i Nr 120, poz.1268) uzgodnienie usytuowania projektowanych sieci uzbrojenia terenu
.....
.....
(wyszczególnienie uzgadnianych sieci uzbrojenia terenu)
Uzgodnienie usytuowania sieci uzbrojenia terenu podlega wytyczeniu i geodezyjnej inwentaryzacji powykonawczej przez jednostki uprawnione do wykonywania prac geodezyjnych.
W razie niezgodności rzeczywistej sieci uzbrojenia terenu z uzgodnionym projektem inwestor zobowiązany jest przedłożyć mapę z wynikami pomiarów powykonawczych właściwemu organowi administracji architektoniczno-budowlanej.
Uzgodnienie usytuowania projektowanych sieci uzbrojenia terenu zachowuje ważność przez okres 3 lat od dnia wydania opinii w sprawie uzgadniania usytuowania projektowanych sieci uzbrojenia terenu.
Uzgodnienie traci ważność w przypadku, o którym mowa w § 13 rozporządzenia Ministra Rozwoju Regionalnego i Budownictwa z dnia 2 kwietnia 2001 r. w sprawie geodezyjnej ewidencji sieci uzbrojenia terenu oraz zakładania i prowadzenia dokumentacji projektowej (Dz.U. Nr 38, poz.455).
1080/2009
Rzeszów, dnia 03.09.2009
z up. PREZYDENTA MIASTA RZESZOWA
inż. Janina Kędzierska
Przewodniczący ZUDP

RZESZOWSKA AGENCJA ROZWOJU REGIONALNEGO S.A. CENTRUM PROJEKTOWE "WASTOPROJEKT" RZESZÓW					
OBIEKT	Rozbudowa Podkarpackiego Parku Naukowo-Technologicznego PPNT Etap				NR NEL 3253
Nazwa	Wodociąg dzielnicowy tranzytowy wraz z pompownią wody oraz kanalizacja sanit. dzielnicowa wraz z przepompownią ścieków realizowane w ramach rozbudowy Podkarpackiego Parku Naukowo-Technologicznego Etap Strefa S1-3 Jasionka				DATA 16.09.09
PRZEDMIOT OPISU/ZAKRES	PROJEKT ZAGOSPODAROWANIA		STADIUM PROJEKT WYKONAWCZY	SKALA 1:500	NR STR. 11
PROJEKTANCI BRANŻOWE	NAZWISKO	SPECJALNOŚĆ	NR UPRAWN.	PODPIS	
DROGI	mgr inż. K.Kędzior	drogi	DA/0175		
SIEĆ KANALIZACYJNA	mgr inż. J.Kowalczyk	inż. sanitarna	DS/0551		
i WODOCIĄGOWA	mgr inż. J.Kozyra/mgr inż. M.Grabowska	inż. sanitarna	DS/0550 DS/1080		
SIEĆ ELEKTRYCZ.I TELETECH.	mgr K.Ziarko	inż. elektr.	E 2/0459		

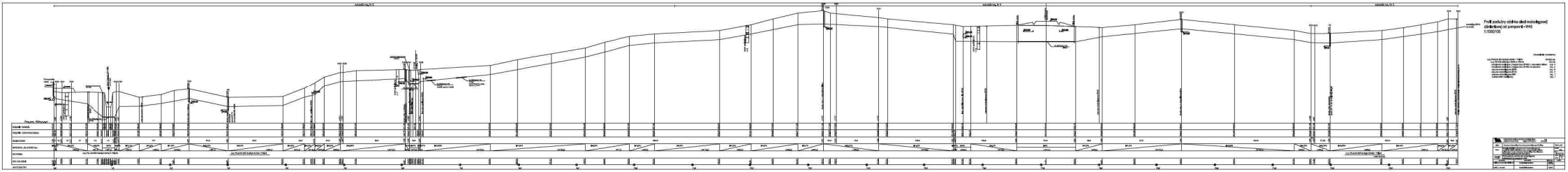
Profil podłużny odcinka sieci wodociągowej (dzierżawcy od pompowni I-WS)
1:1000/100
Rzędne terenu
Rzędne charakterystyczne
Odległości
Spadek, długość (m)
Rurociąg
Dn 110 x 6,6 PE100 SDR17 / PN10
Dn 110 x 6,6 PE100 SDR17 / PN10
Dn 110 x 6,6 PE100 SDR17 / PN10

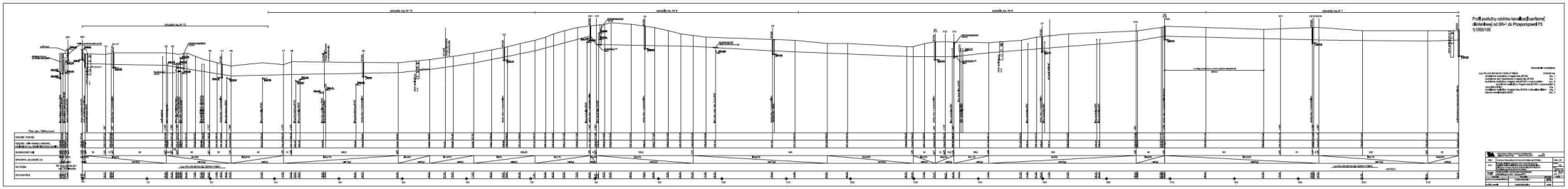
Profil podłużny odcinka kanalizacji sanitarnej
dażdżowej od SRK1 do Przepompowni P3
1:100/100

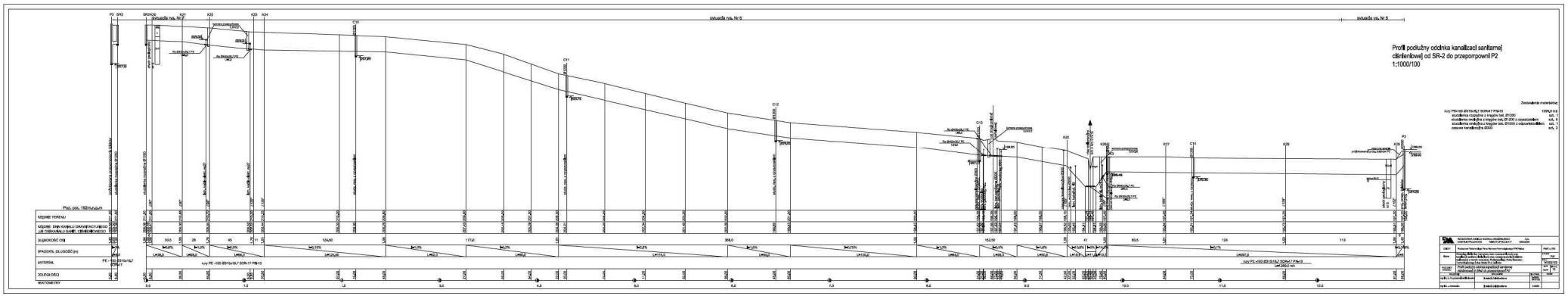
Profil podłużny odcinka kanalizacji sanitarnej ciśnieniowej od SR-2 do przepompowni P2
1:1000/100
Zestawienie materiałów
rury PN-100 Ø315x18,7 SDR-17 PN-10 129,0 mb
studzienka rozprężna z kręgów betonowych Ø1200 szt. 1
studzienka rewizyjna z kręgów betonowych Ø1200 z osadzeniem szt. 1
studzienka rewizyjna z kręgów betonowych Ø1200 z odpowietrzeniem szt. 1
zasuwa nożowa typ ZNS szt. 3
Poz. pos. 192m.n.p.m
RZĘDNE TERENU
RZĘDNE DNA KANAŁU GRAWITACYJNEGO LUB DNA KANAŁU SANIT. CIŚNIENIOWEGO
GŁĘBOKOŚĆ ODN
SPADEK% DŁUGOŚĆ [m]
MATERIAŁ
ZOLOWOŚCI
WYSOKOŚCIOWY
SR2
P2
K1
K2
K3
K4
K5
K6
K7
K8
K9
K10
K11
K12
K13
K14
K15
K16
K17
K18
K19
K20
K21
K22
K23
K24
K25
K26
K27
K28
K29
K30
K31
K32
K33
K34
K35
K36
K37
K38
K39
K40

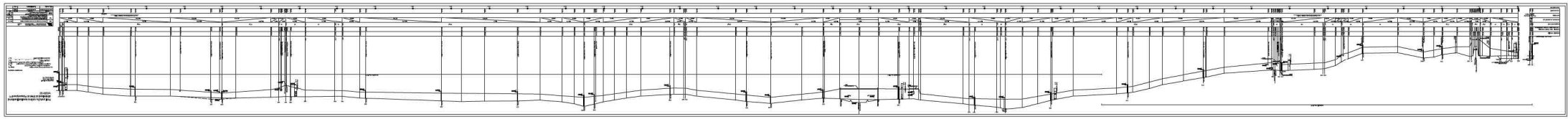

Szczegół przekroczenia projektowanej autostrady A4 w km 577+148
projekt. wodociągiem z rur PE-100 SDR-11 Ø315x28.6 PN-16
w rurze ochronnej PE-100 SDR-17 Ø450x26.7mm w m. Zaczernie
1:500/100

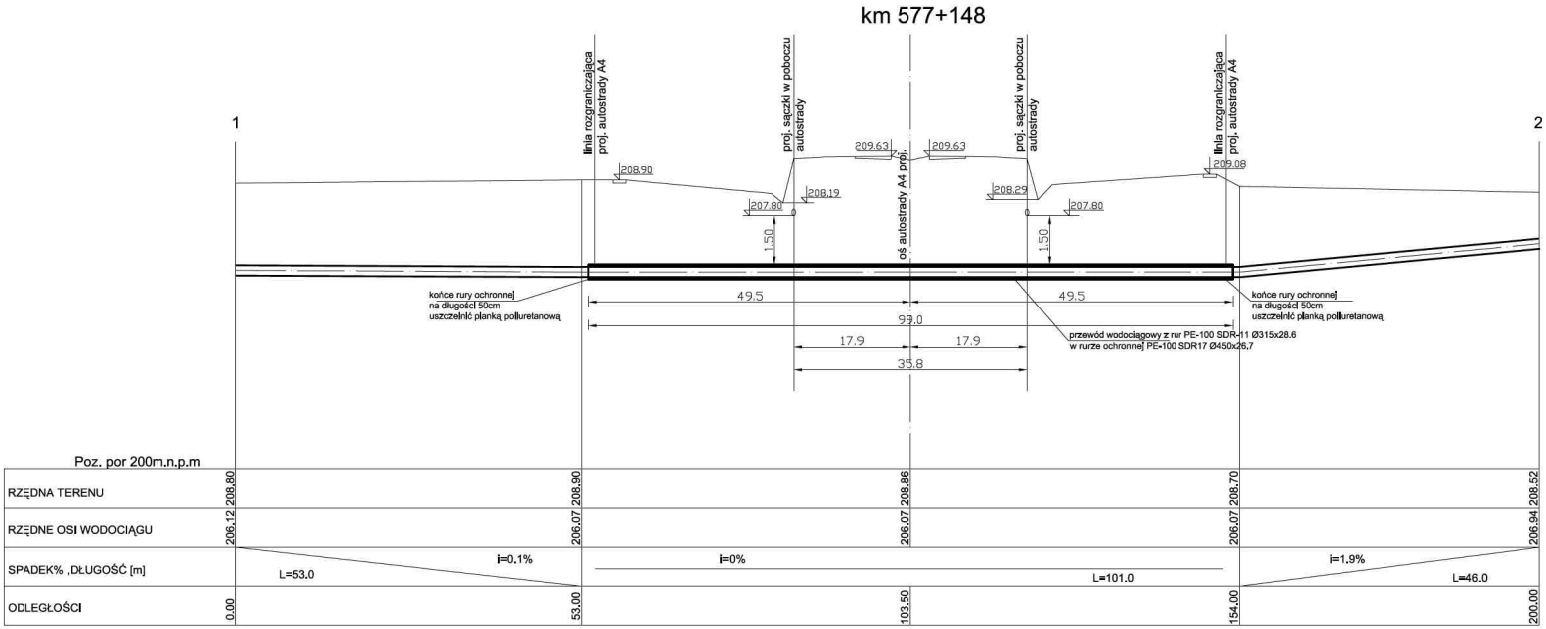

RZESZOWSKA AGENCJA ROZWOJU REGIONALNEGO S.A. CENTRUM PROJEKTOWE "MIASTOPROJEKT" RZESZÓW			
OBIEKT	Rozbudowa Podkarpackiego Parku Naukowo-Technologicznego PPNT-II etap		NR REJ. 3253
Nazwa	Wodociąg ciśnieniowy tranzytowy wraz z pompownią wody oraz kanalizacja sanitarna ciśnieniowa wraz z przepompowniami ścieków realizowana wramach rozbudowy Podkarpackiego Parku Naukowo - Technologicznego II etap Strefa S1-3 Jasionka		STADIUM PW SKALA 1:500/100
PRZEDMIOT RYSUNKU	Szczegół przekroczenia proj. autostrady proj. wodociągiem Ø315		DATA 06.2008 / NR RYS. 18
PROJEKTANT	SPECJALNOŚĆ	NR UPRAWN.	PODPIS
mgr inż. J. Krzyształowicz-Wiśniewska mgr inż. J. Hadziewicz	Instalacje i sieci sanitarne	S-29/89 S-191/89 S-39/85	

Szczegół skrzyżowania proj. wodociągu Ø315x28.6 z istniejącym gazociągiem wysokiego ciśnienia DN 700 w m. Zaczernie 1:100/100

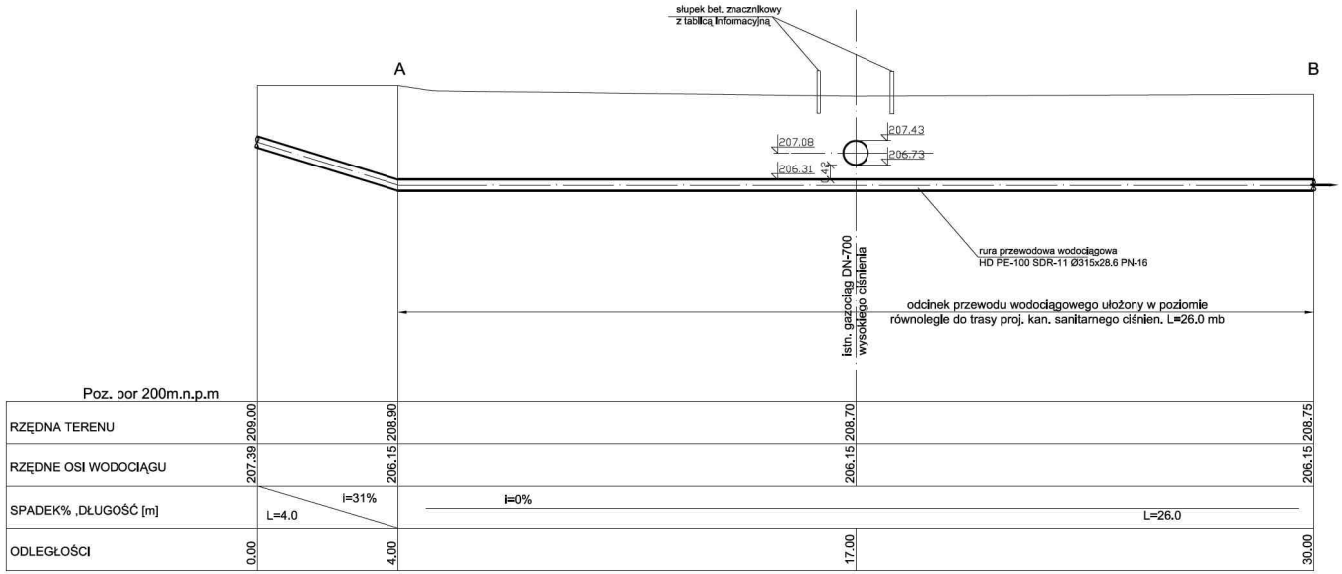

RZESZOWSKA AGENCJA ROZWOJU REGIONALNEGO S.A. CENTRUM PROJEKTOWE "MIASTOPROJEKT" RZESZÓW			
OBIEKT	Rozbudowa Podkarpackiego Parku Naukowo-Technologicznego PPNT-IIetap		NR.REJ. 3253
Nazwa	Wodociąg ciśnieniowy tranzytowy wraz z pompownią wody oraz kanalizacja sanitarna ciśnieniowa wraz z przepompowniami ścieków realizowana w ramach rozbudowy Podkarpackiego Parku naukowo - Technologicznego II etap Strefa S1-3 Jasionka		STADIUM PW SKALA 1:100/100
PRZEDMIOT RYSUNKU	Szczegół skrzyżowania proj. wodociągu z istn gazociągiem wys. ciś. DN700		DATA 06.2008 / NR RYS. 17
PROJEKTANT	SPECJALNOŚĆ	NR UPRAWN.	PODPIS
mgr inż. J. Krzyształowicz-Wiśniewska mgr inż. J. Hadzewicz	Instalacje i sieci sanitarne	S-29/89 S-191/89 S-39/85	

Szczegół przekroczenia drogi powiatowej nr. 1377R
proj. wodociągiem Ø315
1:100/100

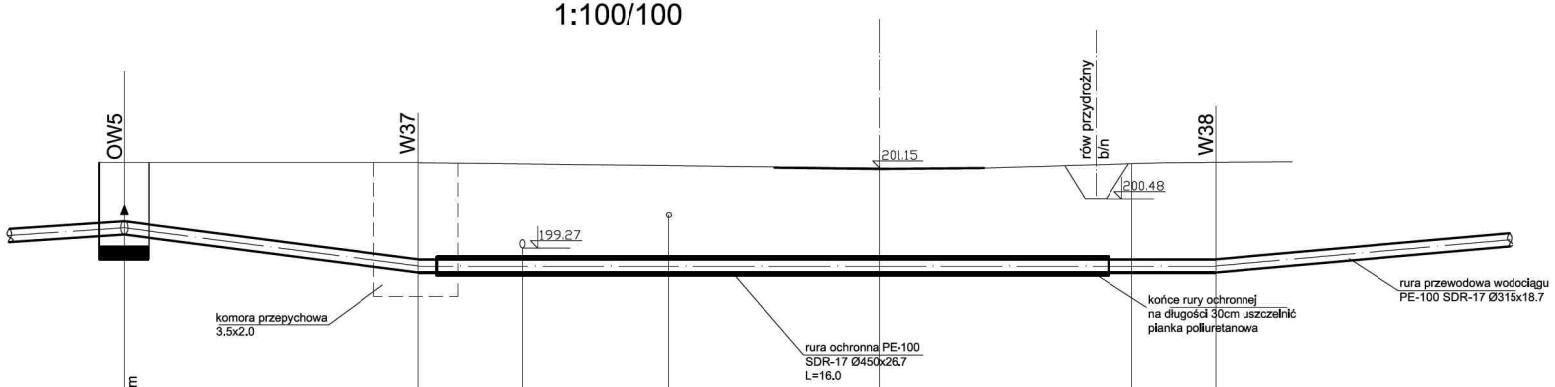

Poz. por 190m.n.p.m	studz. rew. z kręgów bet. Ø1200 z czyszczakiem i odpowietrznikiem	∠160°	istn. kan. sanit. Ø200	istn. gazociąg n.c.	oś drogi powiatowej nr. 1377R		
RZĘDNE TERENU	201.30	201.30	201.30		201.15		201.30
RZĘDNE OSI WODOC.	199.75	198.84				198.84	199.25
SPADEK% ,DŁUGOŚĆ [m]	L=7.0 i=15%	i=0%			L=17.0	i=7.6%	L=5.0
ODLEGŁOŚCI	0.00	7.00	9.50	13.00	18.00	24.00	26.00

RZESZOWSKA AGENCJA ROZWOJU REGIONALNEGO S.A. CENTRUM PROJEKTOWE "MIASTOPROJEKT" RZESZÓW			
OBIEKT	Rozbudowa Podkarpackiego Parku Naukowo-Technologicznego PPNT-IIetap		NR.REJ. 3253
Nazwa	Wodociąg ciśnieniowy tranzytowy wraz z pompownią wody oraz kanalizacja sanitarna ciśnieniowa wraz z przepompowniami ścieków realizowana w ramach rozbudowy Podkarpackiego Parku Naukowo-Technologicznego II etap Strefa S1-3 Jasionka		STADIUM PW SKALA 1:100/100
PRZEDMIOT RYSUNKU	*SZCZEGÓŁ PRZEKROCZENIA DROGI POWIATOWEJ nr.1377R PROJ. WODOCIĄGIEM Ø315*		DATA 06.2009 / NR RYS. 19
PROJEKTANT	SPECJALNOŚĆ	NR UPRAW.	PODPIS
mgr inż. J. Krzyształowicz-Wiśniewska mgr inż. J. Hadzewicz	Instalace i sieci sanitarne	S-29/89 S-191/89 S-39/85	

Przejście przez rów melioracyjny w km 0+515 wodociągiem Ø315
1:100/100

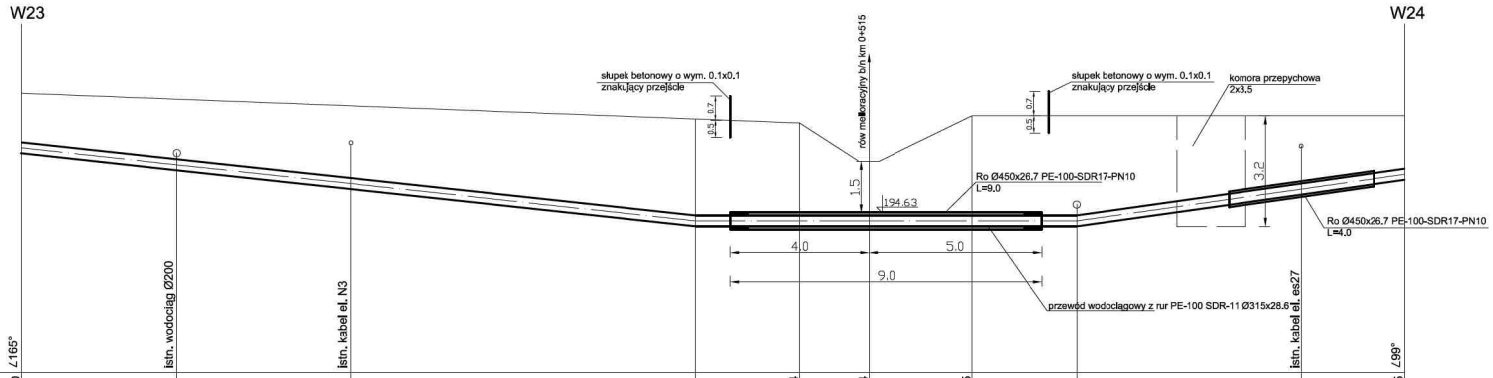

Poz. por 190m.n.p.m	∠165°									∠99°
RZĘDNA TERENU	198,10				197,24	196,14	197,45			197,45
RZĘDNE OSI RUROCIĄGU	196,52	196,03	195,49	194,41		194,41		194,41		195,76
ODLEGŁOŚCI	0,00	4,50	9,50	19,50	22,50	24,50	27,50	30,50	37,00	40,00
SPADEK% ,DŁUGOŚĆ [m]	i=10,8% L=19,5				i=0% L=11,0			i=14,2% L=9,5		

RZESZOWSKA AGENCJA ROZWOJU REGIONALNEGO S.A.
CENTRUM PROJEKTOWE "MIASTOPROJEKT" RZESZÓW

OBIEKT	Rozbudowa Podkarpackiego Parku Naukowo-Technologicznego PPNT-Metaq		NR.REJ. 3253
Nazwa	Wodociąg ciśnieniowy tranzytowy wraz z pompownią wody oraz kanalizacja sanitarna ciśnieniowa wraz z przepompowniami ścieków realizowana w ramach rozbudowy Podkarpackiego Parku Naukowo - Technologicznego II etap Strefa S1-3 Jasionka		STADIUM PW SKALA 1:100/100
PRZEDMIOT RYSUNKU	Przejście przez rów melioracyjny w km 0+515 wodociągiem Ø315		DATA 06.2009 / NR RYS. 20
PROJEKTANT	SPECJALNOŚĆ	NR UPRAWN.	PODPIS
mgr inż. I. Krzyształowicz-Witaniewska mgr inż. I. Hadzewicz	Instalacje i sieci sanitarne	S-29/89 S-191/89 S-39/85	

Przejście przez potok Czarna (Mrowla) w km 5+000 wodociągiem Ø315 1:100/100

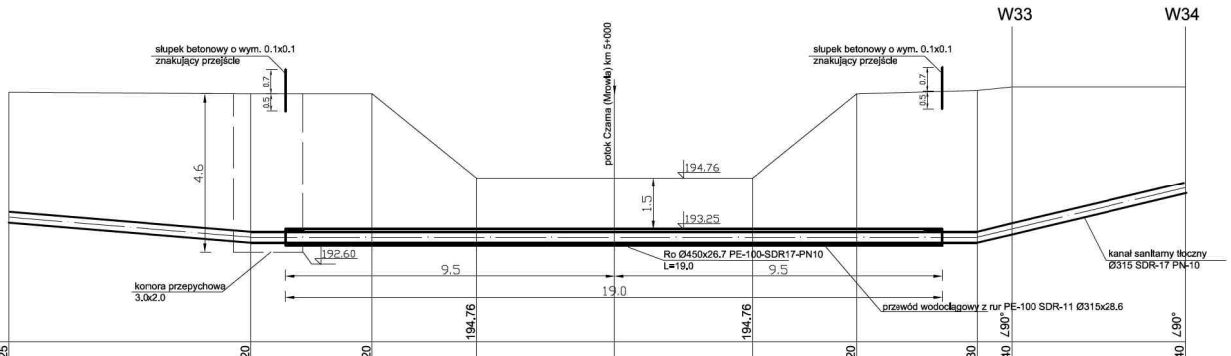

Poz. por 190m.n.p.m											
RZĘDNA TERENU	197,25	197,20	197,20	194,76	194,76	197,20	197,30	197,40	∠90°	197,40	∠90°
RZĘDNE OSI RUROCIĄGU	193,61	193,03					193,03	193,27		194,47	
ODLEGŁOŚCI	0,00	7,00	10,50	13,50	17,50	21,50	24,50	28,00	29,00	34,00	
SPADEK% ,DŁUGOŚĆ [m]	i=8,3% L=7.0		i=0% L=21,0						i=24% L=6.0		

RZESZOWSKA AGENCJA ROZWOJU REGIONALNEGO S.A. CENTRUM PROJEKTOWE "MIASTOPROJEKT" RZESZÓW			
OBIEKT	Rozbudowa Podkarpackiego Parku Naukowo-Technologicznego PPNT-Metaq		NR.REJ. 3253
Nazwa	Wodociąg ciśnieniowy tranzytowy wraz z pompownią wody oraz kanalizacja sanitarna ciśnieniowa wraz z przepompowniami ścieków realizowana w ramach rozbudowy Podkarpackiego Parku Naukowo - Technologicznego II etap Strefa S1-3 Jasionka		STADIUM PW SKALA 1:100/100
PRZEDMIOT RYSUNKU	Przejście przez potok Czarna (Mrowla) w km 5+000 wodociągiem Ø315		DATA 06.2009 NR RYS. 21
PROJEKTANT	SPECJALNOŚĆ	NR UPRAWN.	PODPIS
mgr inż. I. Krzyształowicz-Witaniewska mgr inż. I. Hadzewicz	Instalacje i sieci sanitarne	S-29/89 S-191/89 S-39/85	

Szczegół skrzyżowania proj. kan. san. ciśnieniowej Ø315x28.6 z istniejącym gazociągiem wysokiego ciśnienia DN 700 w m. Zaczernie 1:100/100

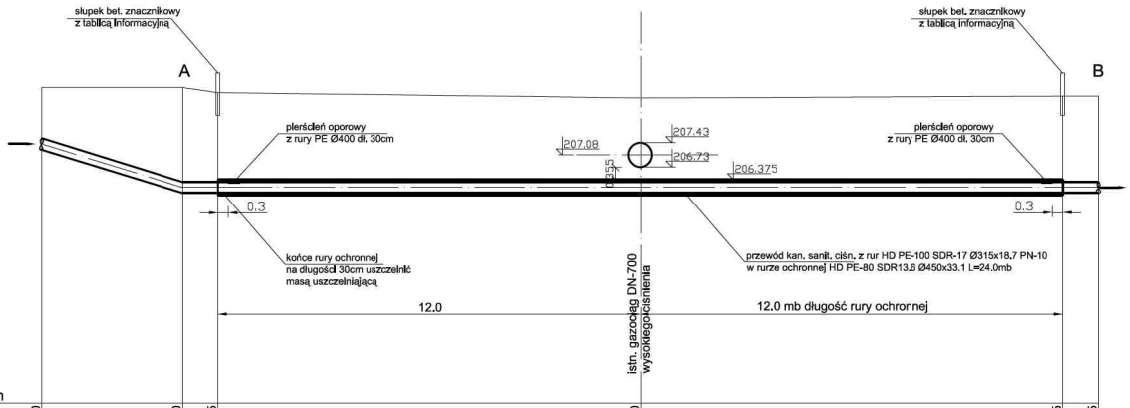

Poz. por 200m.n.p.m

RZĘDNA TERENU	209.00	208.90	208.85	208.70	208.75	208.75	
RZĘDNE OSI KAN. CIŚN.	207.39	206.15	206.15	206.15	206.15	206.15	
SPADEK% ,DŁUGOŚĆ [m]		i=31% L=4.0	i=0% L=1.0	i=0% L=24.0		i=0% L=1.0	
ODLEGŁOŚCI	0.00	4.00	5.00	17.00	29.00	30.00	

RZESZOWSKA AGENCJA ROZWOJU REGIONALNEGO S.A.
CENTRUM PROJEKTOWE "MIASTOPROJEKT" RZESZÓW

OBIEKT	Rozbudowa Podkarpackiego Parku Naukowo-Technologicznego FPNT-IIetap		NR.REJ. 3253
Nazwa	Wodociąg ciśnieniowe tranzytowy wraz z pompownią wody oraz kanalizacja sanitarna ciśnieniowa wraz z przepompowniami ścieków realizowana w ramach rozbudowy Podkarpackiego Parku naukowo - Technologicznego II etap Strefa S1-3 Jasionka		STADIUM PW SKALA 1:100/100
PRZEDMIOT RYSUNKU	Szczegół skrzyżowania proj. kan. sanitarnej ciśnieniowej z istn gazociągiem wys. ciś. Dn700		DATA 06.2008 / NR RYS. 22
PROJEKTANT	SPECJALNOŚĆ	NR UPRAWN.	PODPIS
mgr inż. J. Krzyształowicz-Wiśniewska mgr inż. J. Hadzewicz	Instalacje i sieci sanitarne	S-29/89 S-191/89 S-39/85	

Szczegół przekroczenia projektowanej autostrady A4 w km 577+148 projekt. kanałem sanitarnym ciśnieniowym z rur PE100 SDR-17 Ø315x18.7 w rurze ochronnej PE-100 SDR-17 Ø450x26.7mm w m. Zaczernie 1:500/100

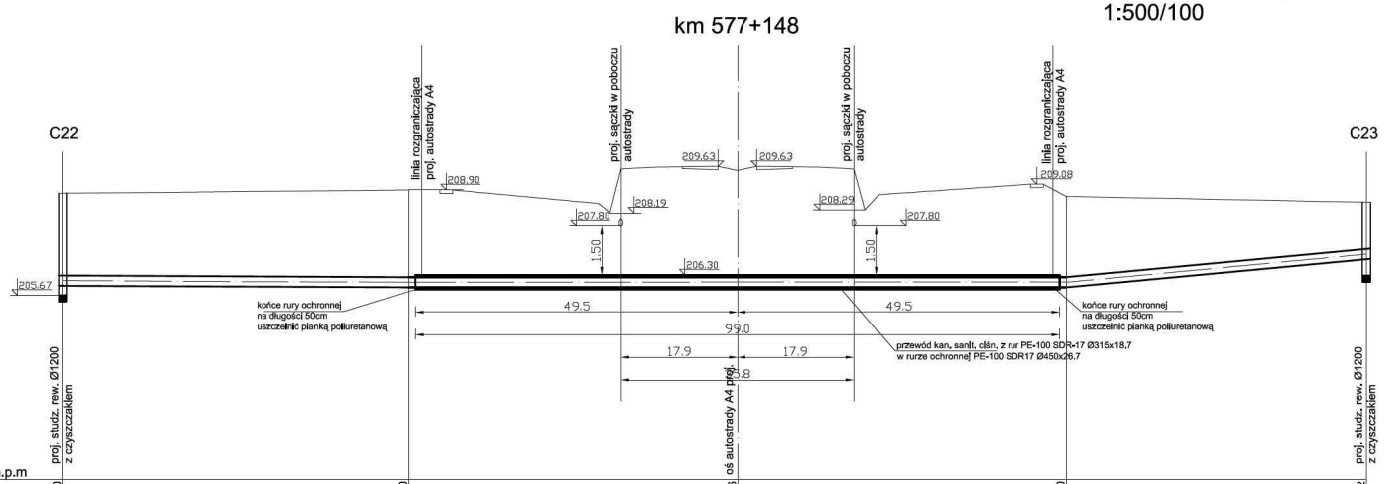

Poz. por 200m.n.p.m

RZĘDNA TERENU	208.80	208.90	208.86	208.70	208.52
RZĘDNE OSI KAN. CIŚNIEN.	206.12	206.07	206.07	206.07	206.94
SPADEK% ,DŁUGOŚĆ [m]	L=53.0 i=0.1%	i=0% L=101.0			i=1.9% L=46.0
ODLEGŁOŚCI	0.00	53.00	103.50	154.00	200.00

RZESZOWSKA AGENCJA ROZWOJU REGIONALNEGO S.A.
CENTRUM PROJEKTOWE "MIASTOPROJEKT" RZESZÓW

OBIEKT	Rozbudowa Podkarpackiego Parku Naukowo-Technologicznego PPNT-II etap		NR UPRAW. 3253
Nazwa	Wodociąg ciśnieniowy tranzytowy wraz z pompownią wody oraz kanalizacja sanitarna ciśnieniowa wraz z przepompowniami ścieków realizowana wramach rozbudowy Podkarpackiego Parku Naukowo - Technologicznego II etap Strefa S1-3 Jasionka		STADIUM PW SKALA 1:500/100
PRZEDMIOT RYSUNKU	Szczegół przekroczenia proj. autostrady proj. kanałem sanitarnym ciś. Ø315		DATA 06.2008 / NR RYS. 23
PROJEKTANT	SPECJALNOŚĆ	NR UPRAW.	PODPIS
mgr inż. J. Krzyształowicz-Wiśniewska mgr inż. J. Hadziewicz	Instalacje i sieci sanitarne	S-29/89 S-191/89 S-39/85	

Szczegół przekroczenia drogi powiatowej nr. 1377R
proj. kanałem sanitarnym ciśnieniowym Ø315
1:100/100

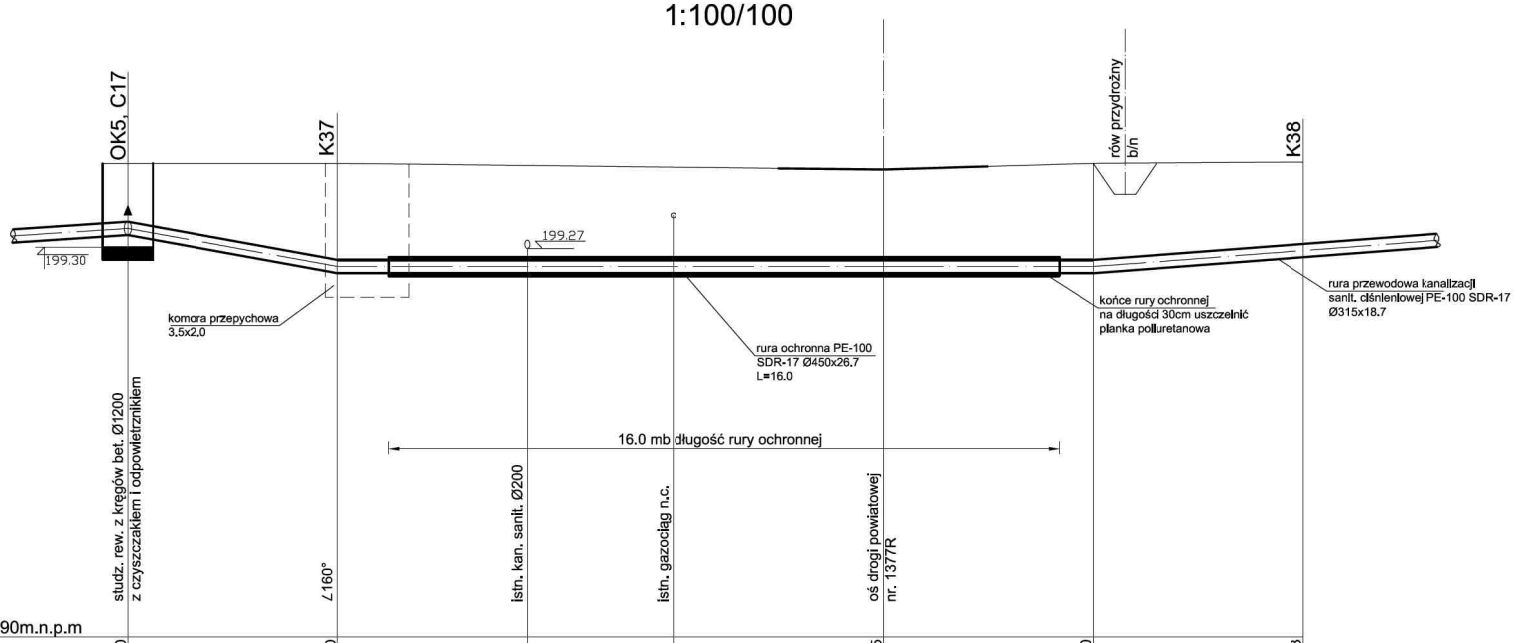

Poz. por 190m.n.p.m

RZĘDNE TERENU	201.30	201.30			201.15	201.30	201.33
RZĘDNE OSI KAN. SAN. CIŚN.	199.75	198.84				198.84	199.22
SPADEK% ,DŁUGOŚĆ [m]	1.55	i=18.2% L=5.0	i=0%		L=18.0	i=7.6% L=5.0	
ODLEGŁOŚCI	0.00	5.00	9.50	13.00	18.00	23.00	28.00

RZESZOWSKA AGENCJA ROZWOJU REGIONALNEGO S.A.
CENTRUM PROJEKTOWE "MIASTOPROJEKT" RZESZÓW

OBIEKT	Rozbudowa Podkarpackiego Parku Naukowo-Technologicznego PPNT-IIetap	NR UREJ. 3253	
Nazwa	Wodociąg ciśnieniowy tranzytowy wraz z pompownią wody oraz kanalizacja sanitarna ciśnieniowa wraz z przepompowniami ścieków realizowana w ramach rozbudowy Podkarpackiego Parku Naukowo-Technologicznego II etap Strefa S1-3 Jasionka	STADIUM PW	SKALA 1:100/100
PRZEDMIOT RYSUNKU	*SZCZEGÓŁ PRZEKROCZENIA DROGI POWIATOWEJ nr.1377R PROJ. KANAŁEM SANITARNYM CIŚNIENIOWYM Ø315*	DATA 06.2009	NR RYS. 24

PROJEKTANT	SPECJALNOŚĆ	NR UPRAW.	PODPIS
mgr inż. J. Krzyształowicz-Wiśniewska	Instalace i sieci sanitarne	S-29/89 S-191/89	
mgr inż. J. Hadzewicz		S-39/85	

Przejście przez rów melioracyjny
w km 0+515 kanałem sanitarnym ciśnieniowym Ø315
1:100/100

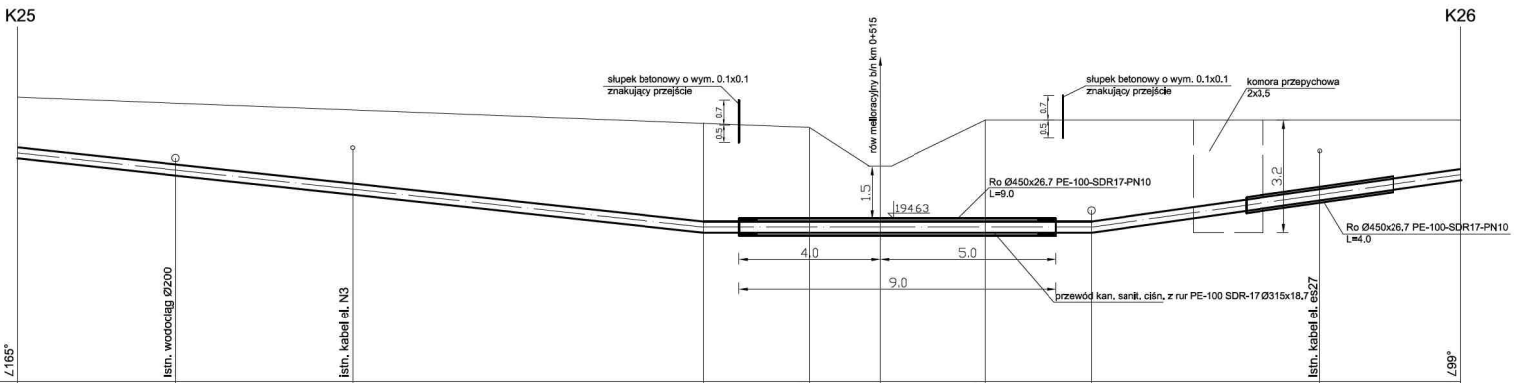

Poz. por 190m.n.p.m	∠165°										∠99°
RZĘDNA TERENU	198,10				197,24	196,14	197,45				197,45
RZĘDNE OSI RUROCIĄGU	196,52	196,03	195,49	194,41		194,41		194,41	195,33	195,90	
ODLEGŁOŚCI	0,00	4,50	9,50	19,50	22,50	24,50	27,50	30,50	37,00	41,00	
SPADEK% ,DŁUGOŚĆ [m]	i=10,8% L=19,5				i=0% L=11,0			i=14,2% L=10,5			

RZESZOWSKA AGENCJA ROZWOJU REGIONALNEGO S.A. CENTRUM PROJEKTOWE "MIASTOPROJEKT" RZESZÓW			
OBIEKT	Rozbudowa Podkarpackiego Parku Naukowo-Technologicznego PPNT-II etap		NR.REJ.: 3253
Nazwa	Wodociąg ciśnieniowy trarzytowy wraz z pompownią wody oraz kanalizacja sanitarna ciśnieniowa wraz z przepompowniami ścieków realizowana w ramach rozbudowy Podkarpackiego Parku Naukowo - Technologicznego II etap Strefa S1-3 Jasionka		STADIUM: PW SKALA: 1:100/100
PRZEDMIOT RYSUNKU	Przejście przez rów melioracyjny w km 0+515 kanałem sanitarnym ciśnieniowym Ø315		DATA: 09.2009 NR RYS.: 25
PROJEKTANT	SPECJALNOŚĆ	NR UPRAW.	PODPIS
mgr inż. J. Krzyształowicz-Wiśniewska mgr inż. J. Hadzewicz	Instalacje i sieci sanitarne	SP-29/89 S-191/89 S-39/85	

Przejście przez potok Czarna (Mrowla)
w km 5+000 kanałem sanitarnym ciśnieniowym Ø315
1:100/100

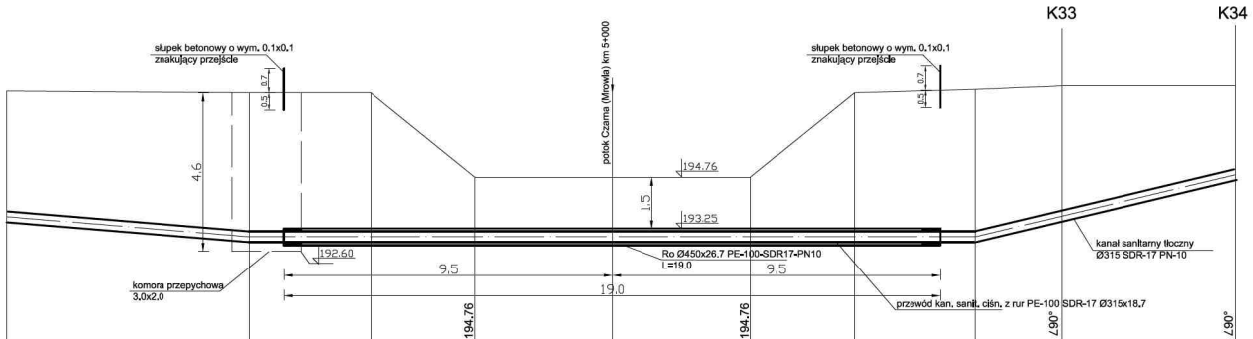

Poz. por 190m.n.p.m

RZĘDNA TERENU	197,25	197,20	197,20				197,20	197,30	197,40	197,40
RZĘDNE OSI RUROCIĄGU	193,61	193,03						193,03	193,63	194,83
ODLEGŁOŚCI	0,00	7,00	10,50	13,50	17,50	21,50	24,50	28,00	30,50	35,50
SPADEK% ,DŁUGOŚĆ [m]	i=8,3% L=7.0		i=0% L=21,0						i=24% L=7.5	

RZESZOWSKA AGENCJA ROZWOJU REGIONALNEGO S.A. CENTRUM PROJEKTOWE "MIASTOPROJEKT" RZESZÓW			
OBIEKT	Rozbudowa Podkarpackiego Parku Naukowo-Technologicznego PPNT-Metaq	NR.REJ. 3253	
Nazwa	Wodociąg ciśnieniowy tranzytowy wraz z pompownią wody oraz kanalizacja sanitarna ciśnieniowa wraz z przepompowniami ścieków realizowana w ramach rozbudowy Podkarpackiego Parku Naukowo - Technologicznego II etap Strefa S1-3 Jasionka	STADIUM PW	SKALA 1:100/100
PRZEDMIOT RYSUNKU	Przejście przez potok Czarna (Mrowla) w km 5+000 kanałem sanitarnym ciśnieniowym Ø315	DATA 06.2009	NR RYS. 26
PROJEKTANT	SPECJALNOŚĆ	NR UPRAWN.	PODPIS
mgr inż. I. Krzyształowicz-Witaniewska mgr inż. I. Hadzewicz	Instalacje i sieci sanitarne	S-29/89 S-191/89 S-39/85	

UBEZPIECZENIE ROWU MELIORACYJNEGO b/n

w KM 0 + 515

1: 50

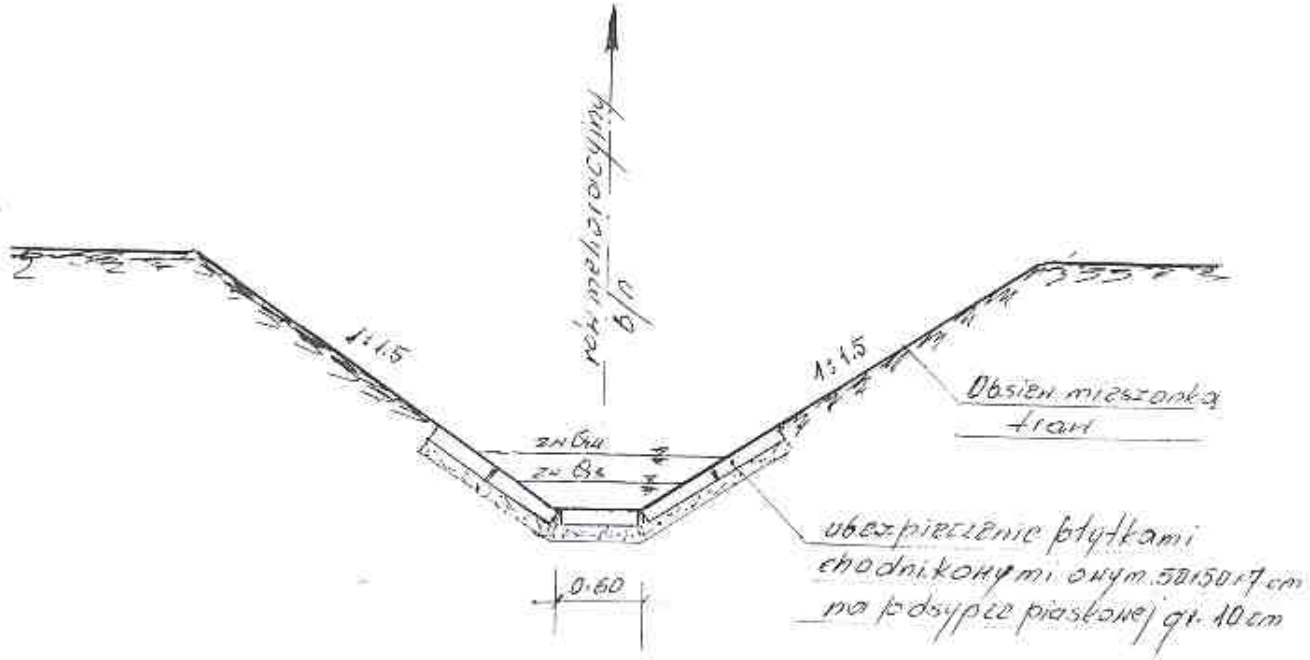

RZESZOWSKA AGENCJA ROZWOJU REGIONALNEGO S.A. CENTRUM PROJEKTOWE "MIASTOPROJEKT" RZESZÓW			
OBIEKT	Rozbudowa Podkarpackiego Parku Naukowo-Technologicznego PPNT-II etap		NR REJ. 3253
Nazwa	Wodociąg ciśnieniowy tranzytowy wraz z pompownią wody oraz kanalizacja sanitarna ciśnieniowa wraz z przepompowniami ścieków realizowana w ramach rozbudowy Podkarpackiego Parku Naukowo - Technologicznego II etap Strefa S1-3 Jasionka		STADIUM PW SKALA
PRZEDMIOT RYSUNKU	*UBEZPIECZENIE ROWU MELIORACYJNEGO W km 0+515*		DATA 08.2008 / NR RYS 27
PROJEKTANT	SPECJALNOŚĆ	NR UPRAW.	PODPIS
mgr inż. J. Krzyształowicz-Wiśniewska mgr inż. J. Hadzewicz	Instalacje i sieci sanitarne	S-29/89 S-191/89 S-35/85	

WĘZEŁ WŁĄCZENIOWY WODOCIĄGOWY 1:25

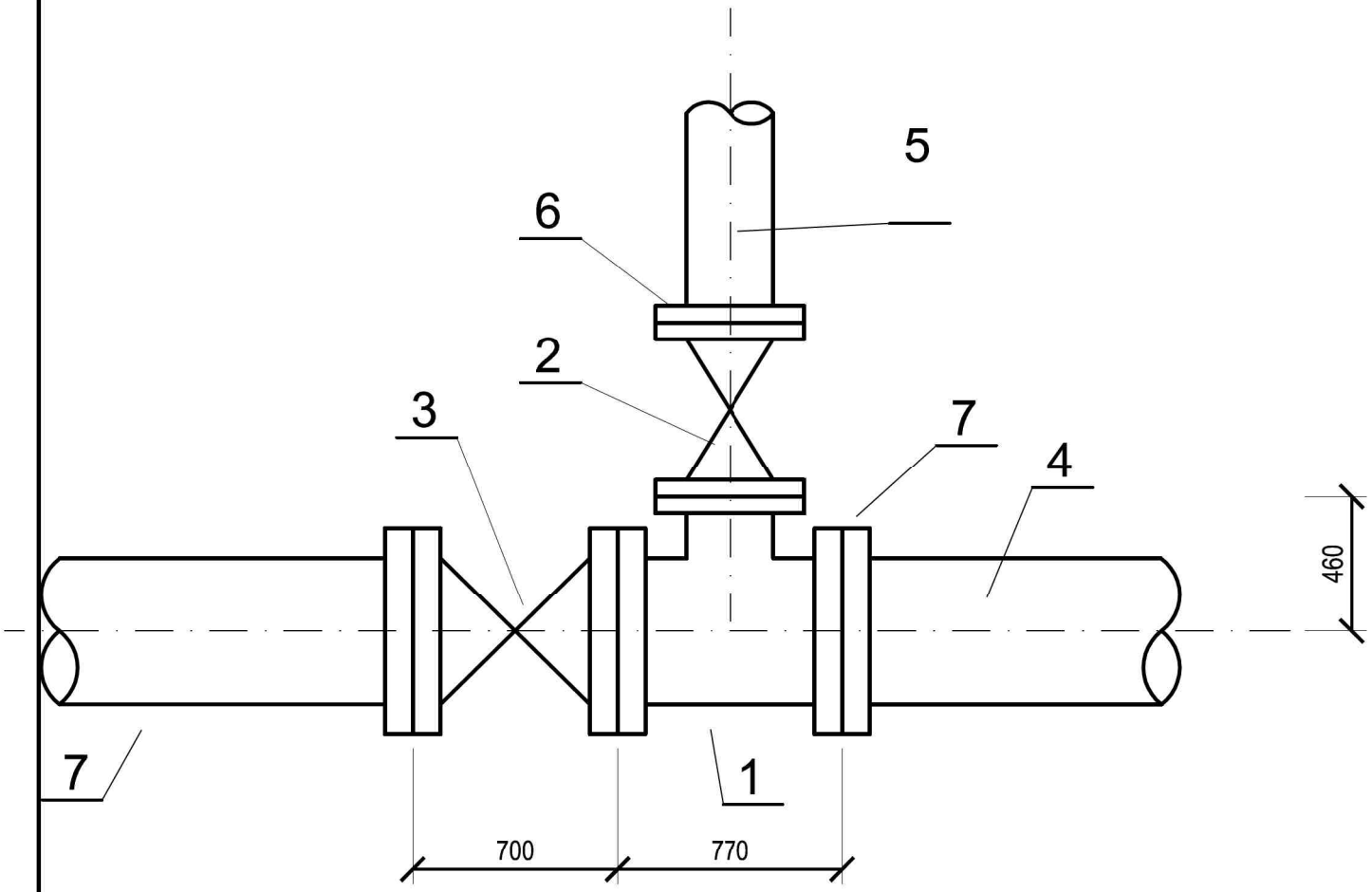

1 - Trójnik kołnierzowy Ø500/Ø300 L=770/460mm np. JAFAR nr kat.9203 lub innego producenta o takich samych parametrach
2 - Zasuwa Ø300 - żeliwna kołnierzowa E2 L=270mm np. HAWLE nr kat. 4000 lub innego producenta o takich samych parametrach
3 - Zasuwa Ø500 - żeliwna kołnierzowa E2 L=700mm np. HAWLE nr kat. 4000 lub innego producenta o takich samych parametrach
4 - Istniejący przewód wodociągowy stalowy Ø500
5 - Projektowany wodociąg Ø315 PE, PN10, SDR17
6 - Kołnierz Ø300/315 specjalny np. HAWLE nr kat. 0400 lub innego producenta o takich samych parametrach
7 - Kołnierz HAWLE nr kat. 7101 Ø500/508 specjalny dwukomorowy

RZESZOWSKA AGENCJA ROZWOJU REGIONALNEGO S.A.
CENTRUM PROJEKTOWE "MIASTOPROJEKT" RZESZÓW

OBIEKT	Rozbudowa Podkarpackiego Parku Naukowo-Technologicznego PPNT-IIetap	NR.REJ. 3253
Nazwa	Wodociąg ciśnieniowy tranzytowy wraz z pompownią wody oraz kanalizacja sanitarna ciśnieniowa wraz z przepompowniami ścieków realizowana w ramach rozbudowy Podkarpackiego Parku Naukowo - Technologicznego II etap Strefa S1-3 Jasionka	STADIUM PW SKALA 1:25
PRZEDMIOT RYSUNKU	*Węzeł włączeniowy wodociągowy*	DATA 01.2010 NR RYS. 28

PROJEKTANT	SPECJALNOŚĆ	NR UPRAW.	PODPIS
mgr inż. J. Krzyształowicz-Wiśniewska	instalacje i sieci sanitarne	S-29/89 S-191/89	
mgr inż. J. Hadzewicz	instalacje i sieci sanitarne	S-39/85	

STUDZIENKA POMIAROWA WODY

1:25

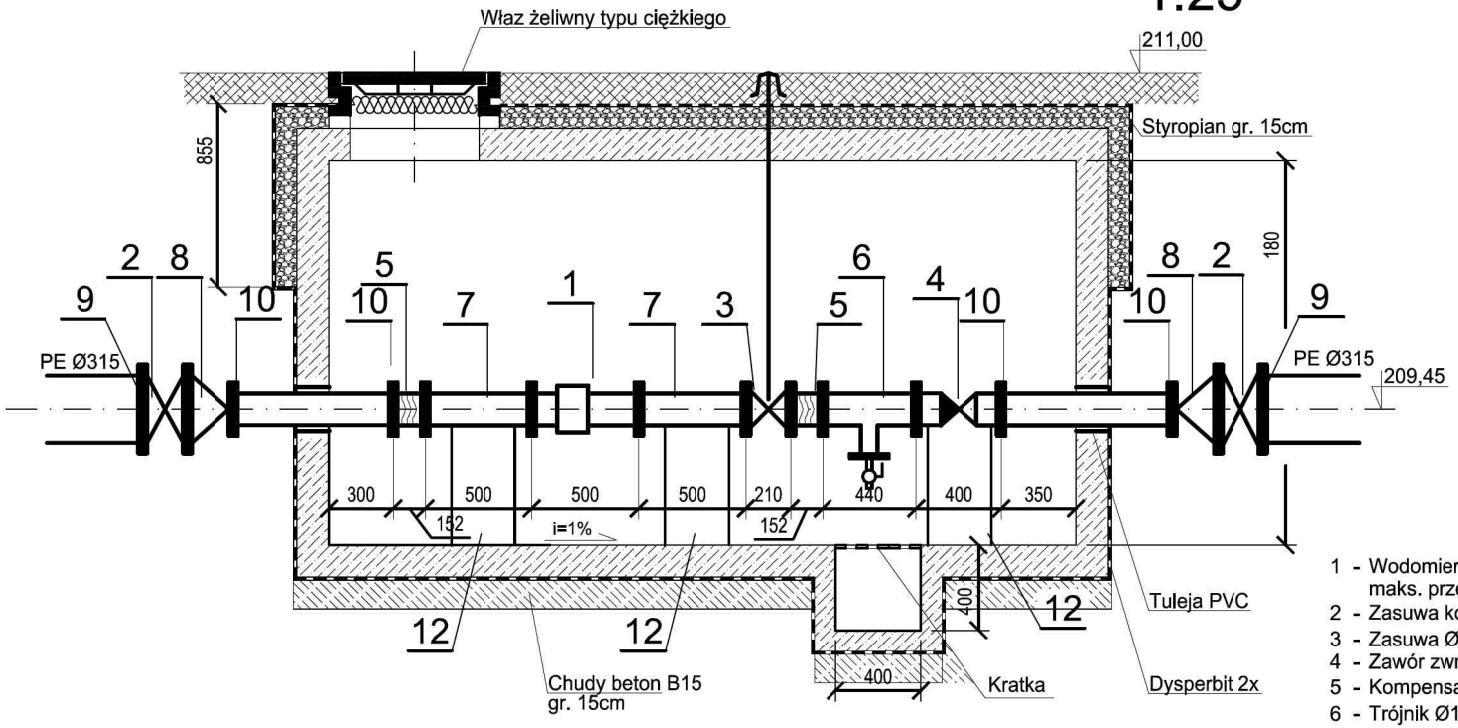

1 - Wodomierz sprzężony MWN 150/JS10-S
maks. przepływ 600m³/h, min.przepływ 1,8m³/h
2 - Zasuwa kołnierzowa Ø300 np. JAFAR typ 2111lub innego producenta z zachowaniem
3 - Zasuwa Ø150
4 - Zawór zwrotny antyskażeniowy kołnierzowy typ EA Ø150
5 - Kompensator Ø150
6 - Trójnik Ø150/Ø80 z kołnierzem z gwintem Ø2" i zaworem do spustu wody Ø50
7 - Kształtka FF Ø150 l=0,5m
8 - Redukcja kołnierzowa żeliwna FFR Ø300/Ø150
9 - Kołnierz do zgrzewania Ø300
10 - Kołnierz luźny zabezpieczony przed przesunięciem Ø150 "system 2000"
11 - Rura PE Ø160 l=2,0m
12 - Wsporniki betonowe 30x30x50cm

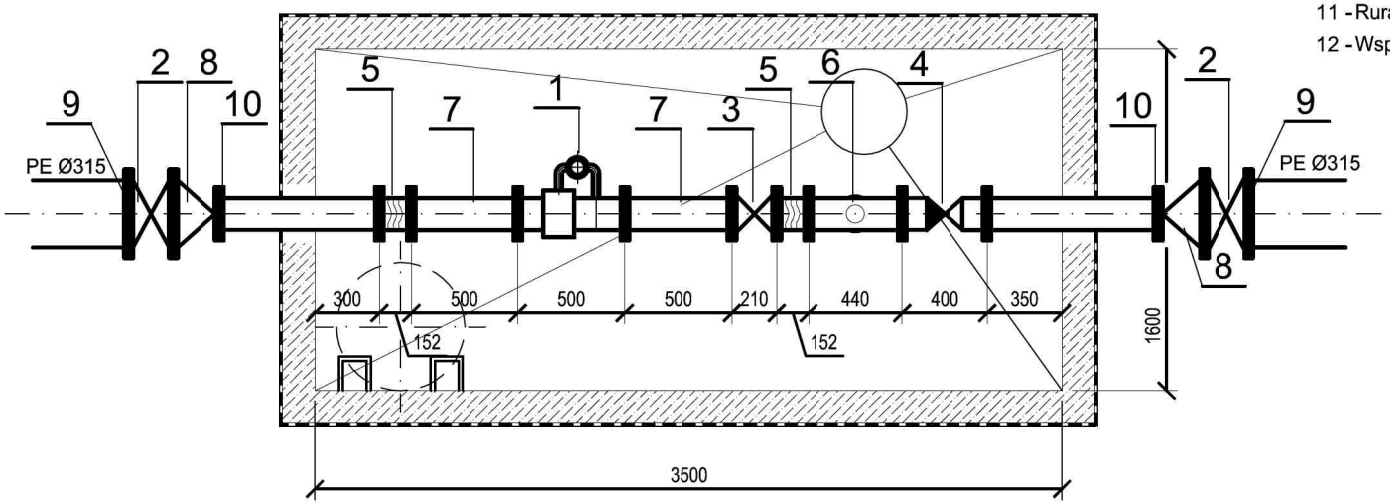

RZESZOWSKA AGENCJA ROZWOJU REGIONALNEGO S.A. CENTRUM PROJEKTOWE "MIASTOPROJEKT" RZESZÓW			
OBIEKT	Rozbudowa Podkarpackiego Parku Naukowo-Technologicznego PPNT-II etap		NR.REJ. 3253
Nazwa	Wodociąg ciśnieniowy tranzytowy wraz z pompownią wody oraz kanalizacja sanitarna ciśnieniowa wraz z przepompowniami ścieków realizowana w ramach rozbudowy Podkarpackiego Parku Naukowo - Technologicznego II etap Strefa S1-3 Jasionka		STADIUM PW SKALA 1:25
PRZEDMIOT RYSUNKU	*Studzienka pomiarowa wody*		DATA 01.2010 / NR RYS. 29
PROJEKTANT	SPECJALNOŚĆ	NR UPRAW.	PODPIS
mgr inż. J. Krzyształowicz-Wiśniewska	instalacje i sieci sanitarne	S-29/69 S-191/89	
mgr inż. J. Hadzewicz	instalacje i sieci sanitarne	S-39/85	

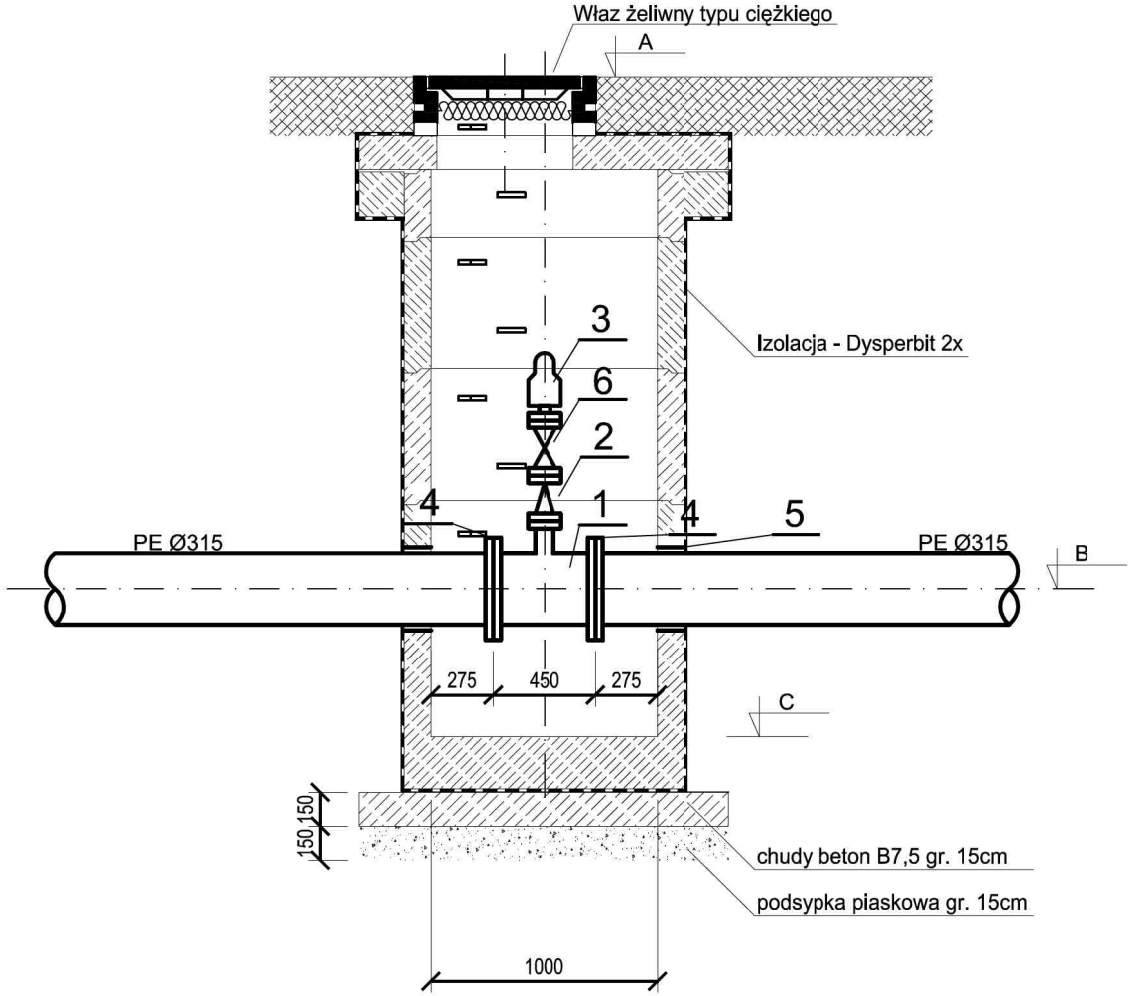

Studnia rewizyjna odpowietrzająca	Rzędna terenu	Rzędna osi wodociągu	Rzędna dna studni
	A	B	C
OW 1	211,75	210,19	209,74
OW 2	211,70	210,19	209,70
OW 3	197,45	195,90	195,45
OW 4	197,80	196,23	195,78
OW 5	201,30	199,75	199,30
OW 6	211,42	208,81	208,69
OW 7	209,91	208,31	207,86

1 - Trójnik żeliwny kołnierzowy Ø300/Ø100 np. JAFAR 9203 L=450/300 lub innego producenta o takich samych parametrach
2 - Redukcja żeliwna kołnierzowa FFR Ø100/Ø80 np. JAFAR 9212 L=120 lub innego producenta o takich samych parametrach
3 - Zawór napowietrzająco-odpowietrzający np. JAFAR 7010 DN80 lub innego producenta o takich samych parametrach
4 - Połączenie kołnierzowe dla rur PE Ø300 np. HAWLE nr kat. 0400 lub innego producenta o takich samych parametrach
5 - Tuleja PVC
6 - Zasuwa Dn80 np. JAFAR 2111 lub innego producenta o takich samych parametrach

STUDZIENKA REWIZYJNA SPUSTOWA DLA WODOCIĄGU 1:25

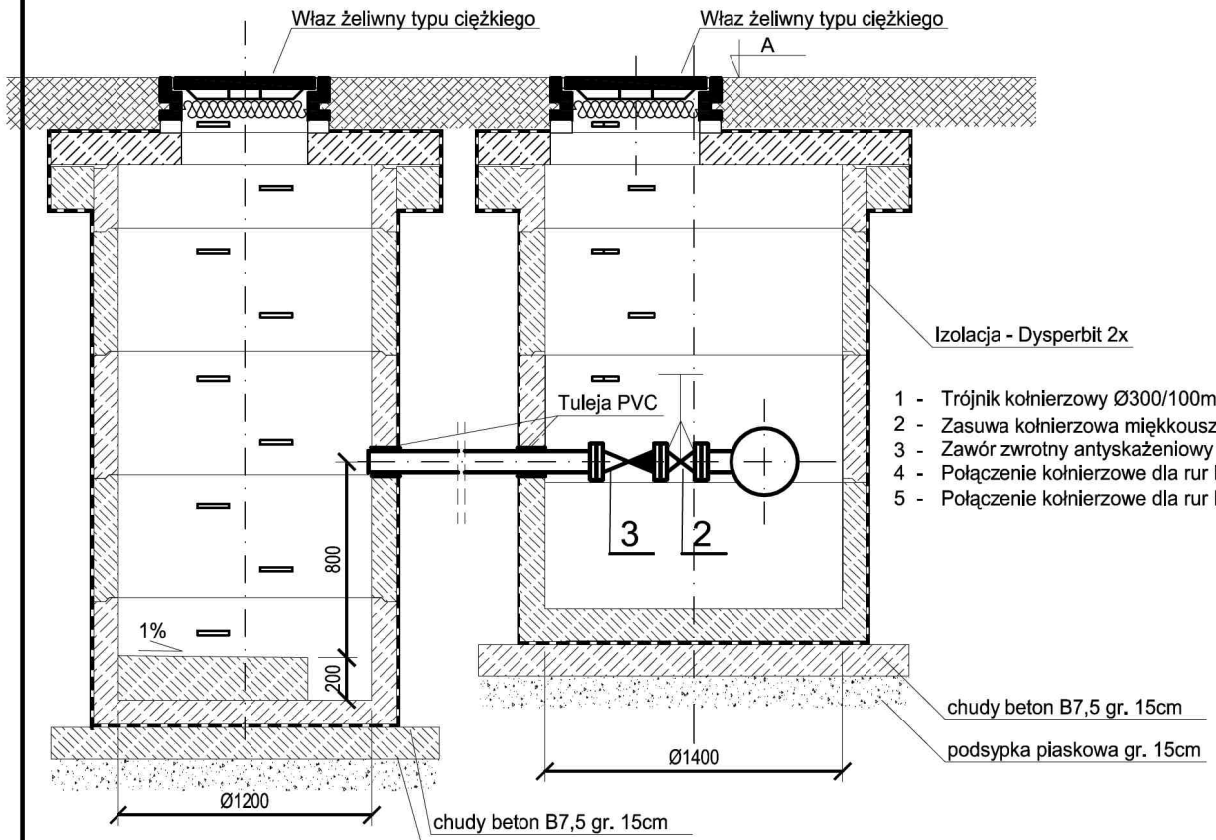

1 - Trójnik kołnierzowy Ø300/100mm np. JAFAR 9203 L=450/300mm lub innego producenta o takich samych parametrach
2 - Zasuwa kołnierzowa miękkouszczelniona Ø150mm L=190mm np. JAFAR 2111 lub innego producenta o takich samych parametrach
3 - Zawór zwrotny antyskażeniowy Ø100mm l=300mm np. JAFAR 1300 lub innego producenta o takich samych parametrach
4 - Połączenie kołnierzowe dla rur PE Ø100mm np. HAWLE nr kat. 0400 lub innego producenta o takich samych parametrach
5 - Połączenie kołnierzowe dla rur PE Ø300mm nr kat. 0400 np. HAWLE lub innego producenta o takich samych parametrach

Studnia spustowa	Rzędna terenu	Rzędna osi wodociągu	Rzędna dna studni
	A	B	C
S1	205,50	203,95	203,50
S2	209,25	206,88	206,43
S3	211,00	209,38	208,93
S4	198,10	196,58	196,13
S5	197,41	195,60	195,15
S6	196,41	194,81	194,36
S7	207,50	205,86	205,41

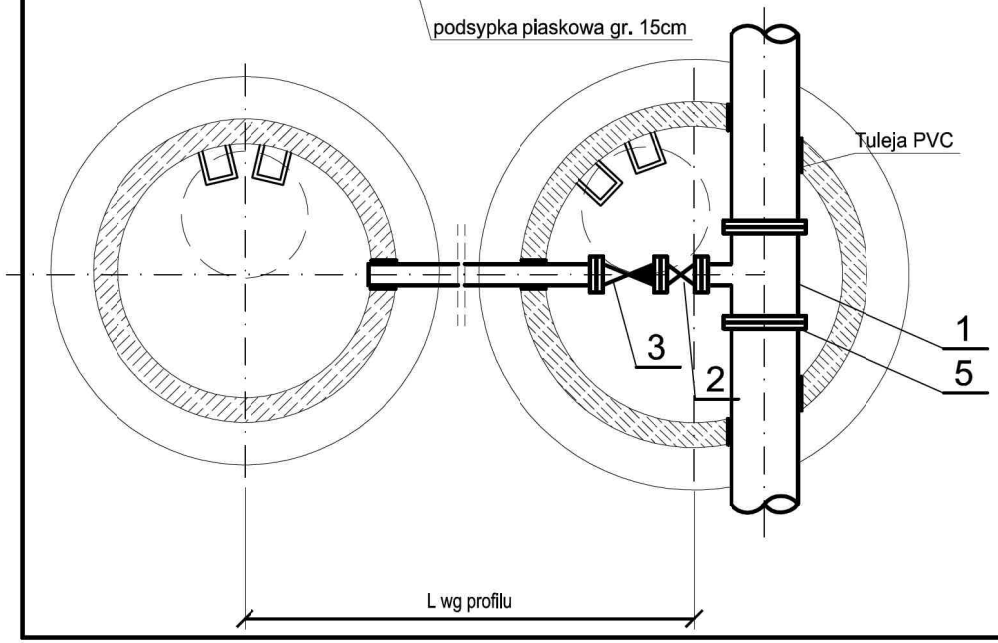

RZESZOWSKA AGENCJA ROZWOJU REGIONALNEGO S.A.
CENTRUM PROJEKTOWE "MIASTOPROJEKT" RZESZÓW

OBIEKT	Rozbudowa Podkarpackiego Parku Naukowo-Technologicznego PPNT-IIetap		NR.REJ. 3253
Nazwa	Wodociąg ciśnieniowy tranzytowy wraz z pompownią wody oraz kanalizacja sanitarna ciśnieniowa wraz z przepompowniami ścieków realizowana w ramach rozbudowy Podkarpackiego Parku Naukowo - Technologicznego II etap Strefa S1-3 Jasionka		STADIUM PW SKALA 1:25
PRZEDMIOT RYSUNKU	*Studzienka rewizyjna spustowa dla wodociągu*		DATA 01.2010 / NR RYS. 31
PROJEKTANT	SPECJALNOŚĆ	NR UPRAW.	PODPIS
mgr inż. J. Krzyształowicz-Wiśniewska	instalacje i sieci sanitarne	S-29/89 S-191/89	
mgr inż. J. Hadzewicz	instalacje i sieci sanitarne	S-39/85	

SCHEMAT WĘZŁA WODOCIĄGOWEGO

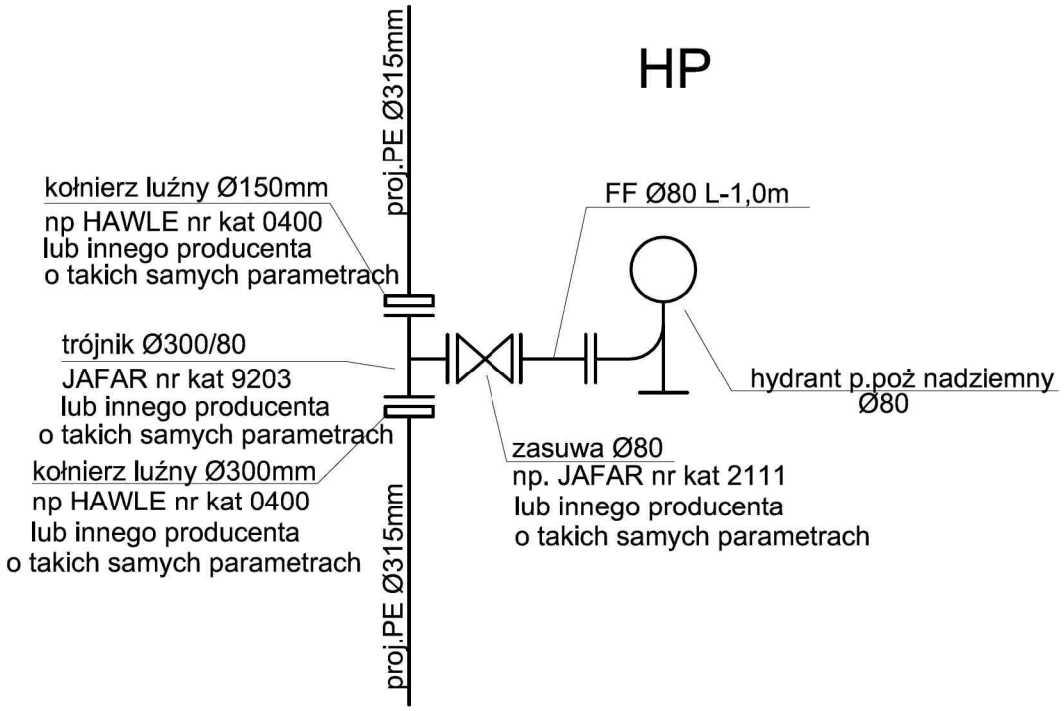

ZASUWA NA WODOCIĄGU Ø315mm

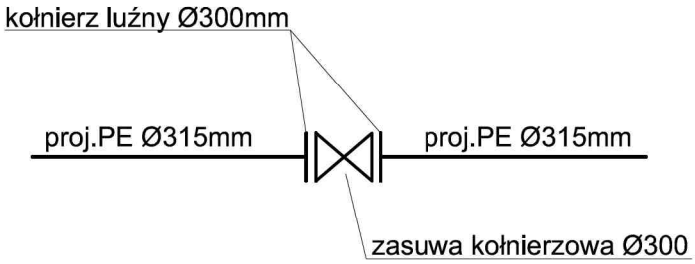

RZESZOWSKA AGENCJA ROZWOJU REGIONALNEGO S.A. CENTRUM PROJEKTOWE "MIASTOPROJEKT" RZESZÓW			
OBIEKT	Rozbudowa Podkarpackiego Parku Naukowo-Technologicznego PPNT-IIetap		NR.REJ. 3253
Nazwa	Wodociąg ciśnieniowy tranzytowy wraz z pompownią wody oraz kanalizacja sanitarna ciśnieniowa wraz z przepompowniami ścieków realizowana w ramach rozbudowy Podkarpackiego Parku Naukowo - Technologicznego II etap Strefa S1-3 Jasionka		STADIUM PW SKALA
PRZEDMIOT RYSUNKU	*Schemat węzła wodociągowego*		DATA 01.2010 / NR RYS. 32
PROJEKTANT	SPECJALNOŚĆ	NR UPRAW.	PODPIS
mgr inż. J. Krzyształowicz-Wiśniewska	instalacje i sieci sanitarne	S-29/89 S-191/89	
mgr inż. J. Hadzewicz	instalacje i sieci sanitarne	S-39/85	

STUDZIENKA POMIAROWA ŚCIEKÓW
1:25

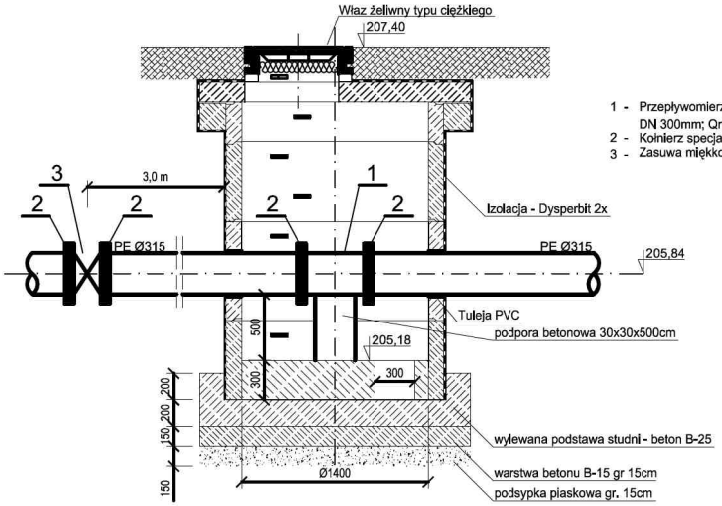

1 - Przepływomierz elektromagnetyczny np. P.R.O.M. lub innego producenta o takich samych parametrach DN 300mm; Qmin=120m³/h; Qmax=480m³/h
2 - Kołnierz specjalny DN300mm np. nr kat.0400 HAWLE lub innego producenta o takich samych parametrach
3 - Zasuwa miękkouszczelniona kołnierzowa do ścieków np. JAFAR nr kat. 2111ub innego producenta o takich samych parametrach NBR DN300mm N=1,6MPa

RZESZOWSKA AGENCJA ROZWOJU REGIONALNEGO S.A. CENTRUM PROJEKTOWE "MIASTOPROJEKT" RZESZÓW			
OBIEKT	Rozbudowa Podkarpackiego Parku Naukowo-Technologicznego PPNT-IIetap		NR.REJ. 3253
Nazwa	Wodociąg ciśnieniowy tranzytowy wraz z pompownią wody oraz kanalizacja sanitarna ciśnieniowa wraz z przepompowniami ścieków realizowana w ramach rozbudowy Podkarpackiego Parku Naukowo - Technologicznego II etap Strefa S1-3 Jasionka		STADIUM PW SKALA 1:25
PRZEDMIOT RYSUNKU	*Studzienka pomiarowa ścieków*		DATA 01.2010 / NR RYS. 33
PROJEKTANT	SPECJALNOŚĆ	NR UPRAW.	PODPIS
mgr inż. J. Krzyształowicz-Wiśniewska	instalacje i sieci sanitarne	S-29/89 S-191/89	
mgr inż. J. Hadzewicz	instalacje i sieci sanitarne	S-39/85	

STUDZIENKA ROZPRĘŻNA
1:25

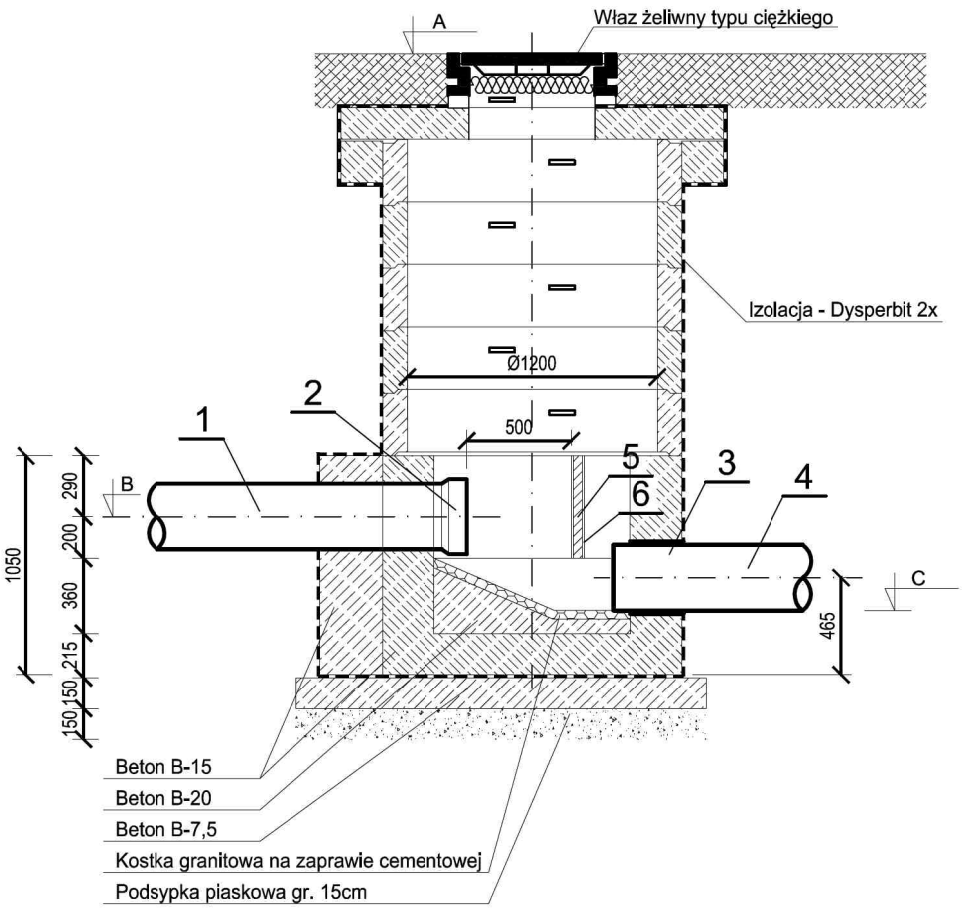

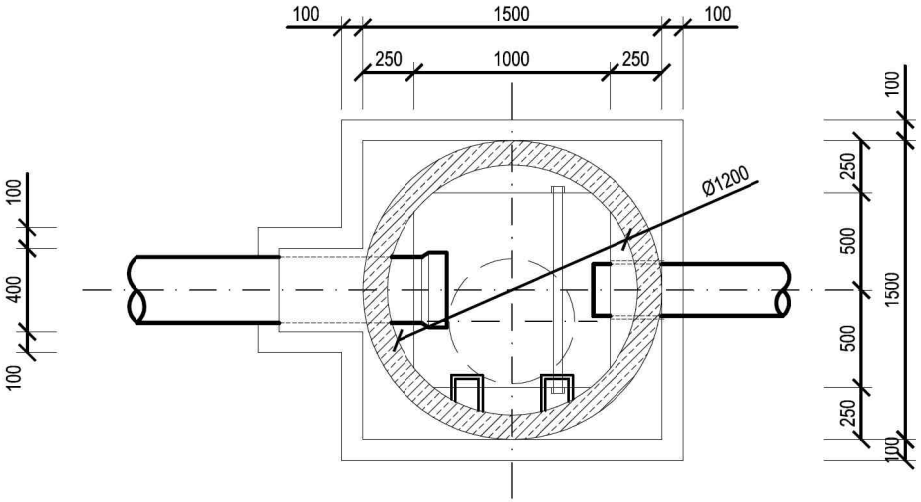

1- Rura PE typ100 Ø315x18,7mm
2- Zwężka redukcyjna PE do zgrzewania Ø315/400mm L=120mm
3- Tuleja ochronna PVC - przejście szczelne
4- Rura kanalizacyjna PE typ 100 Ø315x18,7mm
5- Płyta osłonowa z PE gr. 2,5cm (dopasować przy montażu)
6- Ceownik C45 zakotwiony w beton

Studnia ropzprężna	Rzędna terenu	Rzędna osi wlotu	Rzędna dna wylotu
	A	B	C
SR1	208,00	206,90	206,55
SR2	211,00	209,45	209,06
SR3	198,00	196,45	196,06

RZESZOWSKA AGENCJA ROZWOJU REGIONALNEGO S.A.
CENTRUM PROJEKTOWE "MIASTOPROJEKT" RZESZÓW

OBIEKT	Rozbudowa Podkarpackiego Parku Naukowo-Technologicznego PPNT-IIetap		NR.REJ. 3253
Nazwa	Wodociąg ciśnieniowy tranzytowy wraz z pompownią wody oraz kanalizacja sanitarna ciśnieniowa wraz z przepompowniami ścieków realizowana w ramach rozbudowy Podkarpackiego Parku Naukowo - Technologicznego II etap Strefa S1-3 Jasionka		S^ADIUM PW SKALA 1:25
PRZEDMIOT RYSUNKU	*Studzienka rozprężna*		DATA 01.2010 / NR RYS. 34
PROJEKTANT	SPECJALNOŚĆ	NR UPRAW.	PODPIS
mgr inż. J. Krzyształowicz-Wiśniewska	instalacje i sieci sanitarne	S-29/89 S-191/89	
mgr inż. J. Hadzewicz	instalacje i sieci sanitarne	S-39/85	

STUDZIENKA REWIZYJNA KASKADOWA

1:25

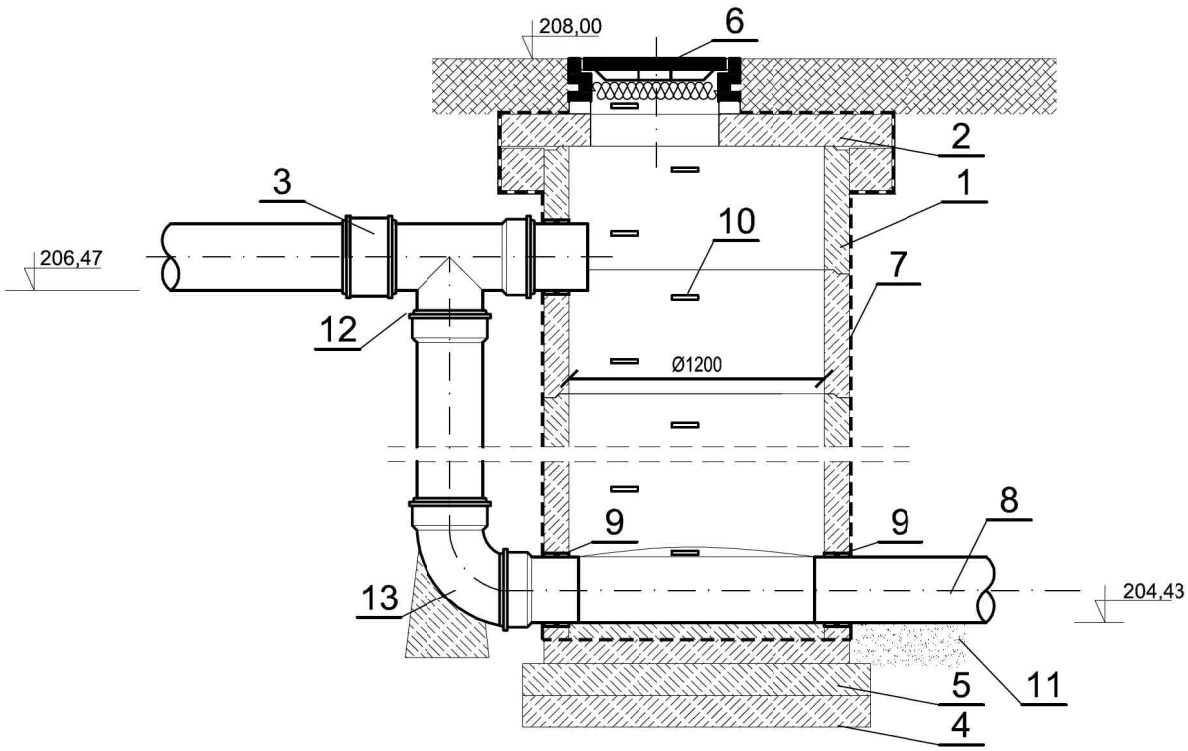

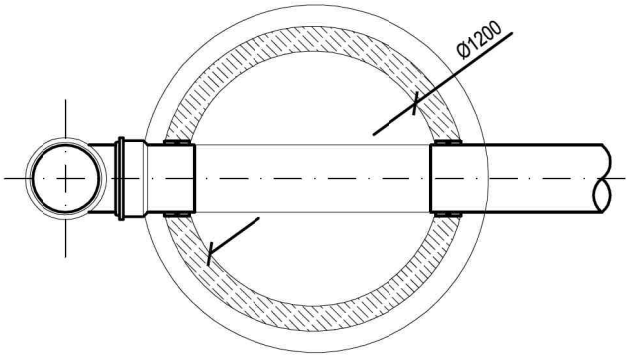

1- Kręgi betonowe Ø1200mm
2- Płyta żelbetowa
3- Nasuwka
4- Chudy beton B-7,5 gr. 15cm
5- Beton dna i kinety kl. B-20
6- Właz żeliwny Ø600mm typ ciężki
7- Izolacja 2xDysperbit
8- Rura przewodowa PE Ø315x18,7,,
9- Tuleja ochronna PVC z uszczelką gumową
10- Stopnie złazowe żeliwne
11- Podsypka piaskowa gr. 15cm
12- Trójnik równoprzelotowy
13- Kolano

RZESZOWSKA AGENCJA ROZWOJU REGIONALNEGO S.A. CENTRUM PROJEKTOWE "MIASTOPROJEKT" RZESZÓW			
OBIEKT	Rozbudowa Podkarpackiego Parku Naukowo-Technologicznego PPNT-IIetap		NR.REJ. 3253
Nazwa	Wodociąg ciśnieniowy tranzytowy wraz z pompownią wody oraz kanalizacja sanitarna ciśnieniowa wraz z przepompowniami ścieków realizowana w ramach rozbudowy Podkarpackiego Parku Naukowo - Technologicznego II etap Strefa S1-3 Jasionka		STADIUM PW SKALA 1:25
PRZEDMIOT RYSUNKU	*Studzienka rewizyjna kaskadowa*		DATA 01.2010 / NR RYS. 35
PROJEKTANT	SPECJALNOŚĆ	NR UPRAW.	PODPIS
mgr inż. J. Krzyształowicz-Wiśniewska	instalacje i sieci sanitarne	S-29/89 S-191/89	
mgr inż. J. Hadzewicz	instalacje i sieci sanitarne	S-39/85	

STUDZIENKA REWIZYJNA Z ODPOWIETRZENIEM DLA KANALIZACJI SANITARNEJ
1:25

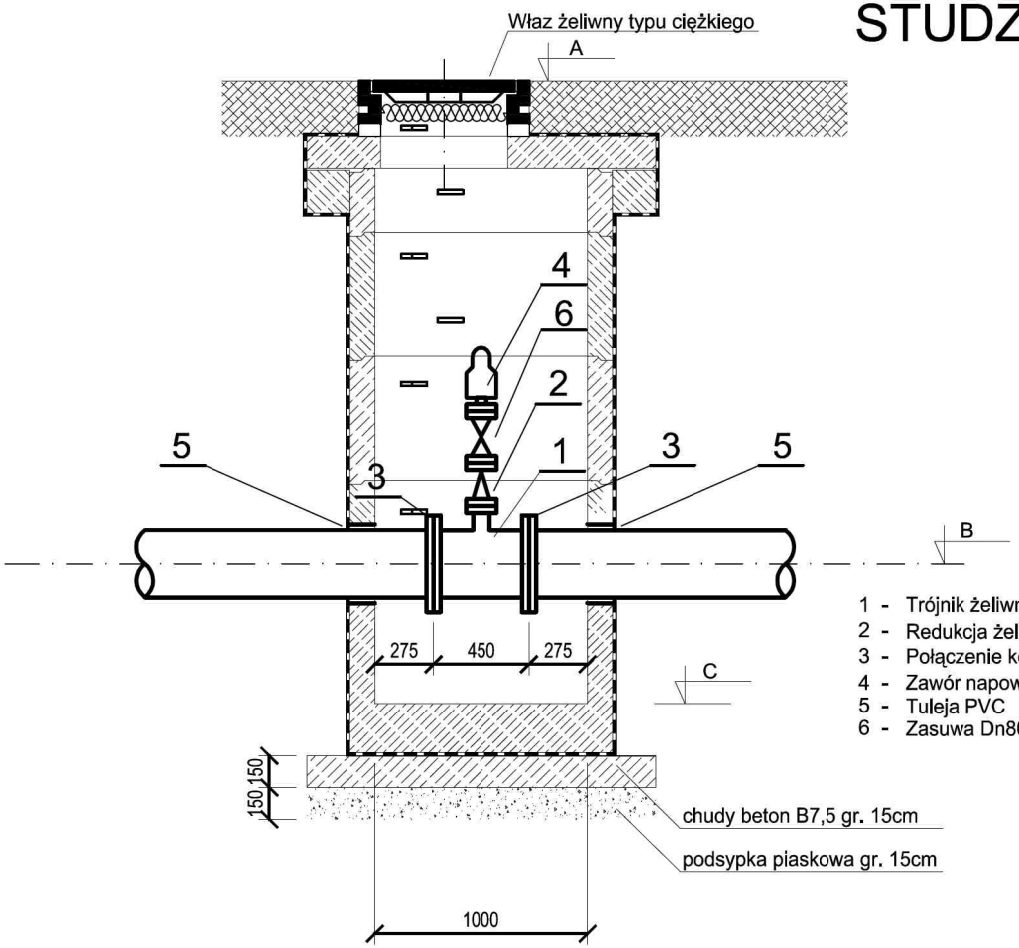

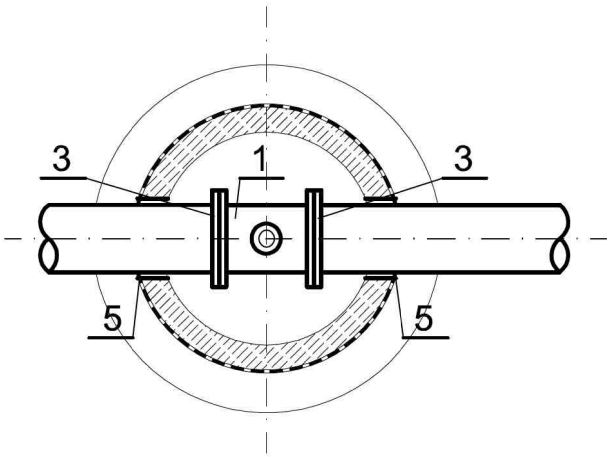

1 - Trójnik żeliwny kołnierzowy Ø300/Ø100 L=450/300 np. JAFAR 9203 lub innego producenta o takich samych parametrach
2 - Redukcja żeliwna kołnierzowa FFR Ø100/Ø80 L=120mm np. JAFAR 9212 lub innego producenta o takich samych parametrach
3 - Połączenie kołnierzowe dla rur PE Ø315 np. HAWLE nr kat. 0400 lub innego producenta o takich samych parametrach
4 - Zawór napowietrzająco-odpowietrzający nr kat.7020 JAFAR DN80 lub innego producenta o takich samych parametrach
5 - Tuleja PVC
6 - Zasuwa Dn80 JAFAR 2111

Studnia rewizyjna odpowietrzająca	Rzędna terenu	Rzędna dna kanału grawit. /osi ciśnieniowego	Rzędna dna studni
	A	B	C
OK1	211,75	210,19	209,74
OK3	197,45	195,90	195,45
OK4	197,80	196,23	195,78
OK6	211,42	208,81	208,36
OK7	209,91	208,31	207,86
OK8	210,69	208,32	207,87
OK9	208,50	206,93	206,48

RZESZOWSKA AGENCJA ROZWOJU REGIONALNEGO S.A.
CENTRUM PROJEKTOWE "MIASTOPROJEKT" RZESZÓW

OBIEKT	Rozbudowa Podkarpackiego Parku Naukowo-Technologicznego PPNT-IIetap		NR.REJ. 3253
Nazwa	Wodociąg ciśnieniowy tranzytowy wraz z pompownią wody oraz kanalizacja sanitarna ciśnieniowa wraz z przepompowniami ścieków realizowana w ramach rozbudowy Podkarpackiego Parku Naukowo - Technologicznego II etap Strefa S1-3 Jasionka		STADIUM PW SKALA 1:25
PRZEDMIOT RYSUNKU	*Studzienka rewizyjna z odpowietrznikiem dla kanalizacji sanitarnej*		DATA 01.2010 / NR RYS. 36
PROJEKTANT	SPECJALNOŚĆ	NR UPRAW.	PODPIS
mgr inż. J. Krzyształowicz-Wiśniewska	instalacje i sieci sanitarne	S-29/89 S-191/89	
mgr inż. J. Hadzewicz	instalacje i sieci sanitarne	S-39/85	

STUDZIENKA REWIZYJNA Z CZYSZCZAKIEM DLA KANALIZACJI SANITARNEJ
1:25

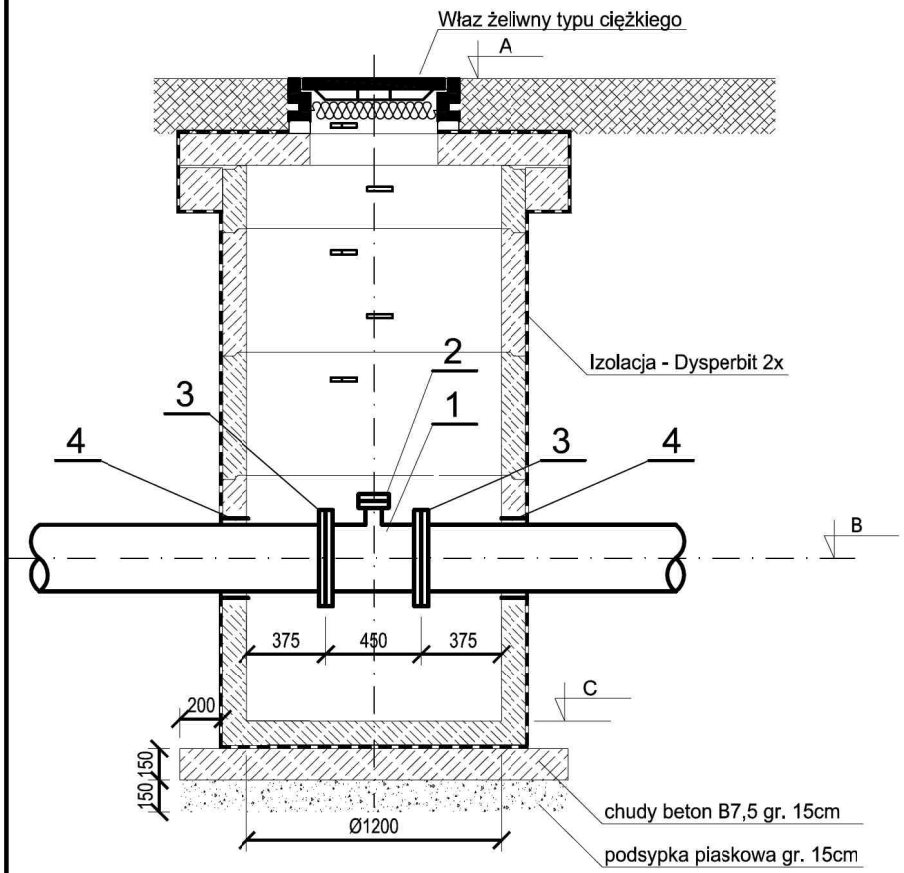

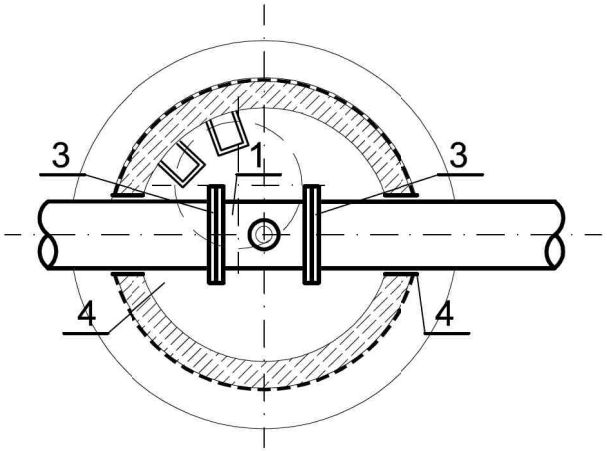

1 - Trójnik żeliwny kołnierzowy Ø300/Ø100 L=450/300 np. JAFAR 9203 lub innego producenta o takich samych parametrach
2 - Kołnierz pełny Ø100mm np. HAWLE nr kat. 0400 lub innego producenta o takich samych parametrach
3 - Połączenie kołnierzowe dla rur PE Ø315 np. HAWLE lub innego producenta o takich samych parametrach
4 - Tuleja PVC

Studnia rewizyjna z czyszczakiem	Rzędna terenu	Rzędna osi kanału	Rzędna dna studni
	A	B	C
C1'	207,55	205,75	205,30
C1	205,80	204,18	203,73
C2	206,05	204,36	203,91
C3	208,40	206,89	206,44
C4	211,70	208,70	208,25
C5	209,60	207,85	207,40
C6	209,25	206,88	206,43
C7	210,10	208,22	207,77
C9	211,05	209,57	209,12
C10	210,00	208,33	207,85
C11	205,80	204,21	203,76
C12	201,30	199,65	199,20
C13	199,38	197,62	197,17
C14	197,34	195,81	195,36
C15	196,90	195,35	194,90
C16	196,55	195,00	194,55
C18	203,20	201,43	200,98
C19	207,15	205,58	205,13
C20	209,20	207,48	207,04
C21	210,30	208,68	208,23
C22	208,80	206,12	204,67
C23	208,52	206,94	206,49
C24	209,40	207,71	206,98
C25	207,50	205,93	205,41
C26	210,10	208,05	207,60
C27	209,24	207,40	206,95
C28	209,22	207,20	206,75
C29	208,55	206,96	206,51
C30	208,00	205,47	205,02
C31	208,50	206,79	206,34
C32	208,00	206,16	205,71
C33	206,50	204,98	204,53

RZESZOWSKA AGENCJA ROZWOJU REGIONALNEGO S.A.
CENTRUM PROJEKTOWE "MIASTOPROJEKT" RZESZÓW

OBIEKT	Rozbudowa Podkarpackiego Parku Naukowo-Technologicznego PPNT-II etap	NR.REJ. 3253	
Nazwa	Wodociąg ciśnieniowy tranzytowy wraz z pompownią wody oraz kanalizacja sanitarna ciśnieniowa wraz z przepompownami ścieków realizowana w ramach rozbudowy Podkarpackiego Parku Naukowo - Technologicznego II etap Strefa S1-3 Jasionka	STADIUM PW	SKALA
PRZEDMIOT RYSUNKU	*Studzienka rewizyjna z czyszczakiem dla kanalizacji sanitarnej*	DATA 01.2010	NR RYS. 37
PROJEKTANT	SPECJALNOŚĆ	NR UPRAW.	PODPIS
mgr inż. J. Krzyształowicz-Wiśniewska	instalacje i sieci sanitarne	S-29/89 S-191/89	
mgr inż. J. Hadzewicz	instalacje i sieci sanitarne	S-39/85	

STUDZIENKA REWIZYJNA Z CZYSZCZAKIEM I ODPOWIETRZNIKIEM DLA KANALIZACJI SANITARNEJ 1:25

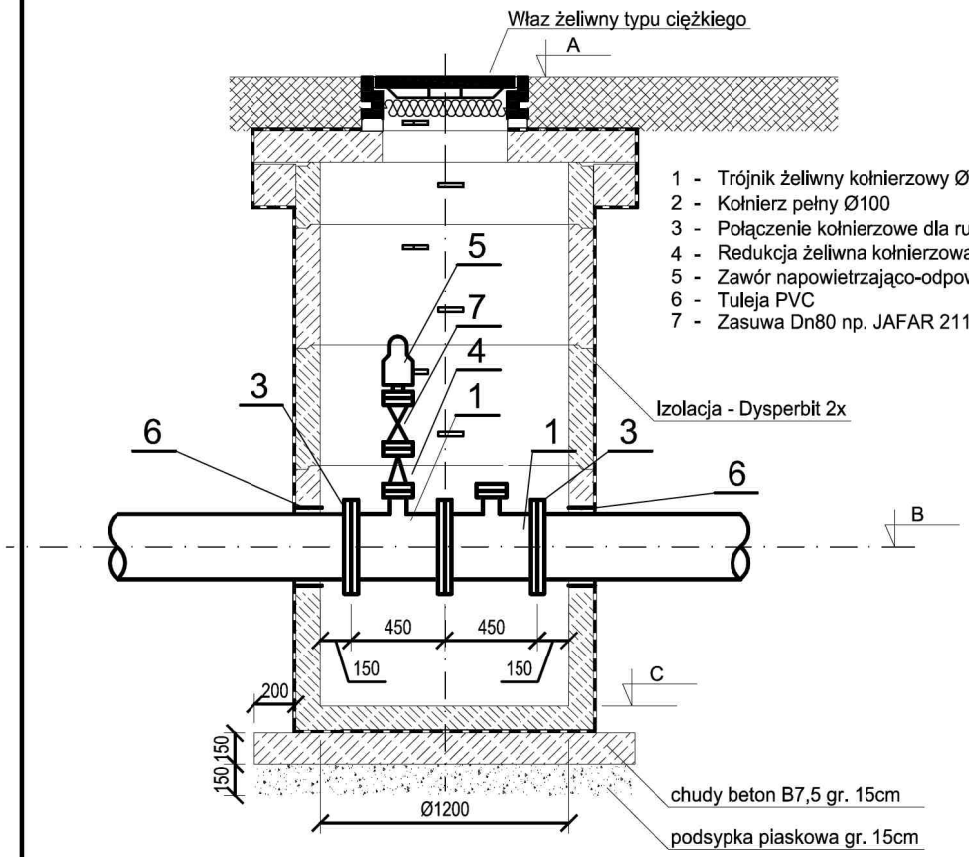

1 - Trójnik żeliwny kołnierzowy Ø300/Ø100
2 - Kołnierz pełny Ø100
3 - Połączenie kołnierzowe dla rur PE Ø315 np. HAWLE nr kat. 0400 lub innego producenta o takich samych parametrach
4 - Redukcja żeliwna kołnierzowa FFR Ø100/Ø80 L=120mm np. JAFAR 9212 lub innego producenta o takich samych parametrach
5 - Zawór napowietrzająco-odpowietrzający DN80 nr kat.7020 np. JAFAR lub innego producenta o takich samych parametrach
6 - Tuleja PVC
7 - Zasuwa Dn80 np. JAFAR 2111 lub innego producenta o takich samych parametrach

Studnia rewizyjna odpowietrzająca	Rzędna terenu	Rzędna dna kanału grawit. /osi ciśnieniowego	Rzędna dna studni
	A	B	C
C8 OK2	211,70	210,15	209,70
C17 OK5	201,30	199,75	199,30

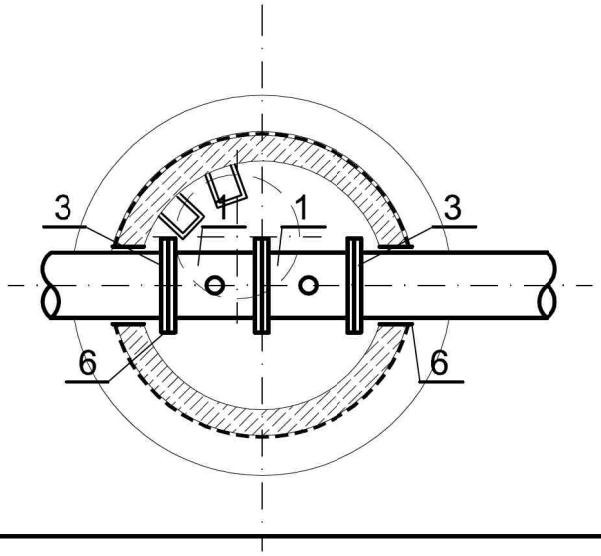

RZESZOWSKA AGENCJA ROZWOJU REGIONALNEGO S.A.
CENTRUM PROJEKTOWE "MIASTOPROJEKT" RZESZÓW

OBIEKT	Rozbudowa Podkarpackiego Parku Naukowo-Technologicznego PPNT-Iletap	NR.REJ. 3253	
Nazwa	Wodociąg ciśnieniowy tranzytowy wraz z pompownią wody oraz kanalizacja sanitarna ciśnieniowa wraz z przepompowniami ścieków realizowana w ramach rozbudowy Podkarpackiego Parku Naukowo - Technologicznego II etap Strefa S1-3 Jasionka	STADIUM PW	
		SKALA 1:25	
PRZEDMIOT RYSUNKU	*Studzienka rewizyjna z czyszczakiem i odpowietrznikiem dla kanalizacji sanitarnej*	DATA 01.2010	NR RYS. 38

PROJEKTANT	SPECJALNOŚĆ	NR UPRAW.	PODPIS
mgr inż. J. Krzyształowicz-Wiśniewska	instalacje i sieci sanitarne	S-29/89 S-191/89	
mgr inż. J. Hadzewicz	instalacje i sieci sanitarne	S-39/85	

SCHEMAT WĘZŁA KANALIZACYJNEGO

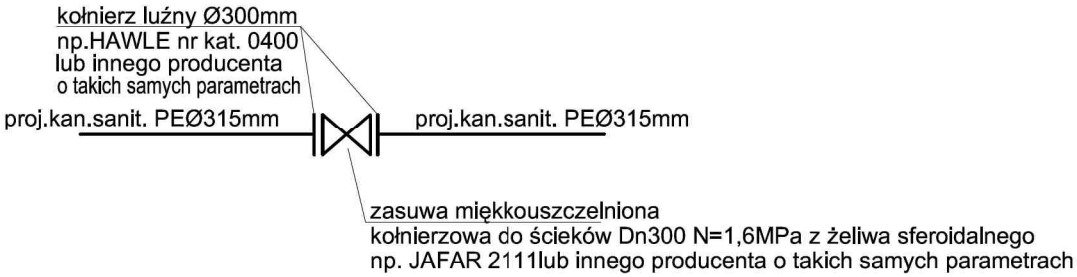

RZESZOWSKA AGENCJA ROZWOJU REGIONALNEGO S.A. CENTRUM PROJEKTOWE "MIASTOPROJEKT" RZESZÓW			
OBIEKT	Rozbudowa Podkarpackiego Parku Naukowo-Technologicznego PPNT-IIetap		NR.REJ. 3253
Nazwa	Wodociąg ciśnieniowy tranzytowy wraz z pompownią wody oraz kanalizacja sanitarna ciśnieniowa wraz z przepompowniami ścieków realizowana w ramach rozbudowy Podkarpackiego Parku Naukowo - Technologicznego II etap Strefa S1-3 Jasionka		STADIUM PW SKALA -
PRZEDMIOT RYSUNKU	*Schemat węzła kanalizacyjnego*		DATA 01.2010 / NR RYS. 39
PROJEKTANT	SPECJALNOŚĆ	NR UPRAW.	PODPIS
mgr inż. J. Krzyształowicz-Wiśniewska	instalacje i sieci sanitarne	S-29/89 S-191/89	
mgr inż. J. Hadzewicz	instalacje i sieci sanitarne	S-39/85	

SPOSÓB UŁOŻENIA RUR WODOCIĄGOWYCH I KANALIZACYJNYCH W WYKOPIE

WYKOPY UMOCNIONE

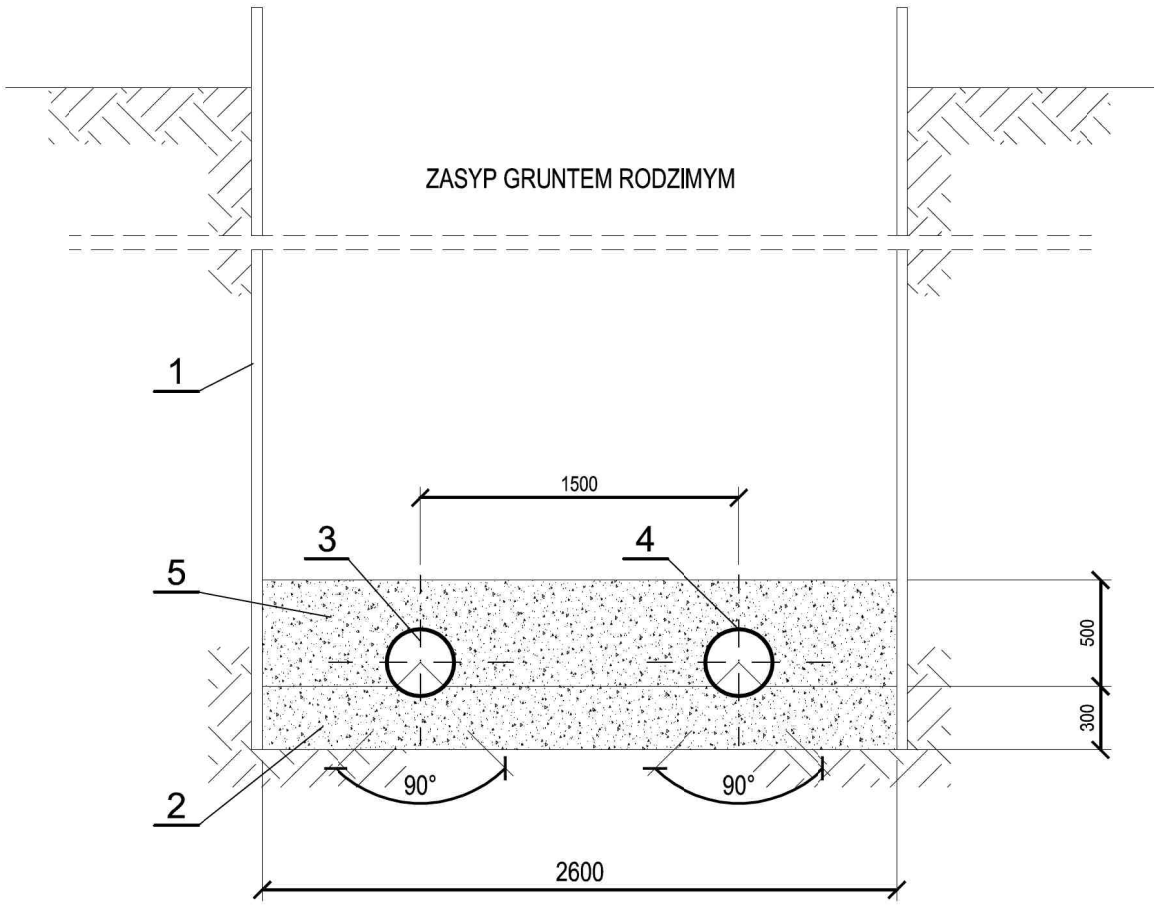

1- Deskowania pełne
2- Podsypka z piasku zagęszczonego mechanicznie
3- Kanał sanitarny
4- Wodociąg
5- Zasypka z piasku zagęszczonego mechanicznie

RZESZOWSKA AGENCJA ROZWOJU REGIONALNEGO S.A. CENTRUM PROJEKTOWE "MIASTOPROJEKT" RZESZÓW			
OBIEKT	Rozbudowa Podkarpackiego Parku Naukowo-Technologicznego PPNT-IIetap		NR.REJ. 3253
Nazwa	Wodociąg ciśnieniowy tranzytowy wraz z pompownią wody oraz kanalizacja sanitarna ciśnieniowa wraz z przepompowniami ścieków realizowana w ramach rozbudowy Podkarpackiego Parku Naukowo - Technologicznego II etap Strefa S1-3 Jasionka		STADIUM PW SKALA 1:25
PRZEDMIOT RYSUNKU	*Sposób ułożenia rur wodociągowych i kanalizacyjnych w wykopie*		DATA 01.2010 / NR RYS. 40
PROJEKTANT	SPECJALNOŚĆ	NR UPRAW.	PODPIS
mgr inż. J. Krzyształowicz-Wiśniewska	instalacje i sieci sanitarne	S-29/89 S-91/89	
mgr inż. J. Hadzewicz	instalacje i sieci sanitarne	S-39/85	

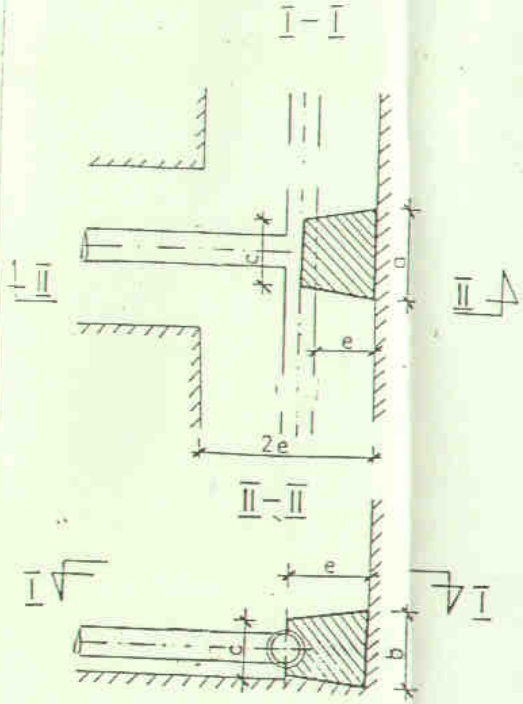

LOK OPOROWY DLA TRÓJNIKÓW

Wymiary bloku

Średnica przewodu d [mm]	a [cm]	b [cm]	c [cm]	e [cm]
50	25	20	20	40–45
80	35	30	25	40–45
100	45	35	35	40–45
150	60	50	40	40–45
200	80	70	60	50–55
300	100	90	80	70–75

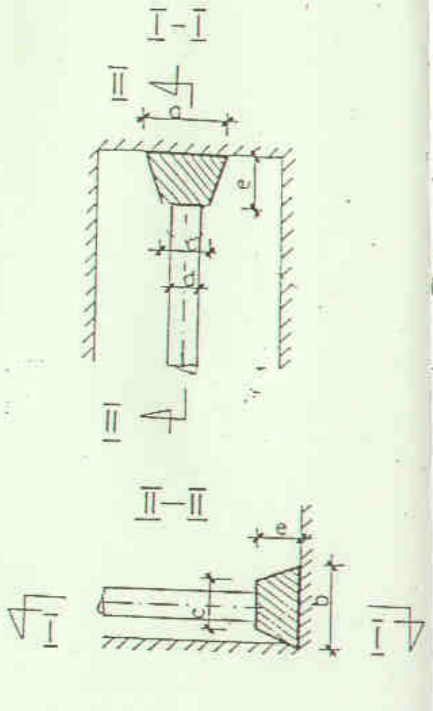

BLOK OPOROWY DLA KORKÓW

Wymiary bloku

Średnica przewodu d [mm]	a [cm]	b [cm]	c [cm]	e [cm]
50	25	20	20	25
80	35	30	25	30
100	45	35	30	30
150	60	50	35	30
200	80	70	40	35
300	100	90	70	65

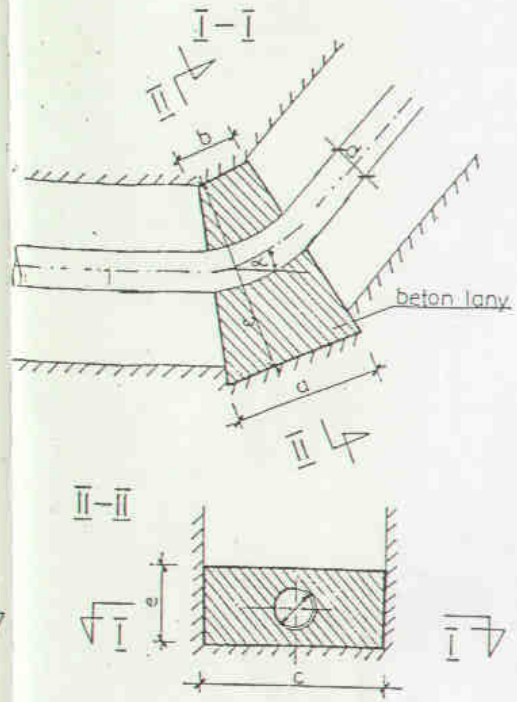

BLOK OPOROWY DLA KOLAN I ŁUKÓW

Wymiary bloku

Średnica przewodu d [mm]	a [cm]			b [cm]			c [cm]			e [cm]		
	α°			α°			α°			α°		
	15	30	45	15	30	45	15	30	75	15	30	45
50	15	20	20	15	15	15	90	90	90	15	15	20
80	20	25	30	20	20	20	90	90	90	25	20	25
100	25	30	35	20	25	35	30	90	30	15	25	30
150	40	40	50	30	30	40	30	30	90	30	40	45
200	50	65	70	40	50	50	100	100	100	50	50	65
300	60	85	90	50	70	60	110	110	110	60	60	75

BLOKI OPOROWE

RZESZOWSKA AGENCJA ROZWOJU REGIONALNEGO S.A.
CENTRUM PROJEKTOWE "MIASTOPROJEKT" RZESZÓW

OBIEKT	Rozbudowa Podkarpackiego Parku Naukowo-Technologicznego PPNT-Retap	NR REJ. 3253
Nazwa	Wodociąg ciśnieniowy tranzytowy wraz z pompownią wody oraz kanalizacja sanitarna ciśnieniowa wraz z przepompowniami ścieków realizowana w ramach rozbudowy Podkarpackiego Parku Naukowo - Technologicznego II etap Strefa S1-3 Jasionka	STADIUM PW SKALA:
PRZEDMIOT RYSUNKU	*BLOKI OPOROWE DLA WODOCIĄGU I KANALIZACJI*	DATA 04.2006 / NR RYS. 41

PROJEKTANT	SPECJALNOŚĆ	NR UPRAWN.	PODPIS
mgr inż. J. Krzyształowicz-Wiśniewska mgr inż. J. Hadziewicz	instalacje i sieci sanitarne	S-29/89 S-191/89 S-39/85	

BLOKI OPOROWE POD ARMATURĘ

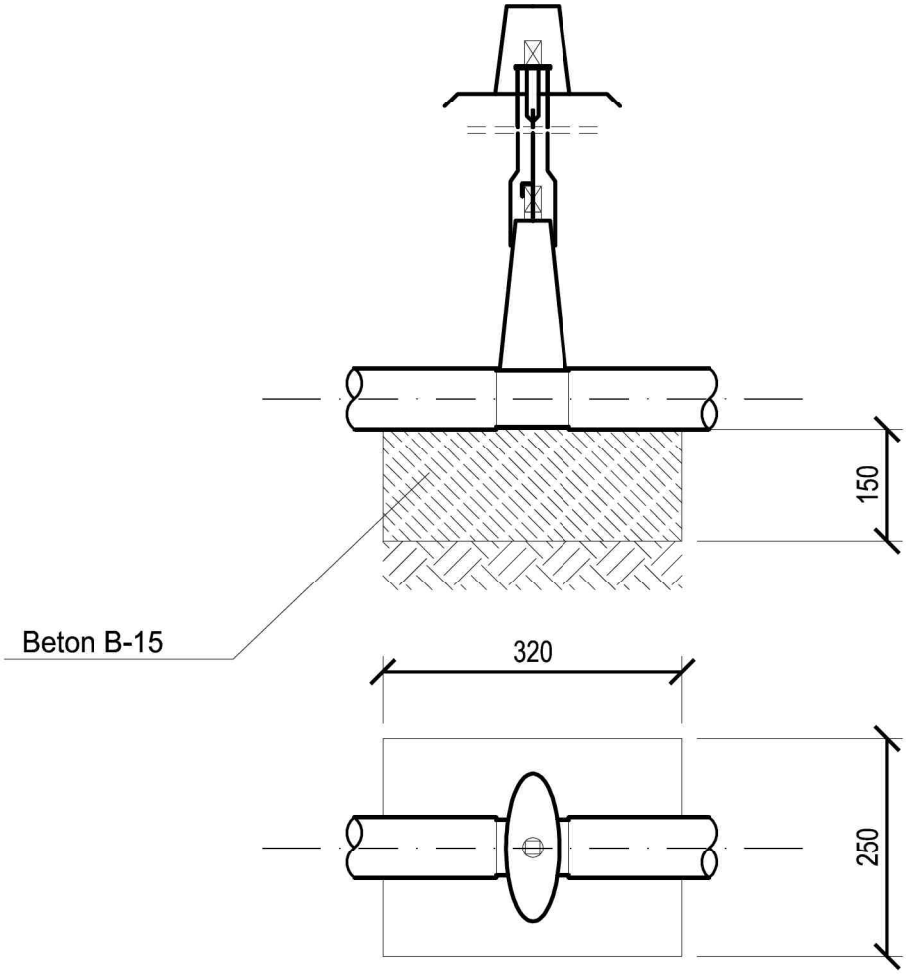

RZESZOWSKA AGENCJA ROZWOJU REGIONALNEGO S.A. CENTRUM PROJEKTOWE "MIASTOPROJEKT" RZESZÓW			
OBIEKT	Rozbudowa Podkarpackiego Parku Naukowo-Technologicznego PPNT-IIetap		NR.REJ. 3253
Nazwa	Wodociąg ciśnieniowy tranzytowy wraz z pompownią wody oraz kanalizacja sanitarna ciśnieniowa wraz z przepompowniami ścieków realizowana w ramach rozbudowy Podkarpackiego Parku Naukowo - Technologicznego II etap Strefa S1-3 Jasionka		STADIUM PW SKALA 1:25
PRZEDMIOT RYSUNKU	*Bloki oporowe pod armaturę*		DATA 01.2010 NR RYS. 42
PROJEKTANT	SPECJALNOŚĆ	NR UPRAW.	PODPIS
mgr inż. J. Krzyształowicz-Wiśniewska	instalacje i sieci sanitarne	S-29/89 S-191/89	
mgr inż. J. Hadzewicz	instalacje i sieci sanitarne	S-39/85	

PRZEJ$CIE SZCZELNE RURY PE PRZEZ $CIANĘ STUDZIENKI Z ZASTOSOWANIEM TULEJI OCHRONNEJ Z PVC

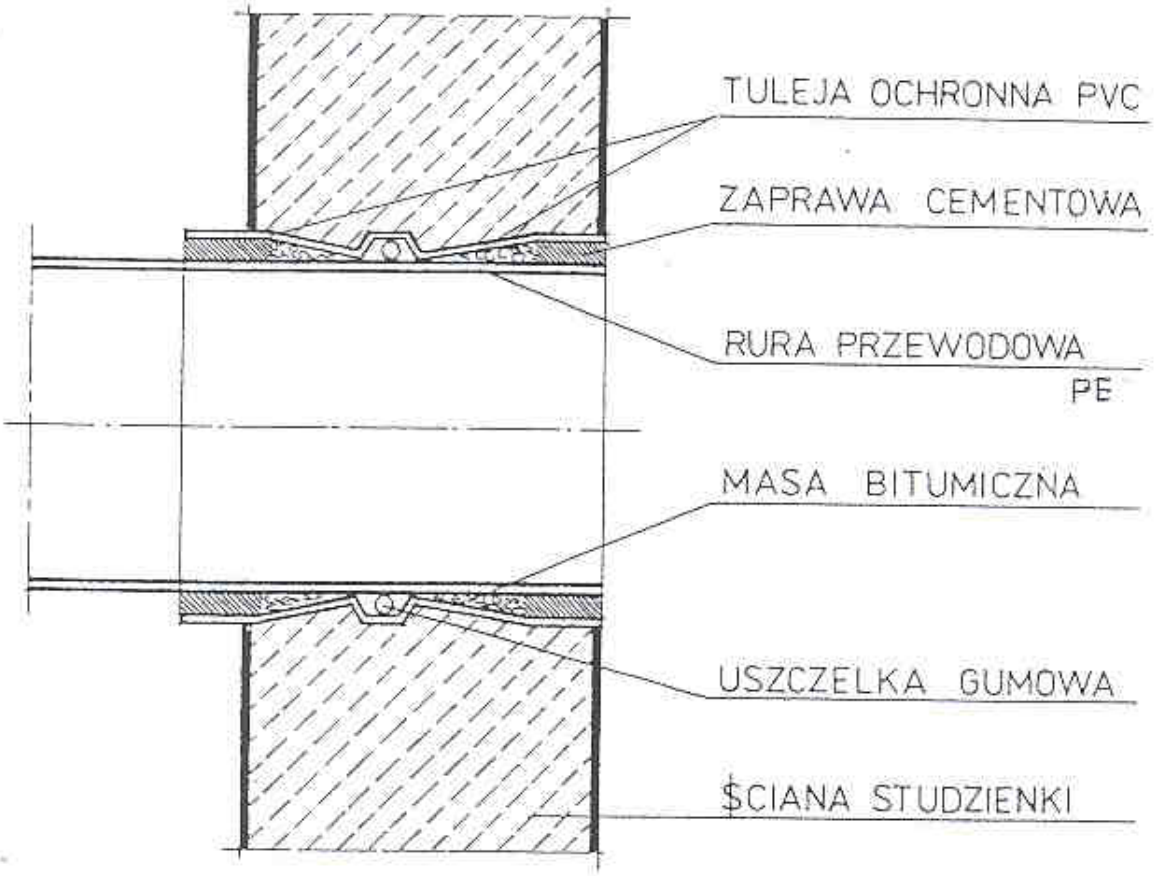

RZESZOWSKA AGENCJA ROZWOJU REGIONALNEGO S.A. CENTRUM PROJEKTOWE "MIASTOPROJEKT" RZESZÓW			
OBIEKT	Rozbudowa Podkarpackiego Parku Naukowo-Technologicznego PPNT-Betap	NR.REJ. 3253	
Nazwa	Wodociąg ciśnieniowy tranzytowy wraz z pompownią wody oraz kanalizacja sanitarna ciśnieniowa wraz z przepompowniami ścieków realizowana w ramach rozbudowy Podkarpackiego Parku Naukowo - Technologicznego II etap Strefa S1-3 Jasionka	STADIUM PW SKALA	
PRZEDMIOT RYSUNKU	*PRZEJŚCIE SZCZELNE RURY PE PRZEZ ŚCIANY STUDZIENKI*	DATA 08.2009	NR RYS. 43
PROJEKTANT	SPECJALNOŚĆ	NR UPRAW.	PODPIS
mgr inż. J. Krzyształowicz-Wiśniewska mgr inż. J. Hadzewicz	instalacje i sieci sanitarne	S-29/89 S-191/89 S-39/85	

43/

Pompownia wody - technologia
1:50

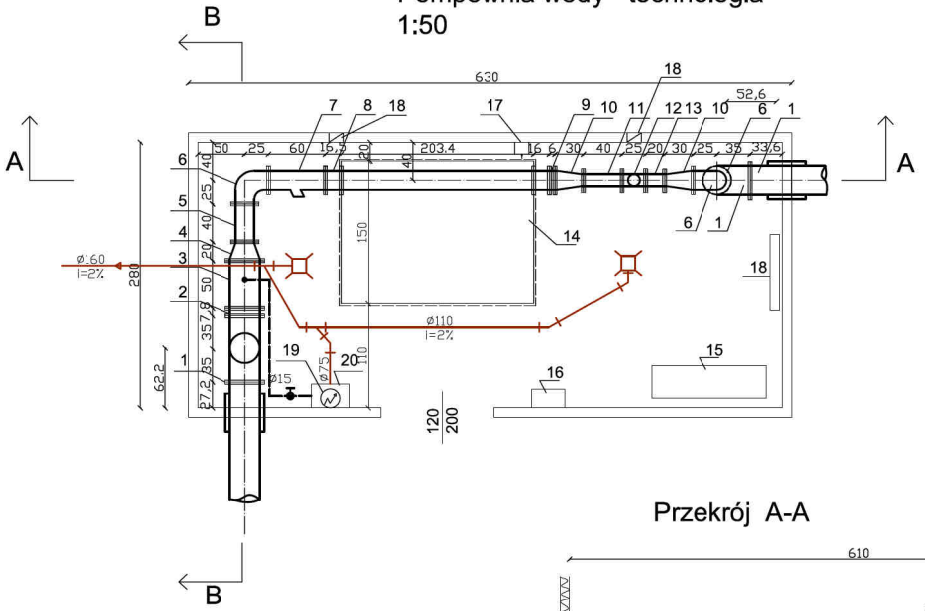

Podane materiały w wykazie są przyjęte przykładowo, można zastosowac materiały innych producentów o tych samych parametrach.

	Nazwa elementu	Ilość sztuk
1	KOLANO DWUKOŁNIERZOWE Ø300 L=350mm JAFAR 9216	3
2	PRZEPUSTNICA MIĘDZYKOŁNIERZOWA TYPU LUG Z PRZEKŁADNIĄ DN300 JAFAR 4497 E=78	2
3	KRUCIEC DWUKOŁNIERZOWY Ø300 L=500mm JAFAR 9216	1
4	ZWĘŻKA DWUKOŁNIERZOWA FFR-300/200 L=200mm JAFAR 9212	2
5	KRUCIEC DWUKOŁNIERZOWY FFR Ø200 L=200mm JAFAR 9216	1
6	KOLANO DWUKOŁNIERZOWE Ø200 L=250mm JAFAR 4217	2
7	FILTR SIATKOWY Ø200 L=600mm PN-16 HAWLE 9910	1
8	ŁĄCZNIK AMORTYZACYJNY KOŁNIERZOWY Ø200 L=165 JAFAR 9220	2
9	PRZEPUSTNICA MIĘDZYKOŁNIERZOWA TYPU LUG Z PRZEKŁADNIĄ DN200 JAFAR 4497 E=60	1
10	ZWĘŻKA DWUKOŁNIERZOWA FFR-200/125 L=300mm HAWLE 8500	1
11	KRUCIEC DWUKOŁNIERZOWY Ø125 L=400mm HAWLE 8500	1
12	WODOMIERZ NNW B 125 L=250 PoWoGaz	1
13	KRUCIEC DWUKOŁNIERZOWY Ø125 L=200mm HAWLE 8500	1
14	ZESTAW POMPOWY ZHPJM 65.250.4.Z.P.z program. monitoringu	1
15	SZAFA STEROWNICZA PZH-PCL-4X22KW	1
16	OSUSZACZ POWIETRZA	1
17	KRATKA WENTYLACYJNA 15X20	2
18	GRZEJNIK ELEKTRYCZNY	1
19	TERMA ELEKTRYCZNA V=5L	1
20	UMYWALKA	1

Przekrój A-A

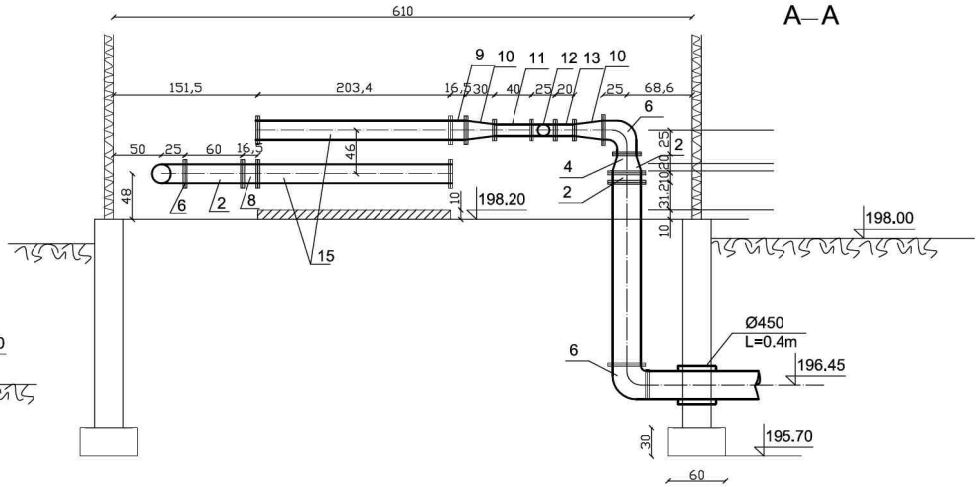

Przekrój B-B

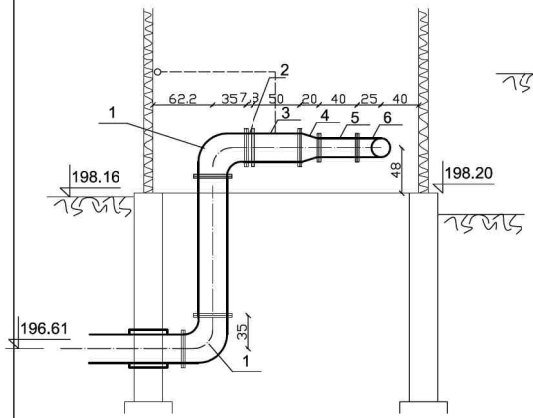

RZESZOWSKA AGENCJA ROZWOJU REGIONALNEGO S.A. CENTRUM PROJEKTOWE "MIASTOPROJEKT" RZESZÓW			
OBIEKT	Rozbudowa Podkarpackiego Parku Naukowo-Technologicznego PPNT-II etap		NR.REJ. 3253
Nazwa	Wodociąg ciśnieniowy tranzytowy wraz z pompownią wody oraz kanalizacja sanitarna ciśnieniowa wraz z przepompowniami ścieków realizowana w ramach rozbudowy Podkarpackiego Parku Naukowo - Technologicznego II etap Strefa S1-3 Jasionka		STADIUM PW SKALA 1:50
PRZEDMIOT RYSUNKU	*Pompownia wody-technologia*		DATA 08.2009 / NR RYS. 44
PROJEKTANT	SPECJALNOŚĆ	NR UPRAW.	PODPIS
mgr inż. J. Krzyształowicz-Wiśniewska mgr inż. J. Hadzewicz	Instalacje i sieci sanitarne	S-29/89 S-191/89 S-39/85	

Pompownia wody
część budowlana 1:50

Rzut poziomy

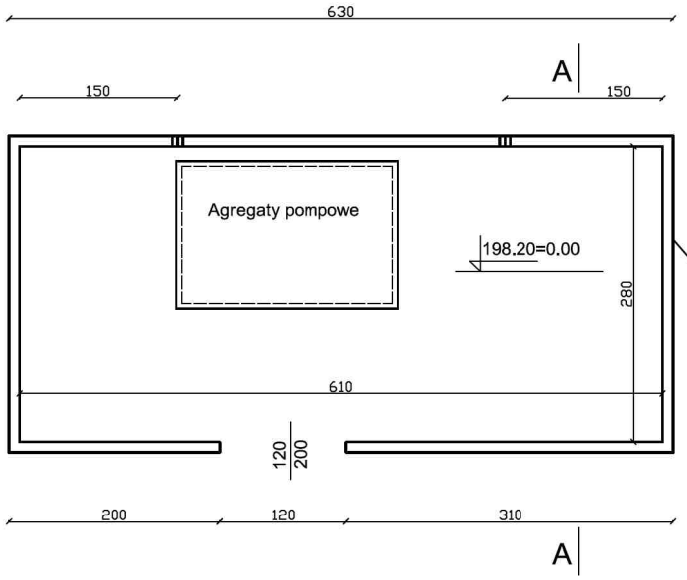

Konstrukcja kontenera stalowa szkieletowa wykonana ze stali profilowanej. Grubości ścianki 10cm Od strony zewnętrznej i wewnętrznej ściany wykonane z blachy trapezowej, a przestrzeń pomiędzy blachami wypełniona styropianem

Przekrój A-A

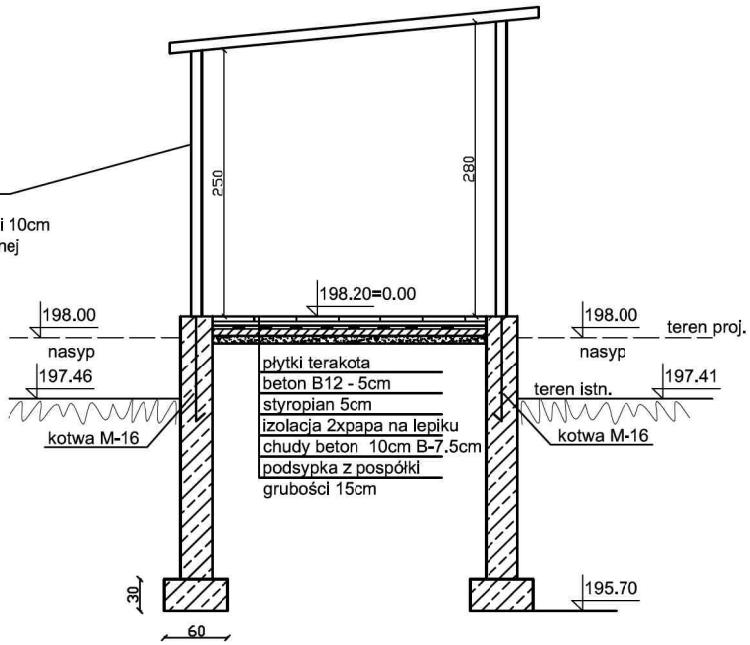

Widok od strony wejścia

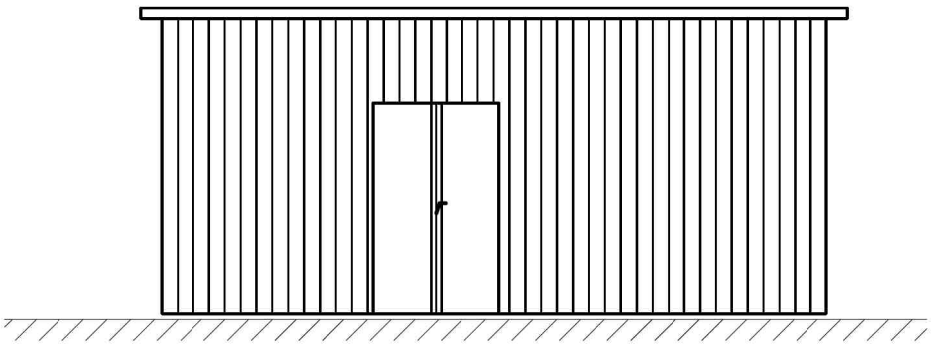

RZESZOWSKA AGENCJA ROZWOJU REGIONALNEGO S.A. CENTRUM PROJEKTOWE "MIASTOPROJEKT" RZESZÓW			
OBIEKT	Rozbudowa Podkarpackiego Parku Naukowo-Technologicznego PPNT-IIetap		NR.REJ. 3253
Nazwa	Wodociąg ciśnieniowy tranzytowy wraz z pompownią wody oraz kanalizacja sanitarna ciśnieniowa wraz z przepompowniami ścieków realizowana w ramach rozbudowy Podkarpackiego Parku Naukowo - Technologicznego II etap Strefa S1-3 Jasionka		STADIUM PW SKALA 1:50
PRZEDMIOT RYSUNKU	*Pompownia wody część budowlana*		DATA 08.2009 NR RYS. 45
PROJEKTANT	SPECJALNOŚĆ	NR UPRAW.	PODPIS
mgr inż. J. Krzyształowicz-Wiśniewska mgr inż. J. Hadzewicz	instalacje i sieci sanitarne	S-29/89 S-191/89 S-39/85	

Rzut fundamentów
skala 1:50

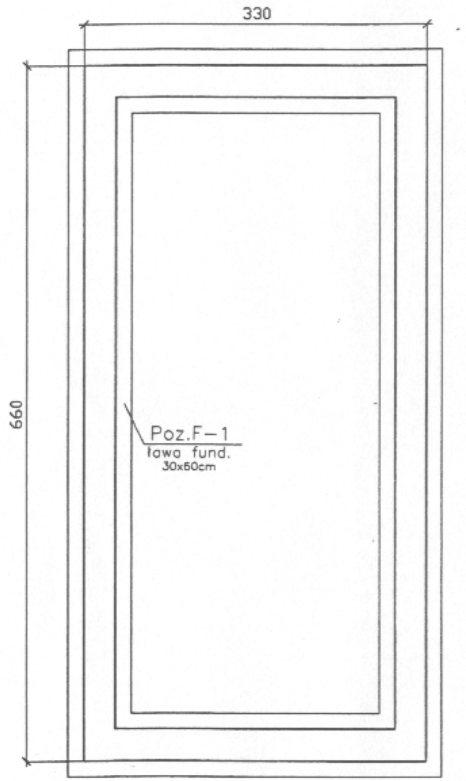

Ława fundamentowa
F-1 ~21mb
skala 1:20

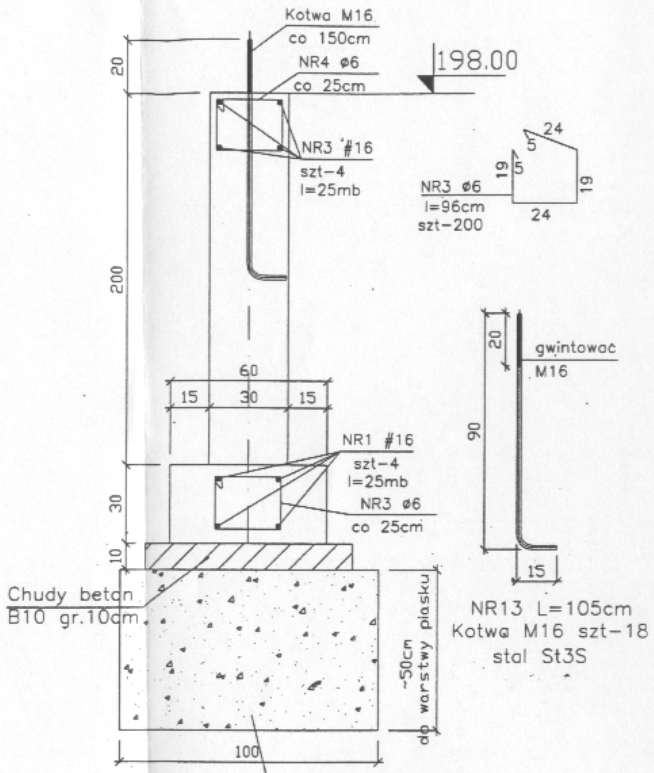

ZESTAWIENIE STALI ZBROJENIOWEJ					Rev										
NR. ZESTAWIENIA:					Z-1										00
		[mm]	[mm]	[szt]	[m]	6	8	10	6	10	12	16	20	25	
1	2	3	4	5	6	7	8	9	10	11	12	13	14	15	16
F-1															
1	1		16	4	25,00							100,00			
	2		16	4	25,00							100,00			
	3	6		200	0,96	192,00									
długość razem			[m]			192,0	0,0	0,0	0,0	0,0	0,0	200,0	0,0	0,0	
masa jednostkowa			[kg/mb]			0,222	0,395	0,617	0,222	0,617	0,888	1,58	2,47	3,85	
masa			[kg]			43	0	0	0	0	0	316	0	0	
masa wg gatunku			[kg]			43			316						
Razem masa			[kg]			359									

Kotwy M16 l=105cm szt-18 stal St3S (do każdej kotwy doliczyć 2xnakrętkę + podkładkę)

RZESZOWSKA AGENCJA ROZWOJU REGIONALNEGO S.A. CENTRUM PROJEKTOWE "MIASTOPROJEKT" RZESZÓW			
OBIEKT	Rozbudowa Podkarpackiego Parku Naukowo-Technologicznego PPNT-Ietap		NR.REJ. 3253
Nazwa	Wodociąg ciśnieniowy tranzytowy wraz z pompownią wody oraz kanalizacja sanitarna ciśnieniowa wraz z przepompowniami ścieków realizowana w ramach rozbudowy Podkarpackiego Parku Naukowo - Technologicznego II etap Strefa S1-3 Jasionka		STADIUM PW SKALA
PRZEDMIOT RYSUNKU	*Pompownia wody- konstrukcja ław fundamentowych*		DATA 08.2009 / NR RYS. 46
PROJEKTANT	SPECJALNOŚĆ	NR UPRAW.	PODPIS
mgr inż Adam Miłek	instalacje i sieci sanitarne	B-207/88	
			PODPIS

PRZEPOMPOWNIA ŚCIEKÓW P1

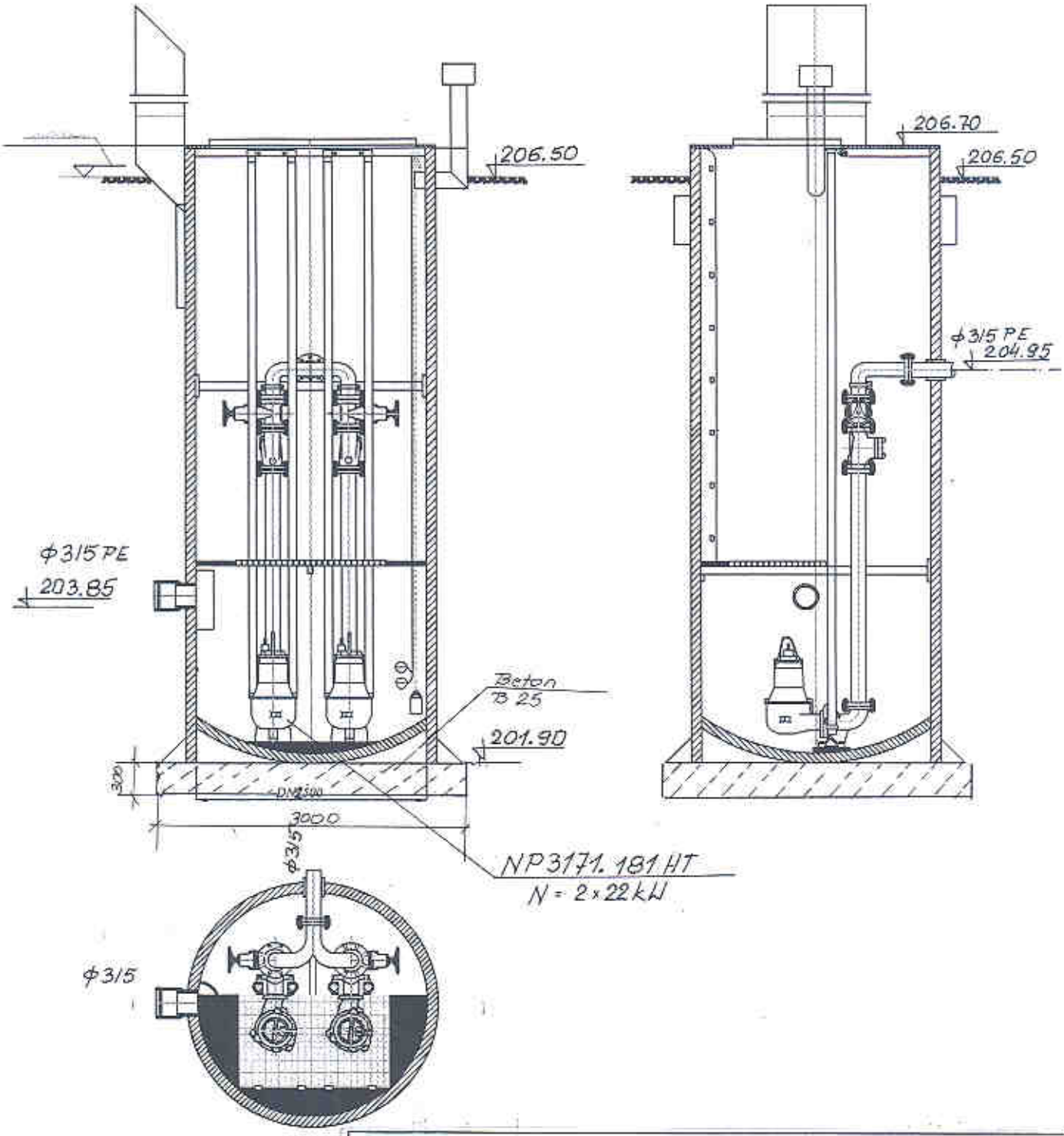

RZESZOWSKA AGENCJA ROZWOJU REGIONALNEGO S.A. CENTRUM PROJEKTOWE "MIASTOPROJEKT" RZESZÓW			
OBIEKT	Rozbudowa Podkarpackiego Parku Naukowo-Technologicznego PPNT-Betap		NR.REJ. 3253
Nazwa	Wodociąg ciśnieniowy tranzytowy wraz z pompownią wody oraz kanalizacja sanitarna ciśnieniowa wraz z przepompowniami ścieków realizowana w ramach rozbudowy Podkarpackiego Parku Naukowo - Technologicznego II etap Strefa S1-3 Jasionka		STADIUM PW SKALA
PRZEDMIOT RYSUNKU	*Przepompownia ścieków P1*		DATA 05.2009 / NR.RYS. 47
PROJEKTANT	SPECJALNOŚĆ	NR UPRAW.	PODPIS
mgr inż. J. Krzyształowicz-Wiśniewska	Instalacje i sieci sanitarne	S-20/89 S-191/89	
	SPECJALNOŚĆ	NR UPRAW.	PODPIS
mgr inż. J. Hadzewicz	instalacje i sieci sanitarne	S-39/85	

PRZEPOMPOWNIA ŚCIEKÓW P3

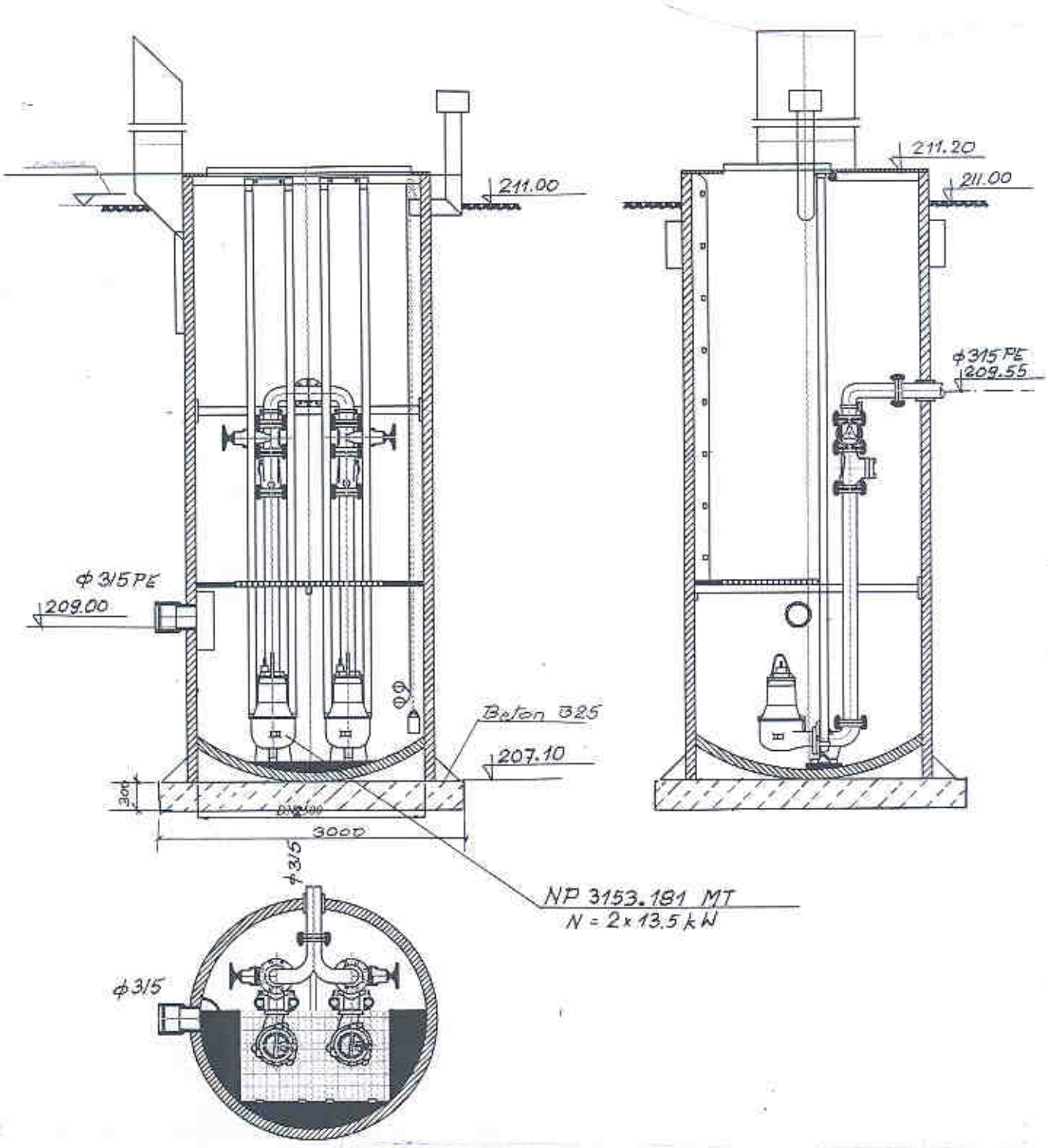

RZESZOWSKA AGENCJA ROZWOJU REGIONALNEGO S.A. CENTRUM PROJEKTOWE "MIASTOPROJEKT" RZESZÓW			
OBIEKT	Rozbudowa Podkarpackiego Parku Naukowo-Technologicznego PPNT-Betap		NR REJ. 3253
Nazwa	Wodociąg ciśnieniowy tranzytowy wraz z pompownią wody oraz kanalizacja sanitarna ciśnieniowa wraz z przepompowniami ścieków realizowana w ramach rozbudowy Podkarpackiego Parku Naukowo - Technologicznego II etap Strefa S1-3 Jasionka		STADIUM PW SKALA
PRZEDMIOT RYSUNKU	*Przepompownia ścieków P3*		DATA 08.2009 / NR RYS. 48
PROJEKTANT	SPECJALNOŚĆ	NR UPRAW.	PODPIS
mgr inż. J. Krzyształowicz-Wiśniewska	instalacje i sieci sanitarne	S-29/89 S-191/89	
	SPECJALNOŚĆ	NR UPRAW.	PODPIS
mgr inż. J. Hadzewicz		S-39/85	

PRZEPOMPOWNIA ŚCIEKÓW P2

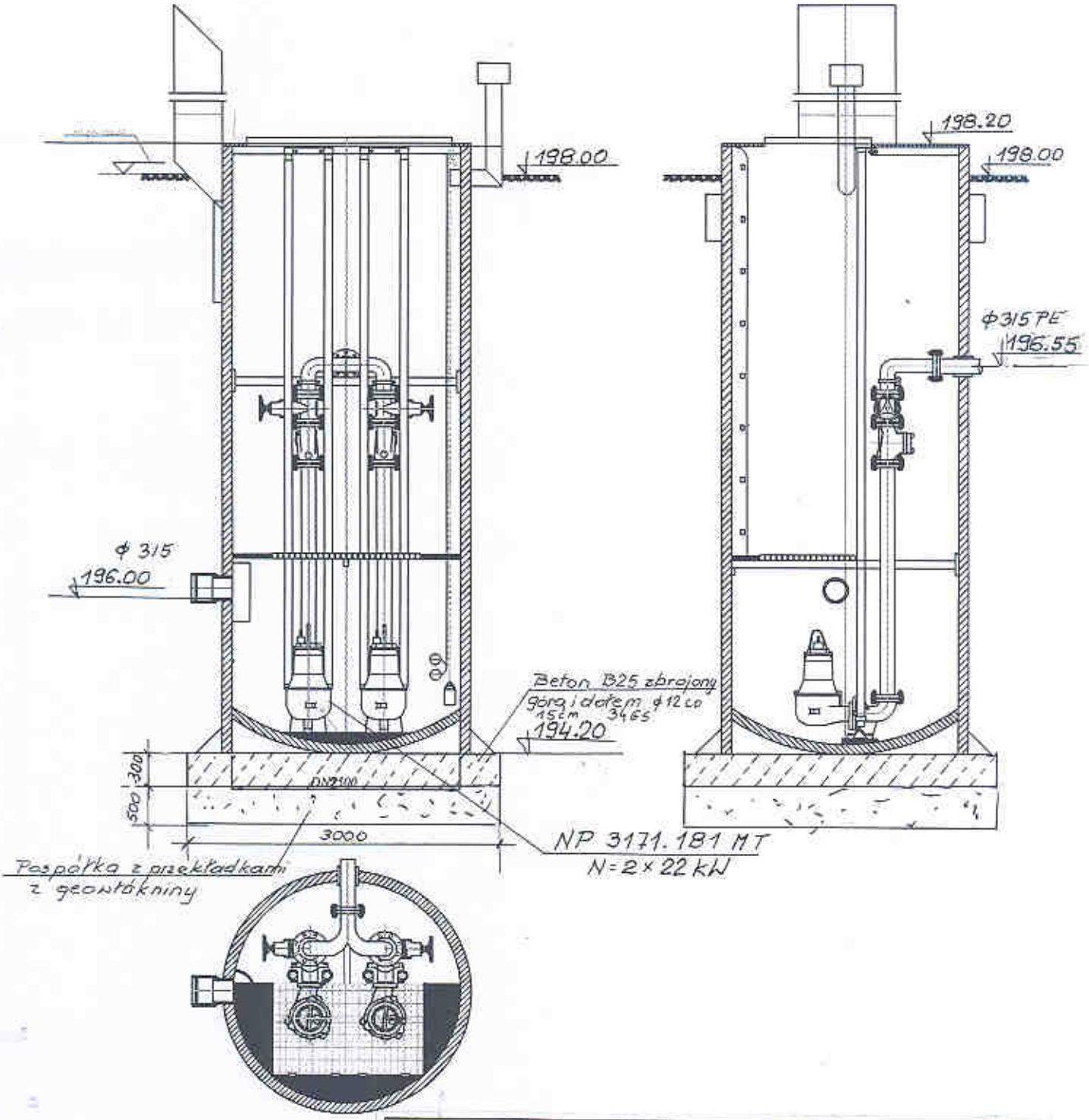

RZESZOWSKA AGENCJA ROZWOJU REGIONALNEGO S.A. CENTRUM PROJEKTOWE "MIASTOPROJEKT" RZESZÓW			
OBIEKT	Rozbudowa Podkarpackiego Parku Naukowo-Technologicznego PPNT-II etap		NR REJ. 3253
Nazwa	Wodociąg ciśnieniowy tranzytowy wraz z pompownią wody oraz kanalizacja sanitarna ciśnieniowa wraz z przepompowniami ścieków realizowana w ramach rozbudowy Podkarpackiego Parku Naukowo - Technologicznego II etap Strefa S1-3 Jasionka		STADIUM PW SKALA
PRZEDMIOT RYSUNKU	*Przepompownia ścieków P2*		DATA 08.2008 / NR RYS. 49
PROJEKTANT	SPECJALNOŚĆ	NR UPRAW.	PODPIS
mgr inż. J. Krzyształowicz-Wiśniewska	instalacje i sieci sanitarne	S-29/89 S-191/89	
	SPECJALNOŚĆ	NR UPRAW.	PODPIS
mgr inż. J. Hadzewicz	instalacje i sieci sanitarne	S-39/85	